DRIJA

ESCANEAR PARA MÁS INFORMACIÓN

ESCANEAR PARA SOPORTE TÉCNICO

MANUAL DE USUARIO

MOCCA 8T-B

Cafetera

NOTA: para adquirir accesorios y/o repuestos de este producto, contáctenos al call center (según número de su país que le indique el certificado de garantia) o a nuestras redes sociales.

WWW.DRIJAINTERNATIONAL.COM

1 AÑO DE GARANTÍA

Información importante

Antes de usar el aparato eléctrico, siempre se deben seguir las siguientes precauciones básicas, incluidas las siguientes:

1. Antes de usarlo, verifique que el voltaje de la toma de corriente corresponda a la placa de características de la cafetera.
2. El aparato debe estar conectado a tierra.
3. Es necesaria una estrecha supervisión cuando el aparato se utiliza cerca de niños.
4. No coloque la cafetera sobre una superficie caliente o al lado del fuego, evite que se dañe.
5. Retire el enchufe del tomacorriente de pared antes de limpiarlo y cuando no esté en uso. Deje que el aparato se enfríe por completo antes de quitarlo, colocar los componentes o antes de limpiarlo.
6. No opere ningún electrodoméstico con un cable o enchufe dañado o después de que el electrodoméstico funcione mal, o se caiga o se dañe de alguna manera. Devuelva el aparato al centro de servicio autorizado más cercano para que lo examinen, reparen o ajusten eléctrica o mecánicamente.
7. El uso de accesorios no recomendados por el fabricante puede causar lesiones a las personas o daños al aparato.
8. Coloque el aparato sobre una superficie plana o una mesa, no cuelgue su cable de alimentación sobre el borde de la mesa o el mostrador.
9. Asegúrese de que el cable de alimentación no toque la superficie caliente del aparato.
10. Algunas partes del aparato están calientes cuando se operan, por lo tanto, no las toque directamente con la mano.
11. No sumerja el aparato ni el cable de alimentación en agua ni en ningún otro líquido.
12. No lo use al aire libre.
13. Guarde este folleto de instrucciones para futuras consultas.

SOLO PARA USO DOMÉSTICO

Planos de piezas e instalación

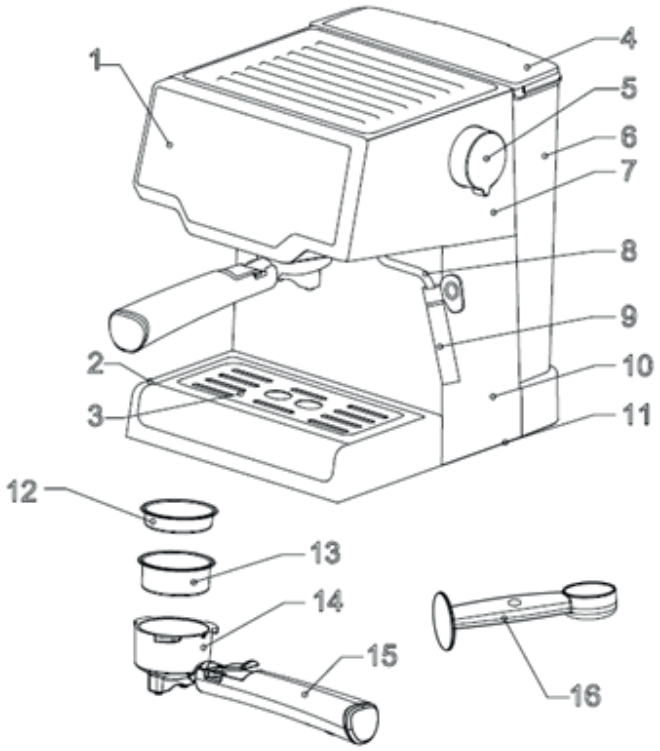

10. Panel de control 2. Bandeja de goteo 3. Plato de taza 4. Tapa del tanque 5. Perilla de vapor 6. Tanque de agua 7. Cubierta superior 8. Componente de la tubería de vapor 9. Boquilla de vapor 10. Cuerpo principal 11. Pieza de chasis 12. Filtro de 1 taza 13. Filtro de 2 tazas 14. Embudo 15. Asa del embudo 16. Cuchara

Preparación antes del uso (primer uso)

1. Coloque la cafetera sobre una superficie nivelada y resistente al calor.
2. Vierta agua pura a temperatura ambiente en el tanque de agua hasta la marca "MAX"; O retire primero el tanque de agua de la máquina de café antes de llenarla con agua.

Nota: Al quitar e insertar el tanque de agua, manténgalo vertical hacia arriba y hacia abajo. Al insertarlo, presione suavemente el tanque de agua para asegurarse de que esté apretado y correctamente conectado al asiento de la válvula de agua.

3. Coloque una taza debajo de la salida de agua.
4. Presione el botón "Encendido" para cambiar la máquina de café al modo "Caliente". En este momento, la luz indicadora de café (luz blanca) permanecerá encendida y la máquina comenzará a precalentarse. Una vez completado el precalentamiento, seleccione "Taza simple" o "Copa doble" para iniciar la operación; Deje que el agua caliente que fluye limpie el filtro de café y la taza de café.

Operaciones diarias

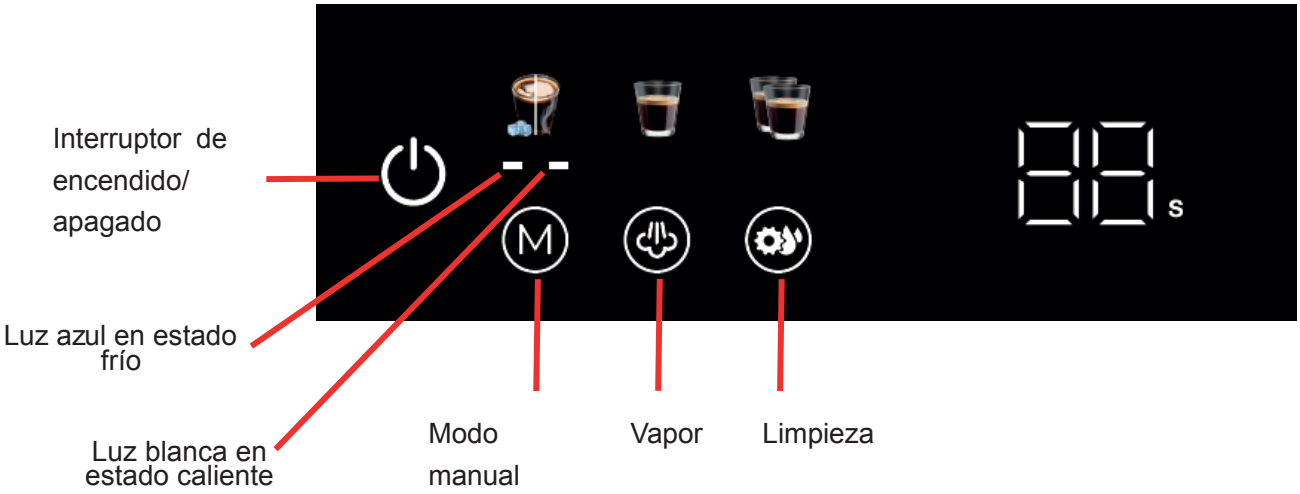

Agregue agua pura potable a temperatura ambiente a la escala de capacidad máxima del tanque de agua.

Hacer espresso

a. Presione el botón "Encendido" para cambiar la máquina de café al modo "Caliente". En este momento, la luz indicadora de café (luz blanca) permanecerá encendida y la máquina comenzará a precalentarse. Durante el precalentamiento, puede poner el café molido en polvo (se recomienda usar espresso en polvo normal, que no debe ser demasiado grueso ni demasiado fino) en el embudo con una "pantalla de filtro", luego aplanar el café en polvo; Limpie el exceso de café en polvo en el borde del embudo (para hacer una taza pequeña de café, se recomienda usar una pantalla de filtro de una sola taza; para hacer una taza grande, se recomienda usar una pantalla de filtro de doble taza).
b. Gire el embudo para instalarlo en la posición de bloqueo indicada, coloque la taza de café directamente debajo del embudo y presione el panel para seleccionar el café que desea preparar. Una vez completada la operación, se escucharán tres pitidos: "Goteo, goteo, goteo".
c. Y así sucesivamente, reutilízalo repetidamente.

Función manual

Presione el botón "Encendido" para cambiar la máquina de café al modo "Caliente". En este momento, la luz indicadora de café (luz blanca) permanecerá encendida y la máquina comenzará a precalentarse. Una vez completado el precalentamiento, presione el botón "Manual" una vez y "00" a la derecha parpadeará. Presione el botón "Manual" y el número aumentará gradualmente (el rango configurable es de 20 a 60 segundos). Mantenga presionado para aumentar rápidamente. Después de configurar la hora, si no hay operación durante 3 segundos, la bomba de agua comenzará a funcionar de acuerdo con el tiempo establecido. Una vez completado el trabajo, se escucharán los sonidos "Drip,

Drip, Drip" tres veces y entrará en el estado de espera. Este tiempo establecido tiene una función de memoria.

Limpieza

Presione el botón "Encendido" para cambiar la máquina de café al modo "Caliente". En este momento, la luz indicadora de café (luz blanca) permanecerá encendida y la máquina comenzará a precalentarse. Una vez completado el precalentamiento, presione el botón "Limpiar" una vez y la pantalla numérica a la derecha entrará en el estado de cuenta regresiva. Una vez completada la operación, se escucharón tres pitidos: "Goteo, goteo, goteo".

Uso de vapor para espumar la leche

1. Presione el botón "Encendido" para cambiar la máquina de café al modo "Caliente". En este momento, la luz indicadora de café (luz blanca) permanecerá encendida. Una vez completado el precalentamiento, presione el botón "Vapor" una vez; La luz indicadora parpadeará y la máquina comenzará a precalentarse. Cuando la luz indicadora permanece encendida, se completa el precalentamiento.
2. Vierta aproximadamente 150 ml de leche entera congelada en una taza de café con leche, inserte la boquilla de vapor aproximadamente 1 cm por debajo de la superficie de la leche, luego mueva la "perilla de vapor" (en la posición que se muestra en la figura a continuación) para comenzar a liberar vapor.

Nota: Antes de espumar la leche, primero libere una pequeña cantidad de agua del tubo de vapor para limpiar ligeramente el tubo de vapor).
3. Cuando la espuma de leche se haya expandido hasta un cierto efecto (la espuma de leche es generalmente fina, densa y en una proporción moderada), puede apagar la "perilla de vapor", presionar el botón "Vapor" para desactivar la función de vapor y detener la operación.

Consejos: Después de usar la función de espuma de vapor, se recomienda usar la función de vapor o agua caliente para limpiar ligeramente la tubería de vapor y evitar la obstrucción de la tubería.

4. Cold Brew: Presione el botón "Switch" para cambiar el producto al modo "Cold". La luz indicadora de café (luz azul) permanecerá encendida constantemente. En este momento, los botones "Taza individual" y "modo manual" también permanecerán constantemente encendidos. Seleccione la función de acuerdo con el volumen de taza requerido. Una vez completada la operación, se escucharán tres pitidos: "Goteo, goteo, goteo".

Limpieza y mantenimiento diarios

A. Limpieza del tanque de agua

1. Agarre ambos lados del tanque de agua y levántelo hacia arriba para quitarlo.

2. El tanque de agua y el conjunto del embudo deben limpiarse una vez a la semana. Limpie con un detergente suave, enjuague bien y luego seque. Nota: El tanque de agua y el conjunto del embudo no deben colocarse en el lavavajillas.

B. Limpieza del cuerpo de la máquina

1. Desconecte la fuente de alimentación y espere a que la máquina de café se enfríe por completo antes de limpiarla.

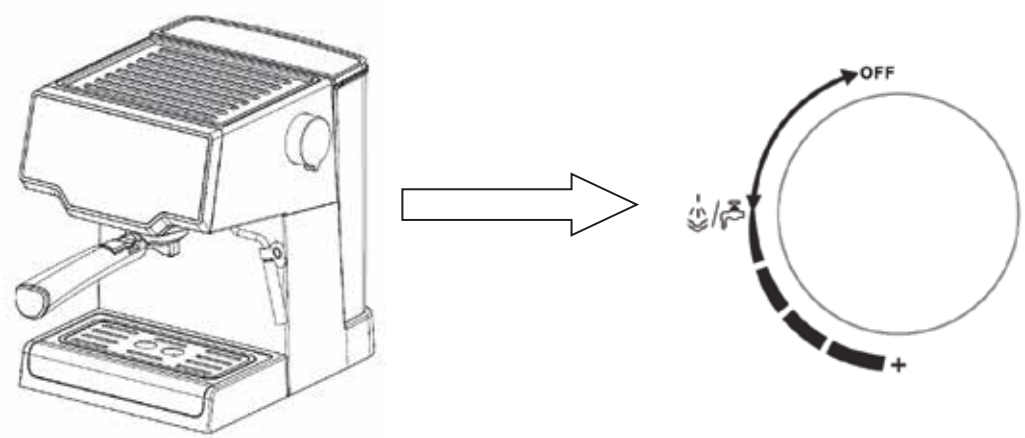

2. Limpie el exterior de la máquina de café y algunos accesorios con un paño húmedo o una esponja de limpieza. Nota: No utilice alcohol ni limpiadores a base de solventes para la limpieza, y no sumerja la máquina de café en agua para limpiarla.

Solución de problemas

Apariencia	Razón	Sugerencias de mantenimiento
No sale agua / No sale vapor	1、 El tanque de agua está vacío o no está instalado correctamente. 2、 No se agregó agua de antemano dentro de la máquina. 3、 La máquina no ha completado el proceso de precalentamiento.	1. Agregue agua al tanque de agua, encienda la alimentación y encienda la máquina, luego presione el botón de café. 2. En el modo de espera, presione cualquier botón de función de café. La bomba de agua comenzará a funcionar hasta que la salida de café pueda suministrar agua normalmente. 3. La máquina comenzará a precalentarse o la bomba de agua funcionará solo después de seleccionar el botón correspondiente.
No sale vapor	1. Los orificios de vapor están bloqueados. 2. El interruptor de vapor no está encendido o el proceso de precalentamiento no se ha completado antes de iniciar el vapor.	1. Use un pequeño alambre de hierro para limpiar el orificio de salida de vapor. 2. Después de hacer espuma de leche, realice una limpieza con agua caliente de la tubería una vez. 3. Gire la perilla de vapor a la posición designada para activar el interruptor.
Al hacer café italiano, no hay aceite.	El café en polvo es demasiado grueso.	Se recomienda usar café molido medio-fino, aplanar el polvo y luego insertar el embudo en la máquina.
Una gran cantidad o una pequeña cantidad de café	Existen diferencias en la cantidad y textura del café en polvo.	Llene el café en polvo de acuerdo con la cantidad estándar. El café en polvo no debe estar demasiado apretado o demasiado suelto; Si lo haces, afectará la calidad y el sabor del café.
La crema batida no resultó bien.	1. ¿Es leche entera? 2. El vapor se inserta demasiado profundo o demasiado superficial en la superficie del líquido de leche.	1. Se recomienda utilizar leche entera a baja temperatura. 2. Al batir la espuma de leche, asegúrese de ajustar adecuadamente la profundidad y el ángulo en el que se inserta el tubo de vapor en la superficie del líquido lácteo.

No se prepara café, pero la lámpara de café y la lámpara de vapor parpadean brevemente.	La temperatura era demasiado alta después de que se liberó el vapor.	Drene el agua para enfriar
No hagas café	En el modo de funcionamiento de vapor, el interruptor de vapor no está apagado.	Gire el interruptor de vapor a la posición de "apagado"

Eliminación respetuosa con el medio ambiente

¡Tú puedes ayudar a proteger el medio ambiente!
Recuerde respetar las normas locales: entregue los equipos eléctricos que no funcionen en un centro de eliminación de residuos adecuado.

DRIJA

SCAN FOR MORE INFORMATION

SCAN FOR TECHNICAL SUPPORT

USER MANUAL

MOCCA 8T-B

Coffee maker

NOTE: To purchase accessories and / or spare parts for this product, contact us at the Contact Center (depending on the number of your country that indicates the warranty certificate or our social media)

WWW.DRIJAINTERNATIONAL.COM

1 AÑO DE GARANTÍA

Important safeguards

Before using the electrical appliance, the following basic precautions should always be followed including the following:

1. Before using checks that the voltage of wall outlet corresponds to coffee maker rating plate.
2. The appliance must be earthed.
3. Close supervision is necessary when your appliance is being used near children.
4. Do not place the coffee maker on hot surface or beside fire, avoid being damaged.
5. Remove plug from the wall outlet before cleaning and when not in use. Allow appliances to cool down completely before taking off, attaching components or before cleaning.
6. Do not operate any appliance with a damaged cord or plug or after the appliance malfunctions or is dropped or damaged in any manner. Return appliance to the nearest authorized service facility for examination, repair or electrical or mechanical adjustment.
7. The use of accessories which are not recommended by manufacturers may cause injury to people or damage to appliances.
8. Place appliance on flat surface or table, do not hang its power cord over the edge of table or counter.
9. Ensure that the power cord does not touch hot surface of appliance.
10. Some parts of appliance are hot when operated, so do not touch with hand directly.
11. Do not immerse appliances or power cords into water or any other liquids.
12. Do not use it outdoors.
13. Save these instructions booklet for future reference.

HOUSEHOLD USE ONLY

Parts and installation drawings

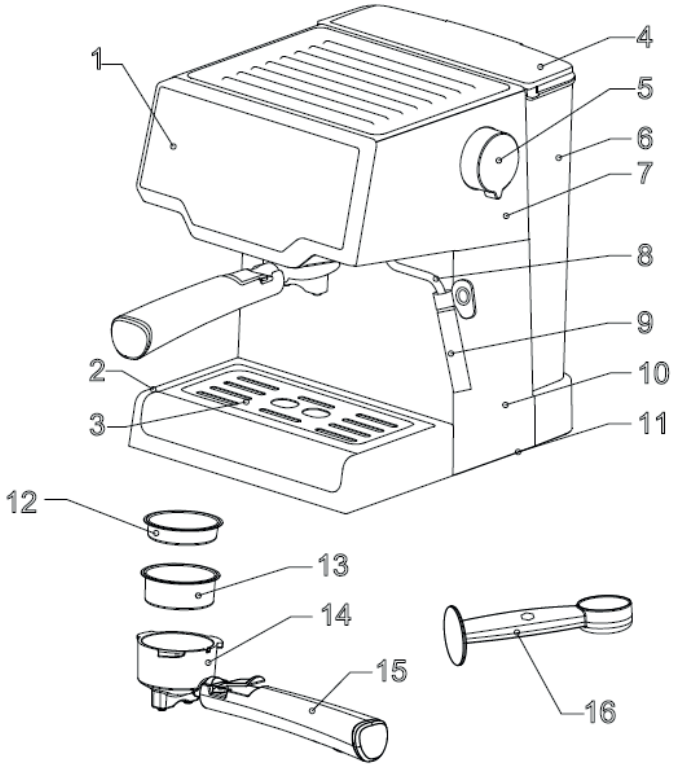

1. IMD panel 2. Drip tray 3. Cup plate 4. Tank cover 5. Steam knob
6. Water tank 7. Top cover 8. Steam pipe component 9. Steam nozzle
10. Main body 11. Chassis part 12. One cup filter 13. Two cups filter
14. Funnel 15. Funnel handle 16. Spoon

Preparation Before Use (First Use)

1. Place the coffee machine on a level and heat-resistant surface.
2. Pour room-temperature drinking pure water into the water tank up to the "MAX" mark; or remove the water tank from the coffee machine first before filling it with water.

Note: When removing and inserting the water tank, keep it vertical in the up-and-down direction. When inserting, gently press down the water tank to ensure it is tightly and correctly connected to the water valve seat.

3. Place a cup under the water outlet.
4. Press the "Power" button to switch the coffee machine to the "Hot" mode. At this time, the coffee indicator light (white light) will stay on, and the machine will start preheating. After preheating is completed, select "Single Cup" or "Double Cup" to start operation; let the out flowing hot water clean the coffee filter and the coffee cup.

Daily Operations

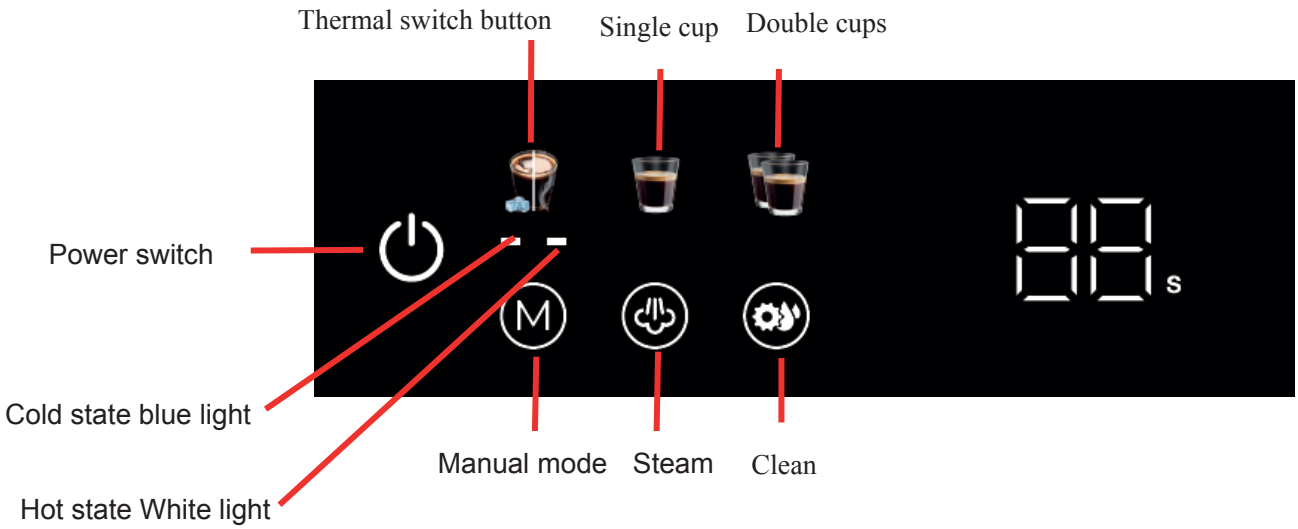

Add room-temperature drinking pure water to the maximum capacity scale of the water tank

Making Espresso

a. Press the "Power" button to switch the coffee machine to the "Hot" mode. At this time, the coffee indicator light (white light) will stay on, and the machine will start preheating. During preheating, you can put the ground coffee powder (it is recommended to use regular espresso powder, which should not be too coarse or too fine) into the funnel with a "filter screen", then flatten the coffee powder; wipe off the excess coffee powder on the edge of the funnel (for making a small cup of coffee, it is recommended to use a single-cup filter screen; for making a large cup, it is recommended to use a double-cup filter screen).
b. Rotate the funnel to install it to the indicated locking position, place the coffee cup directly under the funnel, and press the panel to select the coffee you want to make. After the operation is completed, there will be three beeping sounds: "Drip, Drip, Drip".
c. And so on, reuse it repeatedly.

Manual Function

Press the "Power" button to switch the coffee machine to the "Hot" mode. At this time, the coffee indicator light (white light) will stay on, and the machine will start preheating. After preheating is completed, press the "Manual" button once, and "00" on the right will flash. Press the "Manual" button, and the number will increase incrementally (the settable range is 20-60 seconds). Press and hold to increase quickly. After setting the time, if there is no operation for 3 seconds, the water pump will start working according to the set time. After the work is completed, there will be sounds "Drip, Drip, Drip" three times and enter the standby state. This set time has a memory function.

Cleaning

Press the "Power" button to switch the coffee machine to the "Hot" mode. At this time, the coffee indicator light (white light) will stay on, and the machine will start preheating. After preheating is completed, press the "Clean" button once, and the number display on the right will enter the countdown state. After the operation is completed, there will be three beeping sounds: "Drip, Drip, Drip".

Usage of Steam for Frothing Milk

1. Press the "Power" button to switch the coffee machine to the "Hot" mode. At this time, the coffee indicator light (white light) will stay on. After preheating is completed, press the "Steam" button once; the indicator light will flash, and the machine will start preheating. When the indicator light stays on, the preheating is completed.
2. Pour approximately 150ml of frozen whole milk into a latte art cup, insert the steam nozzle about 1cm below the surface of the milk, then toggle the "steam knob " (at the position shown in the figure below) to start releasing steam.

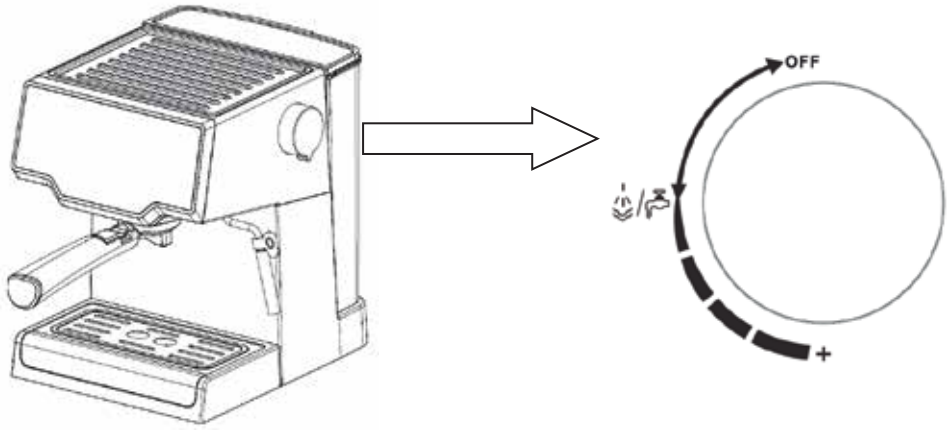

Note: Before frothing milk, first release a small amount of water from the steam pipe to slightly clean the steam pipe.)
3. When the milk foam has expanded to a certain effect (the milk foam is generally fine, dense, and in a moderate proportion), you can turn off the "steam knob", press the "Steam" button to deactivate the steam function and stop operation.

Tips: After using the steam frothing function, it is recommended to use the steam or hot water function to slightly clean the steam pipe to prevent pipe blockage.

4. Cold Brew: Press the "Switch" button to switch the product to the "Cold" mode. The coffee indicator light (blue light) will remain constantly on. At this time, the "Single Cup", "Double Cup" and “Manual mode” buttons will also remain constantly on. Select the function according to the required cup volume. After the operation is completed, there will be three beeping sounds: "Drip, Drip, Drip".

Daily Cleaning and Maintenance

A. Cleaning the Water Tank

1. Grasp both sides of the water tank and lift it upwards to remove.
2. The water tank and funnel assembly should be cleaned once a week. Clean with a mild detergent, rinse thoroughly, and then dry.

Note: The water tank and funnel assembly must not be put into the dishwasher.

B. Cleaning the Machine Body

1. Disconnect the power supply and wait for the coffee machine to cool down completely before cleaning.
2. Wipe the exterior of the coffee machine and some accessories with a damp cloth or cleaning sponge.

Note: Do not use alcohol or solvent-based cleaners for cleaning, and do not immerse the coffee machine in water for cleaning.

Troubleshooting

Appearance	Reason	Maintenance suggestions
No water comes out / No steam comes out	1、The water tank is empty or not installed properly. 2、Water was not added in advance inside the machine. 3、The machine has not completed the preheating process.	1. Add water to the water tank, turn on the power and start the machine, then press the coffee button. 2. In the standby mode, press any coffee function button. The water pump will start working until the coffee outlet can supply water normally. 3. The machine will start preheating or the water pump will work only after the corresponding button is selected.
No steam comes out	1. Steam holes are blocked. 2. The steam switch is not turned on or the preheating process has not been completed before starting the steam.	1. Use a small iron wire to clean the steam outlet hole. 2. After making the milk foam, perform a hot water cleaning of the pipeline once. 3. Turn the steam knob to the designated position to trigger the switch.
When making Italian coffee, there is no oil.	The coffee powder is too coarse.	It is recommended to use medium-fine ground coffee, flatten the powder, and then insert the funnel into the machine.
A large amount or a small amount of coffee	There are differences in the amount and texture of the coffee powder.	Fill the coffee powder according to the standard amount. The coffee powder should not be packed too tightly or too loosely; doing so will affect the quality and taste of the coffee.

The whipped cream did not turn out well.	1. Is it whole milk? 2. The steam is inserted too deep or too shallow into the milk liquid surface.	1. It is recommended to use low-temperature full-fat milk. 2. When whipping the milk foam, be sure to appropriately adjust the depth and angle at which the steam pipe is inserted into the milk liquid surface.
No coffee brewing, but the coffee lamp and the steam lamp flash briefly.	The temperature was too high after the steam was released.	Drain water for cooling
Don't make coffee	In the steam operation mode, the steam switch is not turned off.	Turn the steam switch to the "off" position

Environmentally friendly disposal

You can help to protect the environment!
Please remember to respect the local regulations: hand in the non-working electrical equipment to an appropriate waste disposal center.

DRIJA