Catálogo de productos

CATEGORÍAS

Contamos con una amplia gama de electrodomésticos clasificados para adaptarse a cada necesidad.

9
Categorías

32
Sub-Categorías

205
Productos

CATEGORÍAS

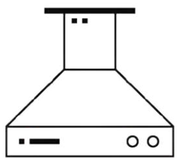

EXTRACCIÓN

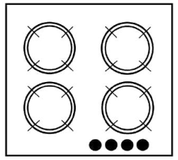

COCCIÓN

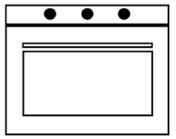

HORNOS Y MICROONDAS

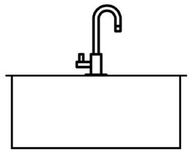

FREGADEROS Y COMPLEMENTOS

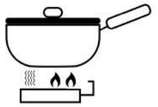

ACCESORIOS DE COCINA

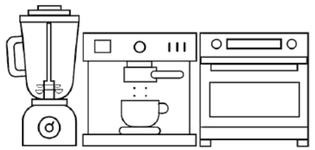

PEQUEÑOS ELECTRODOMÉSTICOS

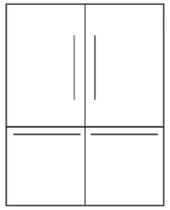

REFRIGERACIÓN

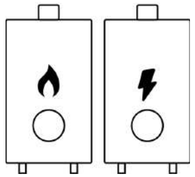

CALENTADORES DE AGUA

LAVADO Y SECADO

9
Categorías

SUB-CATEGORÍAS

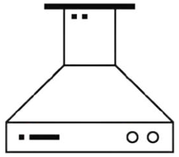

EXTRACCIÓN
Compactos
Pared
Islas
Canopios
Bajo Tope

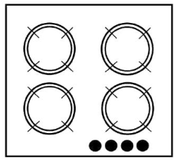

COCCIÓN
Gas
Eléctricos
Duales
Inducción
Estufas de Mesa
Estufas de Piso

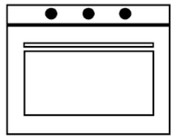

HORNOS Y MICROONDAS
Hornos
Microondas
Torre

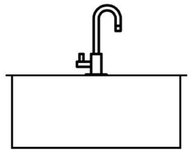

FREGADEROS Y COMPLEMENTOS
Fregaderos
Grifos
Trituradores de Alimentos

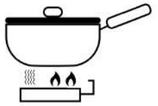

ACCESORIOS DE COCINA
Juego de Ollas y Sartenes

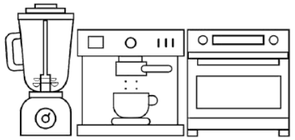

PEQUEÑOS ELECTRODOMÉSTICOS
Cafeteras
Licuadoras
Hornos Eléctricos
Estufas Portátiles
Air fry

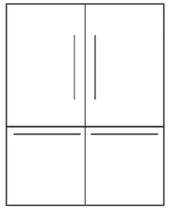

REFRIGERACIÓN
Refrigeradoras
Vineras
Centros de Bebidas
Fabricadores de Hielo
Dispensadores de Agua

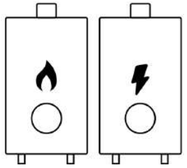

CALENTADORES DE AGUA
Gas
Eléctricos

LAVADO Y SECADO
Lavadoras
Lavadora Secadora

32
Sub-Categorías

FAMILIA DE PRODUCTOS

EXTRACCIÓN

COMPACTOS
- COMPATTO 60 ACERO
- COMPATTO 76 ACERO
- COMPATTO 90 ACERO
- COMPATTO 60 BLACK
- COMPATTO 76 BLACK
- COMPATTO 90 BLACK
- SLIM TOUCH 60 ACERO
- SLIM TOUCH 76 ACERO
- SLIM TOUCH 90 ACERO
- SLIM TOUCH 60 BLACK
- SLIM TOUCH 76 BLACK
- SLIM TOUCH 90 BLACK
- RETRÁCTIL 60 ACERO
- RETRÁCTIL 76 ACERO
- RETRÁCTIL 90 ACERO
- RETRÁCTIL TOUCH 60 BLACK
- RETRÁCTIL TOUCH 76 BLACK
- RETRÁCTIL TOUCH 90 BLACK

PARED
- RECTÁNGULO 76 BLACK
- RECTÁNGULO 90 BLACK
- TRIANGOLO 60
- TRIANGOLO 76
- TRIANGOLO 90
- PIRÁMIDE 90 BLACK
- TRAPEZIO 90 BLACK
- PRISMA TOUCH 60
- PRISMA TOUCH 76
- PRISMA TOUCH 90
- PRISMA TOUCH 60 BLACK
- PRISMA TOUCH 76 BLACK
- PRISMA TOUCH 90 BLACK
- GALAXY 76
- GALAXY 90
- GALAXY 76 BLACK
- GALAXY 90 BLACK
- QUADRATO 76 BLACK
- QUADRATO 90 BLACK
- QUADRATO 76 ACERO
- QUADRATO 90 ACERO

ISLAS
- **PRISMA ISLA TOUCH 90 2026**
- **PRISMA ISLA TOUCH 90 BLACK 2026**
- PRISMA ISLA TOUCH 90
- PRISMA ISLA TOUCH 90 BLACK
- QUADRATO ISLA 76 BLACK
- QUADRATO ISLA 90 BLACK
- QUADRATO ISLA 76 ACERO
- QUADRATO ISLA 90 ACERO
- PENDENTE 90-B

CANOPIO
- INVISIBILE 76-I
- SOTTILE 60-B
- SOTTILE 90-B

BAJO TOPE
- ARCO ISLA 90

COCCIÓN

TOPES GAS
- TURÍN 60
- **MILAN 76 PRO-I**
- MILÁN 30
- MILÁN 60 PRO
- MILÁN 76 PRO
- MILAN 91
- **TOSCANA 30 PRO-B**
- **TOSCANA 60 PRO-B**
- **TOSCANA 76 PRO-B**
- TOSCANA 30
- TOSCANA 60 PRO
- TOSCANA 76 PRO
- TOSCANA 91 PRO
- **FERRARA 76 PRO-B**
- FERRARA 60 PRO
- FERRARA 76 PRO
- FERRARA 90 PRO
- LAZIO 60
- LAZIO 76
- LAZIO 90
- ITALIA 60
- ITALIA 76
- ITALIA 90

TOPES DUALES
- SICILIA 30
- SICILIA TOUCH 60
- SICILIA TOUCH 76
- SICILIA TOUCH 90

TOPES ELÉCTRICOS
- **BARI 30-A 2026**
- **BARI 60-A 2026**
- **BARI 76-A 2026**
- **BARI 90-A 2026**
- BARI 30
- BARI 60
- BARI 76
- BARI 90
- **BERLÍN 30 2026**
- **BERLÍN 60 2026**
- **BERLÍN 76 2026**
- **BERLÍN 90 2026**

TOPES INDUCCIÓN
- MÚNICH 30 INDUKTION
- **MÚNICH 60 INDUKTION 2026**
- **MÚNICH 76 INDUKTION 2026**
- **MÚNICH 90 INDUKTION 2026**
- MÚNICH 60 INDUKTION
- MÚNICH 76 INDUKTION
- MÚNICH 90 INDUKTION

ESTUFAS DE MESA
- POTENZA 76
- POTENZA 90

ESTUFAS DE PISO
GAS
- **VENECIA 76 2026**
- VENECIA 76
- VENECIA 90

HORNOS Y MICROONDAS

HORNOS
GAS
- EUROPA60 GAS-A
- ROMA76 GAS -A
- AMÉRICA 90 GAS-A
- OCEANÍA 60 BLACK **2026**
- OCEANÍA 60 BLACK

GAS GRILL
- EUROPA 60 GAS GRILL AIR
- ROMA 76 GAS GRILL
- NORTEAMÉRICA 90 GAS GRILL

ELÉCTRICOS
- LATINO 60 BLACK
- ÍNDICO 60 AIR ELÉCTRICO
- CARIBE 76 AIR-A
- PACIFIC 76 AIR-A
- AMÉRICA90 AIR-A
- EUROPA 60 ELÉCTRICO
- CARIBE 76 AIR
- PACIFIC 76 AIR
- AMÉRICA 90 AIR

MICROONDAS
EMPOTRABLES
- FLORENCIA 25L BLACK
- SORRENTO 25L BLACK
- NAPOLI 25L BLACK
- VÉNETO 62L BLACK- I
- EMPOLI 62L-I

MICROONDAS - EXTRACTOR
- VARENNA 42L-I

TORRE
- ATLANTIC 76-B

207
Productos

DRIJA

FAMILIA DE PRODUCTOS

REFRIGERACIÓN

REFRIGERADORAS

SIDE BY SIDE

- SILVER
- INOX
- INOX-18
- INOX-23
- BLACK
- BLACK-18
- BLACK-20CFAH
- BLACK-23
- MIRROR
- MIRROR-18
- MIRROR-20CFAH
- WHITE 23

FRENCH DOOR

- INOX-18D3P
- INOX-20D3P
- INOX-18D4P
- BLACK-18D4P
- MIRROR-18D4P
- BLACK-19D4P
- GLASS-B 18FD4P
- GLASS-B 18CD4P
- DARK- I 18FD4P
- DARK-I 18CD4P

EJECUTIVAS

- BLACK-3
- MIRROR-3

TWIN

- TWIN 36D4PD
- TWIN 36D4PIFH

VINERAS

EMPOTRABLES

- MALBEC 7
- BERE 20
- SYRAH 20
- CHIARETTO 31
- CIRO 46
- DOLCE 110
- CHIANTI 154
- LAMBRUSCO 160

NO EMPOTRABLES

- TEMPRANILLO 8
- MERLOT 29
- MERLOT 29-B

CENTROS DE BEBIDAS

EMPOTRABLES

- LIVENZA 178-B

NO EMPOTRABLES

- PIAVE 70-B

FABRICADORES DE HIELO

EMPOTRABLES

- FH36-BLACK
- FH45-BLACK

PORTÁTILES

- FH12-INOX
- FH12-BLACK
- FH18-INOX

DISPENSADORES DE AGUA

- ACQUA
- LUSSO

FREGADEROS Y COMPLEMENTOS

FREGADEROS

SOBRE TOPE

- CIRELLA 68
- AMALFI 76
- AMALFI 84
- BOLONIA 61
- BOLONIA 76
- BOLONIA 84
- LUCCA 84
- SIENA 75
- SIENA 84
- CAPRI 76
- CAPRI 84

BAJO TOPE

- MURANO 61
- MURANO 76
- MURANO 84

GRIFOS

- PISA BLACK
- PISA GOLD

TRITURADORES DE ALIMENTOS

- FRANTOIO ½ HP

CALENTADORES DE AGUA

GAS

- CLT10L BLACK
- CLT13L BLACK
- **CLT17L BLACK**
- CLT21L BLACK
- CLT13L
- CLT17L
- CLT21L

ELÉCTRICO

- CLTE6KW
- CLTE7KW
- CLTE9KW
- CLT14KW

LAVADO Y SECADO

LAVADORAS

- LAVATRICE 1305

LAVADORA SECADORA

- LAVASCIUGA 1609

PEQUEÑOS ELECTRODOMÉSTICOS

CAFETERAS

- MOCCA 8T-B
- AFOGATTO 12T-B

LICUADORAS

- MISCELATORE 1500W

ESTUFAS PORTÁTILES

- MUNICH 28

HORNOS ELÉCTRICOS

- BRUSCHETTA 25L-B

FREIDORAS DE AIRE

- CALZONE

ACCESORIOS DE COCINA

OLLAS Y SARTENES

- BUCATINI 19-B
- BUCATINI 19-S
- BUCATINI 19-I

207
Productos

DR

EXTRACTORES

COMPACTOS

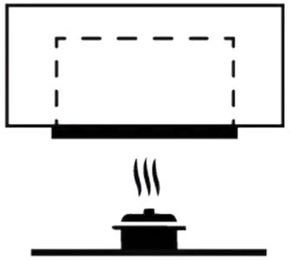

CANOPIO

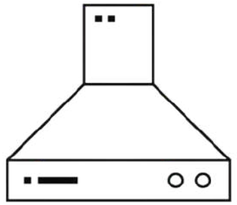

PARED

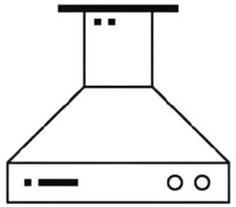

ISLAS

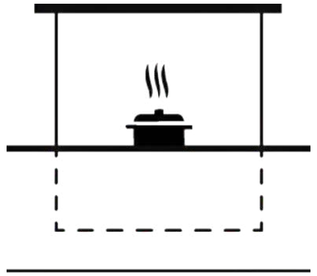

BAJO TOPE

Extractores
COMPACTOS

- COMPATTO 60 ACERO
- COMPATTO 76 ACERO
- COMPATTO 90 ACERO
- COMPATTO 60 BLACK
- COMPATTO 76 BLACK
- COMPATTO 90 BLACK
- SLIM TOUCH 60 ACERO
- SLIM TOUCH 76 ACERO
- SLIM TOUCH 90 ACERO
- SLIM TOUCH 60 BLACK
- SLIM TOUCH 76 BLACK
- SLIM TOUCH 90 BLACK
- RETRÁCTIL 60 ACERO
- RETRÁCTIL 76 ACERO
- RETRÁCTIL 90 ACERO
- RETRÁCTIL TOUCH 60 BLACK
- RETRÁCTIL TOUCH 76 BLACK
- RETRÁCTIL TOUCH 90 BLACK

DRIJA

COMPATTO 60 BLACK | ACERO

1 AÑO GARANTÍA

DR

Instalación

Para la instalación de un extractor, es recomendable asegurarse de que la distancia entre el tope y el extractor sea de 76 cm.

Esto garantiza un funcionamiento eficiente y seguro del extractor.

Además, es importante seguir las instrucciones del fabricante y verificar que el extractor esté correctamente nivelado y fijado.

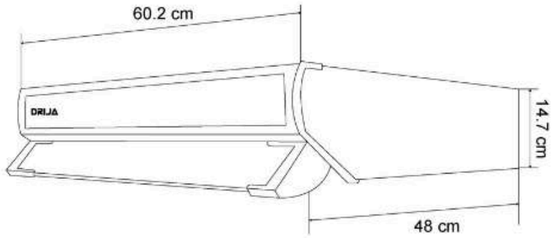

Certificación

CB

COMPATTO 60 BLACK | ACERO

POD

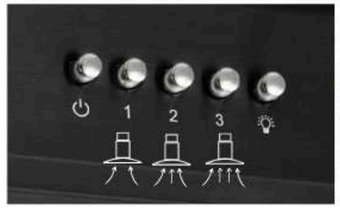

Modos de extracción

Tiene tres niveles de velocidad para el ventilador: alta, media y baja.

Capacidad de extracción

260 MCH

Luces LED

2 luces LED para ver fácilmente lo que estás cocinando.

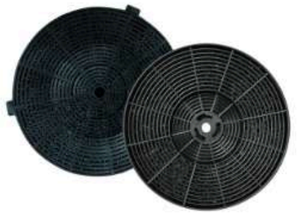

Filtro de carbón activo

Elimina olores y humo al instante, sin necesidad de instalaciones complicadas.

Filtros de acero inoxidable

Durabilidad excepcional, resistencia a la corrosión y limpieza sin complicaciones.

Bajo nivel de ruido

52-55 dB

spec.

Tamaño	60 cm
Dimensiones (cm) (An. x Prof. x Alt.)	60 x 48 x 14.70
Materiales	Acero- Negro+ Vidrio
Peso neto	8.00 kg (N)- 7.08 kg (A)
Ruido	52-55 dB
Control	Botón Pulsador
MCH	260
Potencia	120 W
Voltaje	110V-60Hz
Tipo de montaje	En pared

PODs

- 2 Filtros de acero inoxidable mantenimiento cada 2 meses.
- 1 Filtro de carbón activo - reemplazo cada 3 meses.
- Sistema mixto: Recirculación con ducto.

***Algunas imágenes son referenciales para fines ilustrativos.

DRIJA

COMPATTO 76 BLACK | ACERO

1 AÑO GARANTÍA

DR

Instalación

Para la instalación de un extractor, es recomendable asegurarse de que la distancia entre el tope y el extractor sea de 76 cm.

Esto garantiza un funcionamiento eficiente y seguro del extractor.

Además, es importante seguir las instrucciones del fabricante y verificar que el extractor esté correctamente nivelado y fijado.

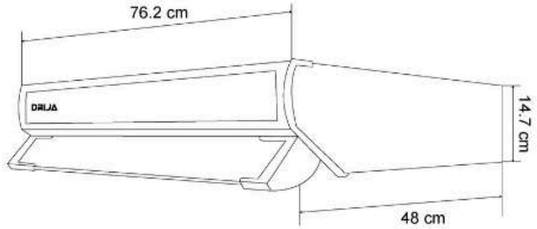

Certificación

CB

COMPATTO 76 BLACK | ACERO

POD

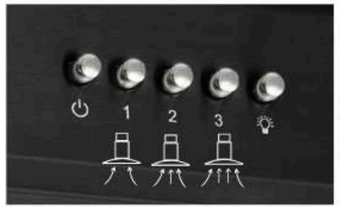

Modos de extracción

Tiene tres niveles de velocidad para el ventilador: alta, media y baja.

Capacidad de extracción

260 MCH

Luces LED

2 luces LED para ver fácilmente lo que estás cocinando.

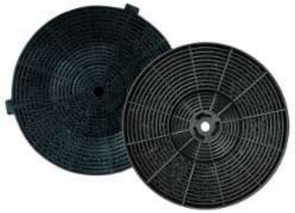

Filtro de carbón activo

Elimina olores y humo al instante, sin necesidad de instalaciones complicadas.

Filtros de acero inoxidable

Durabilidad excepcional, resistencia a la corrosión y limpieza sin complicaciones.

Bajo nivel de ruido

52-55 dB

spec.

Tamaño	76 cm
Dimensiones (cm) (An. x Prof. x Alt.)	76 x 48 x 14.70
Materiales	Acero- Negro+ Vidrio
Peso neto	8.7 kg (N)- 8.40 kg (A)
Ruido	Botón Pulsador
Control	52- 55dB
MCH	260
Potencia	120 W
Voltaje	110V-60Hz
Tipo de montaje	En pared

PODs

- 3 Filtros de acero inoxidable mantenimiento cada 2 meses.
- 1 Filtro de carbón activo - reemplazo cada 3 meses.
- Sistema mixto: Recirculación con ducto.

***Algunas imágenes son referenciales para fines ilustrativos.

DRIJA

COMPATTO 90 BLACK | ACERO

1 AÑO GARANTÍA

DR

Instalación

Para la instalación de un extractor, es recomendable asegurarse de que la distancia entre el tope y el extractor sea de 76 cm.

Esto garantiza un funcionamiento eficiente y seguro del extractor.

Además, es importante seguir las instrucciones del fabricante y verificar que el extractor esté correctamente nivelado y fijado.

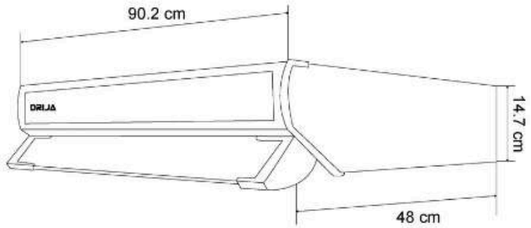

Certificación

CB

COMPATTO 90 BLACK | ACERO

POD

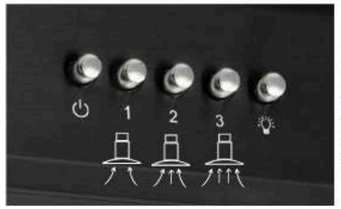

Modos de extracción

Tiene tres niveles de velocidad para el ventilador: alta, media y baja.

Capacidad de extracción

260 MCH

Luces LED

2 luces LED para ver fácilmente lo que estás cocinando.

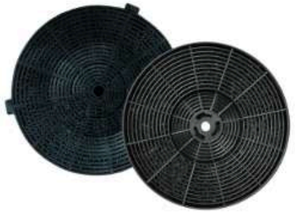

Filtro de carbón activo

Elimina olores y humo al instante, sin necesidad de instalaciones complicadas.

Filtros de acero inoxidable

Durabilidad excepcional, resistencia a la corrosión y limpieza sin complicaciones.

Bajo nivel de ruido

52-55 dB

spec.

Tamaño	90 cm
Dimensiones (cm) (An. x Prof. x Alt.)	90 x 48 x 14.70
Materiales	Acero - Negro+ Vidrio
Peso neto	10.0 kg (N)- 9.3kg (A)
Ruido	52- 55 dB
Control	Botón Pulsador
MCH	260
Potencia	120 W
Voltaje	110V – 60 Hz
Tipo de montaje	En pared

PODs

- 3 Filtros de acero inoxidable mantenimiento cada 2 meses.
- 1 Filtro de carbón activo - reemplazo cada 3 meses.
- Sistema mixto: Recirculación con ducto.

***Algunas imágenes son referenciales para fines ilustrativos.

DRIJA

SLIM TOUCH 60 BLACK | ACERO

1 AÑO GARANTÍA

DR

Instalación

Para la instalación de un extractor, es recomendable asegurarse de que la distancia entre el tope y el extractor sea de 76 cm.

Esto garantiza un funcionamiento eficiente y seguro del extractor.

Además, es importante seguir las instrucciones del fabricante y verificar que el extractor esté correctamente nivelado y fijado.

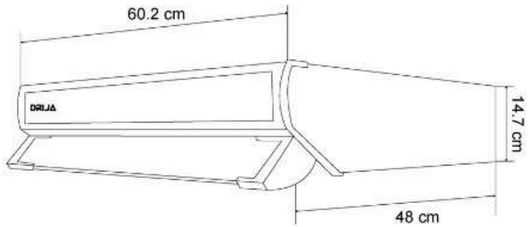

Certificación

CB

SLIM TOUCH 60 BLACK | ACERO

POD

Temporizador de apagado

El temporizador de apagado automático (1hr) permite que el extractor se detenga solo después del tiempo estimado, evitando el consumo innecesario de energía

Capacidad de extracción

260 MCH

Luces LED

2 luces LED para ver fácilmente lo que estás cocinando.

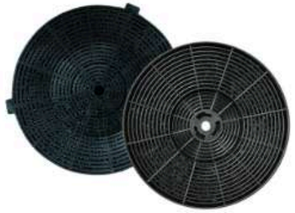

Filtro de carbón activo

Elimina olores y humo al instante, sin necesidad de instalaciones complicadas.

Filtros de acero inoxidable

Durabilidad excepcional, resistencia a la corrosión y limpieza sin complicaciones.

Modos de extracción

Tiene tres niveles de velocidad para el ventilador: alta, media y baja.

spec.

Tamaño	60 cm
Dimensiones (cm) (An. x Prof. x Alt.)	60.2 x 48 x 14.70
Materiales	Acero- Negro + Vidrio
Peso neto	7.70 kg (N)- 7.00 kg (A)
Ruido	52-55 dB
Control	Panel Digital
MCH	260
Potencia	120 W
Voltaje	110V – 60 Hz
Tipo de montaje	En pared

PODs

- 2 Filtros de acero inoxidable mantenimiento cada 2 meses.
- 1 Filtro de carbón activo - reemplazo cada 3 meses.
- Sistema mixto: Recirculación con ducto.

***Algunas imágenes son referenciales para fines ilustrativos.

DRIJA

SLIM TOUCH 76 BLACK | ACERO

1 AÑO GARANTÍA

DR

Instalación

Para la instalación de un extractor, es recomendable asegurarse de que la distancia entre el tope y el extractor sea de 76 cm.

Esto garantiza un funcionamiento eficiente y seguro del extractor.

Además, es importante seguir las instrucciones del fabricante y verificar que el extractor esté correctamente nivelado y fijado.

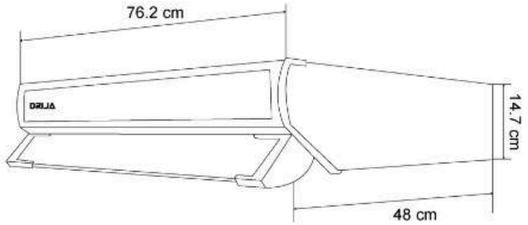

Certificación

CB

SLIM TOUCH 76 BLACK | ACERO

POD

Temporizador de apagado

El temporizador de apagado automático (1hr) permite que el extractor se detenga solo después del tiempo estimado, evitando el consumo innecesario de energía

Capacidad de extracción

260 MCH

Luces LED

2 luces LED para ver fácilmente lo que estás cocinando.

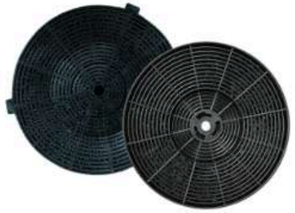

Filtro de carbón activo

Elimina olores y humo al instante, sin necesidad de instalaciones complicadas.

Filtros de acero inoxidable

Durabilidad excepcional, resistencia a la corrosión y limpieza sin complicaciones.

Modos de extracción

Tiene tres niveles de velocidad para el ventilador: alta, media y baja.

spec.

Tamaño	76 cm
Dimensiones (cm) (An. x Prof. x Alt.)	76.2 x 48 x 14.70
Materiales	Acero- Negro +Vidrio
Peso neto	9.00 kg (N)- 8.50 kg (A)
Ruido	52-55 dB
Control	Panel Digital
MCH	260
Potencia	120 W
Voltaje	110V – 60 Hz
Tipo de montaje	En pared

PODs

- 3 Filtros de acero inoxidable mantenimiento cada 2 meses.
- 1 Filtro de carbón activo - reemplazo cada 3 meses.
- Sistema mixto: Recirculación con ducto.

***Algunas imágenes son referenciales para fines ilustrativos.

DRIJA

SLIM TOUCH 90 BLACK | ACERO

1 AÑO GARANTÍA

DR

Instalación

Para la instalación de un extractor, es recomendable asegurarse de que la distancia entre el tope y el extractor sea de 76 cm.

Esto garantiza un funcionamiento eficiente y seguro del extractor.

Además, es importante seguir las instrucciones del fabricante y verificar que el extractor esté correctamente nivelado y fijado.

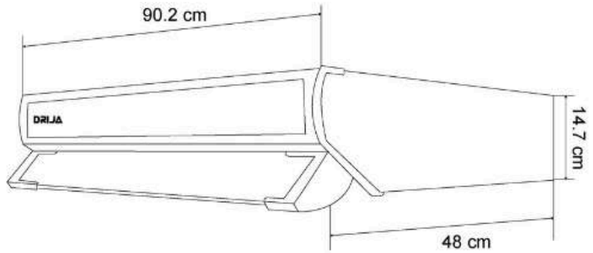

Certificación

CB

SLIM TOUCH 90 BLACK | ACERO

POD

Temporizador de apagado

El temporizador de apagado automático (1hr) permite que el extractor se detenga solo después del tiempo estimado, evitando el consumo innecesario de energía

Capacidad de extracción

260 MCH

Luces LED

2 luces LED para ver fácilmente lo que estás cocinando.

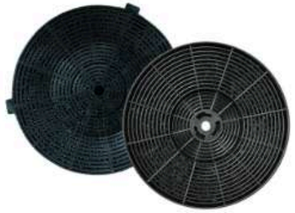

Filtro de carbón activo

Elimina olores y humo al instante, sin necesidad de instalaciones complicadas.

Filtros de acero inoxidable

Durabilidad excepcional, resistencia a la corrosión y limpieza sin complicaciones.

Modos de extracción

Tiene tres niveles de velocidad para el ventilador: alta, media y baja.

spec.

Tamaño	90 cm
Dimensiones (cm) (An. x Prof. x Alt.)	90.2 x 48 x 14.70
Materiales	Acero- Negro + Vidrio
Peso neto	10.70 kg (N)- 10.0 kg (A)
Ruido	52-55 dB
Control	Panel Digital
MCH	260
Potencia	120 W
Voltaje	110V – 60 Hz
Tipo de montaje	En pared

PODs

- 3 Filtros de acero inoxidable mantenimiento cada 2 meses.
- 1 Filtro de carbón activo - reemplazo cada 3 meses.
- Sistema mixto: Recirculación con ducto.

***Algunas imágenes son referenciales para fines ilustrativos.

DRIJA

RETRÁCTIL TOUCH 60 BLACK

1 AÑO GARANTÍA

DR

Instalación

Para la instalación de un extractor, es recomendable asegurarse de que la distancia entre el tope y el extractor sea de 76 cm.

Esto garantiza un funcionamiento eficiente y seguro del extractor.

Además, es importante seguir las instrucciones del fabricante y verificar que el extractor esté correctamente nivelado y fijado.

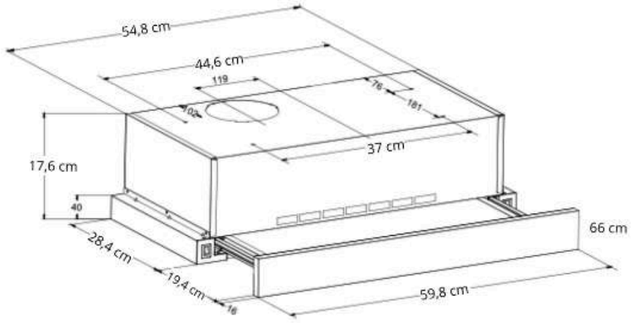

Certificación

CB

RETRÁCTIL TOUCH 60 BLACK

POD

Diseño discreto y moderno

Su estructura empotrable con frente delgado en vidrio negro se integra de forma elegante y casi invisible en la cocina

Capacidad de extracción

270 MCH

Luces LED

Tira LED para ver fácilmente lo que estás cocinando.

Reloj y temporizador de apagado

Permite visualizar la hora y programar el tiempo de funcionamiento del extractor hasta 1 hora.

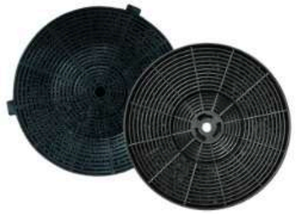

Filtro de carbón activo

Elimina olores y humo al instante, sin necesidad de instalaciones complicadas.

Alta eficiencia en filtración

El acero inoxidable y el aluminio capturan eficazmente grasa y residuos, evitando su acumulación en la campana

spec.

Tamaño	60 cm
Dimensiones (cm) (An. x Prof. x Alt.)	59,8 x 30 x 17.60
Materiales	Negro + Vidrio
Peso neto	5.82 kg
Ruido	52-55 dB
Control	Panel Digital
MCH	270
Potencia de Luz	4W
Potencia	120 W
Voltaje	120V – 60 Hz
Tipo de montaje	Empotrable

PODs

- 2 Filtros de acero + aluminio mantenimiento cada 2 meses
- 1 Filtro de carbón activo - reemplazo cada 6 meses
- Sistema mixto: Recirculación con ducto.

***Algunas imágenes son referenciales para fines ilustrativos.

DRIJA

RETRÁCTIL TOUCH 76 BLACK

1 AÑO GARANTÍA

DR

Instalación

Para la instalación de un extractor, es recomendable asegurarse de que la distancia entre el tope y el extractor sea de 76 cm.

Esto garantiza un funcionamiento eficiente y seguro del extractor.

Además, es importante seguir las instrucciones del fabricante y verificar que el extractor esté correctamente nivelado y fijado.

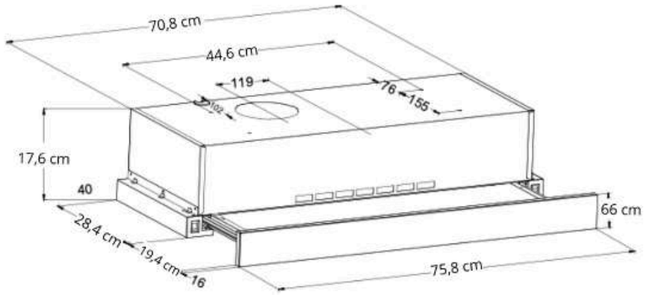

Certificación

CB

RETRÁCTIL TOUCH 76 BLACK

POD

Diseño discreto y moderno

Su estructura empotrable con frente delgado en vidrio negro se integra de forma elegante y casi invisible en la cocina

Capacidad de extracción

270 MCH

Luces LED

Tira LED para ver fácilmente lo que estás cocinando.

Reloj y temporizador de apagado

Permite visualizar la hora y programar el tiempo de funcionamiento del extractor hasta 1 hora.

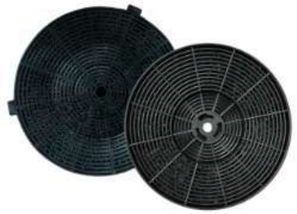

Filtro de carbón activo

Elimina olores y humo al instante, sin necesidad de instalaciones complicadas.

Alta eficiencia en filtración

El acero inoxidable y el aluminio capturan eficazmente grasa y residuos, evitando su acumulación en la campana

spec.

Tamaño	76 cm
Dimensiones (cm) (An. x Prof. x Alt.)	75.8 x 30 x 17.60
Materiales	Negro + Vidrio
Peso neto	7.22 kg
Ruido	52-55 dB
Control	Panel Digital
MCH	270
Potencia de Luz	4W
Potencia	120 W
Voltaje	120V – 60 Hz
Tipo de montaje	Empotrable

PODs

- 2 Filtros de acero + aluminio mantenimiento cada 2 meses
- 1 Filtro de carbón activo - reemplazo cada 6 meses
- Sistema mixto: Recirculación con ducto.

***Algunas imágenes son referenciales para fines ilustrativos.

DRIJA

RETRÁCTIL TOUCH 90 BLACK

1 AÑO GARANTÍA

DR

Instalación

Para la instalación de un extractor, es recomendable asegurarse de que la distancia entre el tope y el extractor sea de 76 cm.

Esto garantiza un funcionamiento eficiente y seguro del extractor.

Además, es importante seguir las instrucciones del fabricante y verificar que el extractor esté correctamente nivelado y fijado.

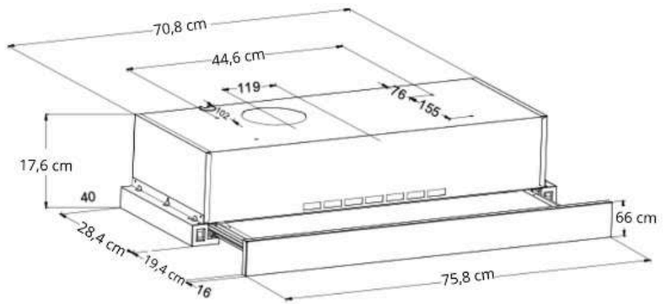

Certificación

CB

RETRÁCTIL TOUCH 90 BLACK

POD

Diseño discreto y moderno

Su estructura empotrable con frente delgado en vidrio negro se integra de forma elegante y casi invisible en la cocina

Capacidad de extracción

270 MCH

Luces LED

Tira LED para ver fácilmente lo que estás cocinando.

Reloj y temporizador de apagado

Permite visualizar la hora y programar el tiempo de funcionamiento del extractor hasta 1 hora.

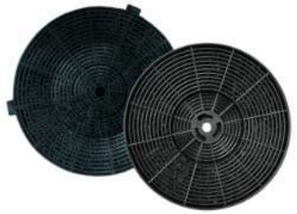

Filtro de carbón activo

Elimina olores y humo al instante, sin necesidad de instalaciones complicadas.

Alta eficiencia en filtración

El acero inoxidable y el aluminio capturan eficazmente grasa y residuos, evitando su acumulación en la campana

spec.

Tamaño	90 cm
Dimensiones (cm) (An. x Prof. x Alt.)	89.8 x 30 x 17.60
Materiales	Negro + Vidrio
Peso neto	8.24 kg
Ruido	52-55 dB
Control	Panel Digital
MCH	270
Potencia de Luz	4W
Potencia	120 W
Voltaje	120V – 60 Hz
Tipo de montaje	Empotrable

PODs

- 2 Filtros de acero + aluminio mantenimiento cada 2 meses
- 1 Filtro de carbón activo - reemplazo cada 6 meses
- Sistema mixto: Recirculación con ducto.

***Algunas imágenes son referenciales para fines ilustrativos.

DRIJA

RETRÁCTIL 60 ACERO

1 AÑO GARANTÍA

DR

Instalación

Para la instalación de un extractor, es recomendable asegurarse de que la distancia entre el tope y el extractor sea de 76 cm.

Esto garantiza un funcionamiento eficiente y seguro del extractor.

Además, es importante seguir las instrucciones del fabricante y verificar que el extractor esté correctamente nivelado y fijado.

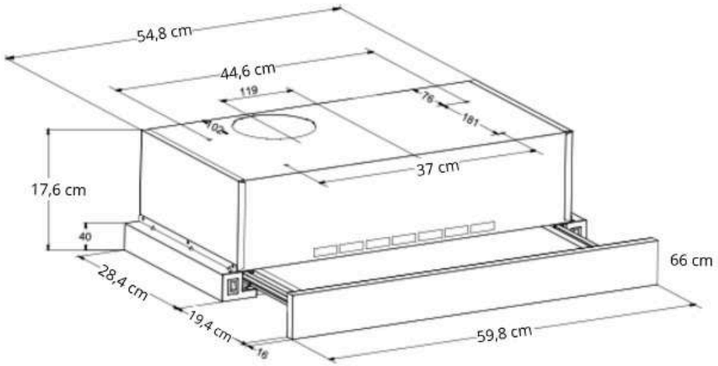

Certificación

CB

RETRÁCTIL 60 ACERO

POD

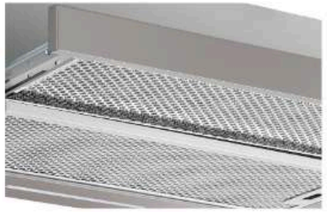

Diseño discreto y moderno

Su estructura empotrable con frente delgado en vidrio negro se integra de forma elegante y casi invisible en la cocina

Capacidad de extracción

270 MCH

Tira LED

Tira LED para ver fácilmente lo que estás cocinando.

Alta eficiencia en filtración

El acero inoxidable y el aluminio capturan eficazmente grasa y residuos, evitando su acumulación en la campana

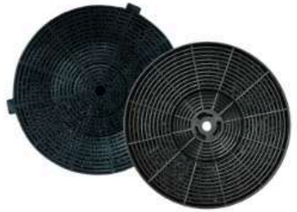

Filtro de carbón activo

Elimina olores y humo al instante, sin necesidad de instalaciones complicadas.

Control fácil e intuitivo

Ofrece un manejo práctico, directo y sin complicaciones.

PODs

spec.

Tamaño	60 cm
Dimensiones (cm) (An. x Prof. x Alt.)	59,8 x 30 x 17.60
Materiales	Acero Inoxidable
Peso neto	5.82 kg
Ruido	52-55 dB
Control	Interruptor
MCH	270
Potencia de Luz	5W
Potencia	120 W
Voltaje	120V – 60 Hz
Tipo de montaje	Empotrable

***Algunas imágenes son referenciales para fines ilustrativos.

DRIJA

RETRÁCTIL 76 ACERO

1 AÑO GARANTÍA

DR

Instalación

Para la instalación de un extractor, es recomendable asegurarse de que la distancia entre el tope y el extractor sea de 76 cm.

Esto garantiza un funcionamiento eficiente y seguro del extractor.

Además, es importante seguir las instrucciones del fabricante y verificar que el extractor esté correctamente nivelado y fijado.

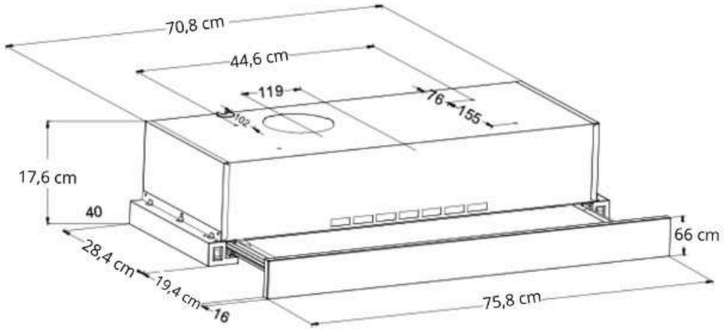

Certificación

CB

RETRÁCTIL 76 ACERO

POD

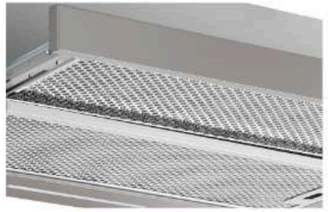

Diseño discreto y moderno

Su estructura empotrable con frente delgado en vidrio negro se integra de forma elegante y casi invisible en la cocina

Capacidad de extracción

270 MCH

Tira LED

Tira LED para ver fácilmente lo que estás cocinando.

Alta eficiencia en filtración

El acero inoxidable y el aluminio capturan eficazmente grasa y residuos, evitando su acumulación en la campana

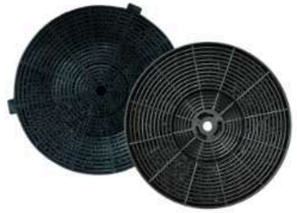

Filtro de carbón activo

Elimina olores y humo al instante, sin necesidad de instalaciones complicadas.

Control fácil e intuitivo

Ofrece un manejo práctico, directo y sin complicaciones.

spec.

Tamaño	76 cm
Dimensiones (cm) (An. x Prof. x Alt.)	75.8 x 30 x 17.60
Materiales	Acero Inoxidable
Peso neto	7.22 kg
Ruido	52-55 dB
Control	Interruptor
MCH	270
Potencia de Luz	5W
Potencia	120 W
Voltaje	120V – 60 Hz
Tipo de montaje	Empotrable

PODs

- 2 Filtros de acero + aluminio mantenimiento cada 2 meses
- 1 Filtro de carbón activo - reemplazo cada 6 meses
- Sistema mixto: Recirculación con ducto.

***Algunas imágenes son referenciales para fines ilustrativos.

DRIJA

RETRÁCTIL 90 ACERO

1 AÑO GARANTÍA

DR

Instalación

Para la instalación de un extractor, es recomendable asegurarse de que la distancia entre el tope y el extractor sea de 76 cm.

Esto garantiza un funcionamiento eficiente y seguro del extractor.

Además, es importante seguir las instrucciones del fabricante y verificar que el extractor esté correctamente nivelado y fijado.

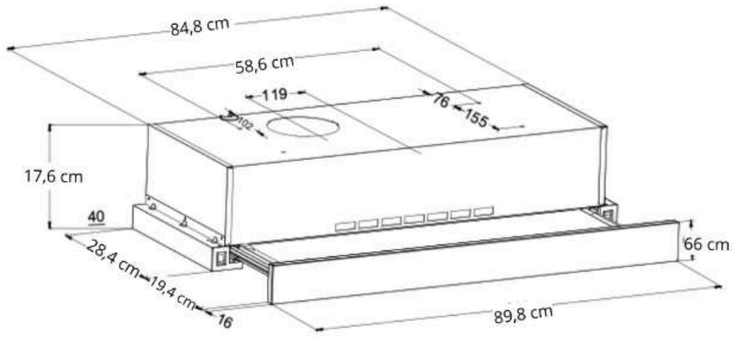

Certificación

CB

RETRÁCTIL 90 ACERO

POD

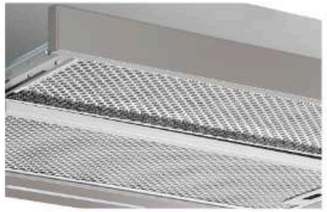

Diseño discreto y moderno

Su estructura empotrable con frente delgado en vidrio negro se integra de forma elegante y casi invisible en la cocina

Capacidad de extracción

270 MCH

Tira LED

Tira LED para ver fácilmente lo que estás cocinando.

Alta eficiencia en filtración

El acero inoxidable y el aluminio capturan eficazmente grasa y residuos, evitando su acumulación en la campana

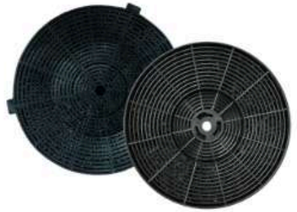

Filtro de carbón activo

Elimina olores y humo al instante, sin necesidad de instalaciones complicadas.

Control fácil e intuitivo

Ofrece un manejo práctico, directo y sin complicaciones.

spec.

Tamaño	90 cm
Dimensiones (cm) (An. x Prof. x Alt.)	89.8 x 30 x 17.60
Materiales	Acero Inoxidable
Peso neto	8.24 kg
Ruido	52-55 dB
Control	Interruptor
MCH	270
Potencia de Luz	5W
Potencia	120 W
Voltaje	120V – 60 Hz
Tipo de montaje	Empotrable

PODs

- 2 Filtros de acero + aluminio mantenimiento cada 2 meses
- 1 Filtro de carbón activo - reemplazo cada 6 meses
- Sistema mixto: Recirculación con ducto.

***Algunas imágenes son referenciales para fines ilustrativos.

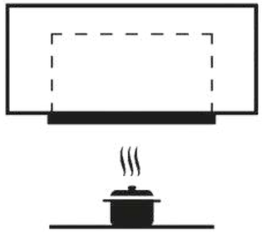

Extractores
CANOPIO

- INVISIBILE 76-I
- SOTTILE 60-B
- SOTTILE 90-B

DRIJA

NEW 2026

INVISIBILE 76 -I

1 AÑO GARANTÍA

DR

Instalación

Para la instalación de un extractor, es recomendable asegurarse de que la distancia entre el tope y el extractor sea de 76 cm.

Esto garantiza un funcionamiento eficiente y seguro del extractor.

Además, es importante seguir las instrucciones del fabricante y verificar que el extractor esté correctamente nivelado y fijado.

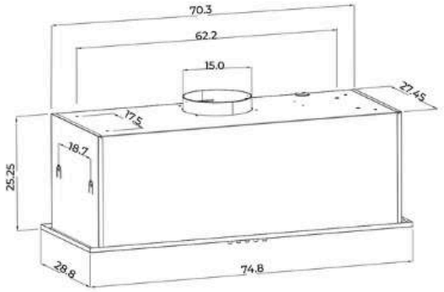

INVISIBILE 76- I

POD

Diseño empotrable invisible

Integración total en la cocina, con un estilo minimalista que se oculta a la vista para un acabado limpio y elegante.

Potente extracción

650 MCH

Botón Pulsador

Manejo sencillo e intuitivo con tres niveles de velocidad para adaptarse a cada tipo de preparación.

Tira LED

Tira LED 4w ilumina perfectamente la zona de cocción, con mayor durabilidad y eficiencia energética.

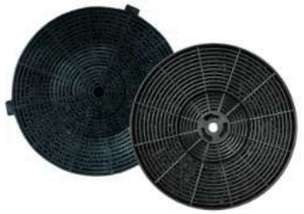

2 Filtros de carbón activo

El carbón activado, con su estructura porosa, captura partículas, olores y compuestos volátiles, mejorando así la calidad del aire y evitando olores indeseables.

Filtros de acero inoxidable

Durabilidad excepcional, resistencia a la corrosión y limpieza sin complicaciones.

spec.

Tamaño	74.8 cm
Dimensiones (cm) (An. x Prof. x Alt.)	74.80 x 28.8 x 25.25
Materiales	Acero inoxidable
Peso neto	9.5 kg
Ruido	52-55 dB
Iluminación	Tira LED 4w
Control	Botón
MCH	650
Potencia	120 W
Voltaje	120V – 60 Hz
Tipo de montaje	Empotrable

PODs

- 2 Filtros de acero inoxidable mantenimiento cada 2 meses.
- 2 filtros de carbón activo - reemplazo cada 3 meses.
- Sistema de extracción con ducto.

***Algunas imágenes son referenciales para fines ilustrativos.

DRIJA

NEW 2026

SOTTILE 60-B

1 AÑO GARANTÍA

DR

Instalación

Para la instalación de un extractor, es recomendable asegurarse de que la distancia entre el tope y el extractor sea de 76 cm.

Esto garantiza un funcionamiento eficiente y seguro del extractor.

Además, es importante seguir las instrucciones del fabricante y verificar que el extractor esté correctamente nivelado y fijado.

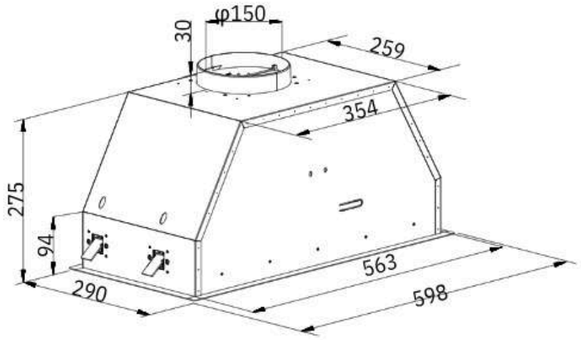

SOTTILE 60-B

POD

Diseño empotrable invisible

Integración total en la cocina, con un estilo minimalista que se oculta a la vista para un acabado limpio y elegante.

Potente extracción

500 MCH

Panel digital

Manejo sencillo e intuitivo con tres niveles de velocidad para adaptarse a cada tipo de preparación.

Reloj y temporizador de apagado

Permite visualizar la hora y programar el tiempo de funcionamiento del extractor hasta 1 hora.

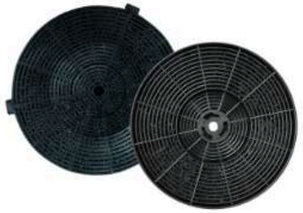

2 Filtros de carbón activo

El carbón activado, con su estructura porosa, captura partículas, olores y compuestos volátiles, mejorando así la calidad del aire y evitando olores indeseables.

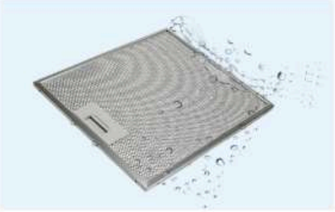

Filtro de aluminio

Durabilidad excepcional, resistencia a la corrosión y una limpieza sin complicaciones.

spec.

Tamaño	60 cm
Dimensiones (cm) (An. x Prof. x Alt.)	59.8 x 29.2 x 27.5(30.5)
Materiales	Negro mate | vidrio negro
Peso neto	8.6 kg
Iluminación	Tira LED 3.5w
Control	Panel Digital
MCH	500
Potencia	93.5 W
Voltaje	120V – 60 Hz
Tipo de montaje	Empotrable

PODs

- Filtro de aluminio- lavar cada 2 meses.
- 2 filtros de carbón activo redondos -reemplazo cada 6 meses
- Incluye ducto para extracción al exterior.

***Algunas imágenes son referenciales para fines ilustrativos.

DRIJA

NEW 2026

SOTTILE 90- B

1 AÑO GARANTÍA

DR

Instalación

Para la instalación de un extractor, es recomendable asegurarse de que la distancia entre el tope y el extractor sea de 76 cm.

Esto garantiza un funcionamiento eficiente y seguro del extractor.

Además, es importante seguir las instrucciones del fabricante y verificar que el extractor esté correctamente nivelado y fijado.

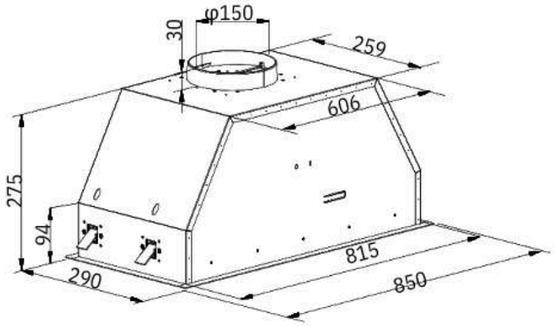

SOTTILE 90-B

POD

Diseño empotrable invisible

Integración total en la cocina, con un estilo minimalista que se oculta a la vista para un acabado limpio y elegante.

Potente extracción

500 MCH

Panel digital

Manejo sencillo e intuitivo con tres niveles de velocidad para adaptarse a cada tipo de preparación.

Reloj y temporizador de apagado

Permite visualizar la hora y programar el tiempo de funcionamiento del extractor hasta 1 hora.

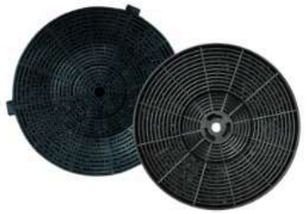

2 Filtros de carbón activo

El carbón activado, con su estructura porosa, captura partículas, olores y compuestos volátiles, mejorando así la calidad del aire y evitando olores indeseables.

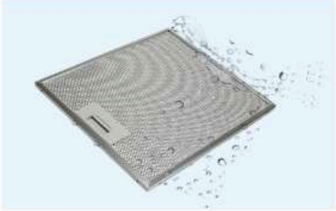

Filtro de aluminio

Durabilidad excepcional, resistencia a la corrosión y una limpieza sin complicaciones.

spec.

Tamaño	90 cm
Dimensiones (cm) (An. x Prof. x Alt.)	85 x 29 x 27.5
Materiales	Negro mate | vidrio negro
Peso neto	10.8 kg
Iluminación	Tira LED 3.5w
Control	Panel Digital
MCH	500
Potencia	93.5 W
Voltaje	120V – 60 Hz
Tipo de montaje	Empotrable

PODs

- Filtro de aluminio- lavar cada 2 meses.
- 2 filtros de carbón activo redondos -reemplazo cada 6 meses
- 1 Tira LED
- 3 velocidades de extracción.
- Incluye ducto para extracción al exterior.

***Algunas imágenes son referenciales para fines ilustrativos.

DRIJA

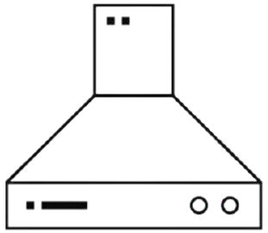

Extractores
DE PARED

- RECTÁNGULO 76 BLACK
- RECTÁNGULO 90 BLACK
- TRIANGOLO 60
- TRIANGOLO 76
- TRIANGOLO 90
- PIRÁMIDE 90 BLACK
- TRAPEZIO 90 BLACK
- PRISMA TOUCH 60
- PRISMA TOUCH 76
- PRISMA TOUCH 90
- GALAXY 76
- GALAXY 90
- QUADRATO 76 BLACK
- QUADRATO 90 BLACK
- QUADRATO 76 ACERO
- QUADRATO 90 ACERO

DRIJA

NEW 2026

GALAXY 76 BLACK | ACERO

1 AÑO GARANTÍA

DR

Instalación

Para la instalación de un extractor, es recomendable asegurarse de que la distancia entre el tope y el extractor sea de 76 cm.

Esto garantiza un funcionamiento eficiente y seguro del extractor.

Además, es importante seguir las instrucciones del fabricante y verificar que el extractor esté correctamente nivelado y fijado.

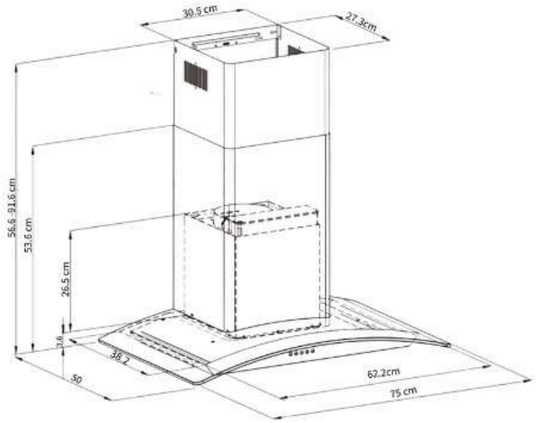

GALAXY 76 BLACK | ACERO

POD

Capacidad de extracción máx

500 MCH

Panel con botón pulsador

Luces LED

2 luces LED para ver fácilmente lo que estás cocinando.

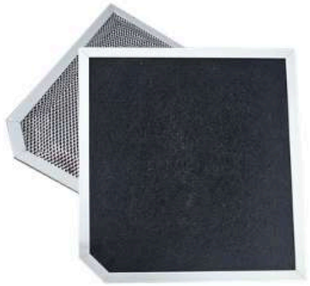

Filtro de carbón activo

Elimina olores y humo al instante, sin necesidad de instalaciones complicadas.

Filtros de acero inoxidable

Durabilidad excepcional, resistencia a la corrosión y limpieza sin complicaciones.

Chimenea ajustable a la altura

Versátil, adaptable, eficiente, práctica.

spec.

Tamaño	76 cm
Dimensiones (cm) (An. x Prof. x Alt.)	75 x 50 x 56.6-91.6
Materiales	Acero | negro mate - Vidrio templado
Peso neto	16.72 kg
Ruido	59-61 dB
Control	Panel de botón pulsador
MCH	500
Potencia	94 W
Voltaje	110-127/ 60 Hz
Tipo de montaje	En pared

PODs

- 2 Filtros de acero - mantenimiento cada 2 meses
- Vidrio templado
- 1 Filtro de carbón activo - reemplazo de 3-6 meses.
- 2 Bombillos LED - 5w
- 2 chimeneas.
- Sistema mixto: Recirculación con ducto.

***Algunas imágenes son referenciales para fines ilustrativos.

DRIJA

NEW 2026

GALAXY 90 BLACK | ACERO

1 AÑO GARANTÍA

DR

Instalación

Para la instalación de un extractor, es recomendable asegurarse de que la distancia entre el tope y el extractor sea de 76 cm.

Esto garantiza un funcionamiento eficiente y seguro del extractor.

Además, es importante seguir las instrucciones del fabricante y verificar que el extractor esté correctamente nivelado y fijado.

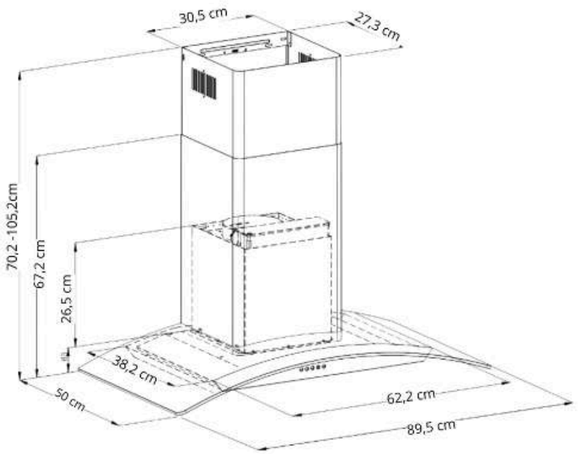

GALAXY 90 BLACK | ACERO

POD

Capacidad de extracción máx

500 MCH

Panel con botón pulsador

Luces LED

2 luces LED para ver fácilmente lo que estás cocinando.

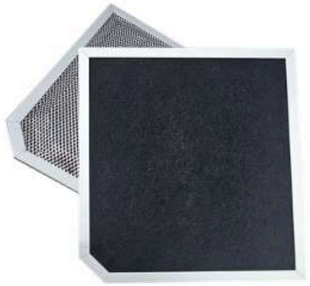

Filtro de carbón activo

Elimina olores y humo al instante, sin necesidad de instalaciones complicadas.

Filtros de acero inoxidable

Durabilidad excepcional, resistencia a la corrosión y limpieza sin complicaciones.

Chimenea ajustable a la altura

Versátil, adaptable, eficiente, práctica.

spec.

Tamaño	90 cm
Dimensiones (cm) (An. x Prof. x Alt.)	89.50 x 50 x 70.2-105.2
Materiales	Acero | negro mate - Vidrio templado
Peso neto	18.22 kg
Ruido	59-61 dB
Control	Panel de botón pulsador
MCH	500
Potencia	94W
Voltaje	110-127/ 60 Hz
Tipo de montaje	En pared

PODs

- 2 Filtros de acero - mantenimiento cada 2 meses
- Vidrio templado
- 1 Filtro de carbón activo - reemplazo de 3-6 meses.
- 2 Bombillos LED - 5w
- 2 chimeneas.
- Sistema mixto: Recirculación con ducto.

***Algunas imágenes son referenciales para fines ilustrativos.

DRIJA

NEW 2026

PRISMA TOUCH 60 BLACK |ACERO

1 AÑO GARANTÍA

DR

Instalación

Para la instalación de un extractor, es recomendable asegurarse de que la distancia entre el tope y el extractor sea de 76 cm.

Esto garantiza un funcionamiento eficiente y seguro del extractor.

Además, es importante seguir las instrucciones del fabricante y verificar que el extractor esté correctamente nivelado y fijado.

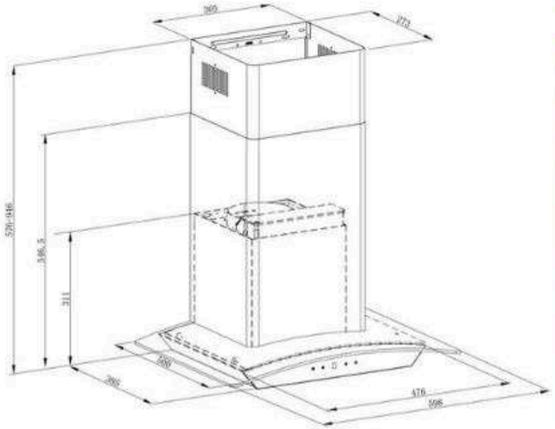

PRISMA TOUCH 60 BLACK | ACERO

POD

Capacidad de extracción máx

500 MCH

NEW

Reloj y temporizador de apagado programable

Permite visualizar la hora y programar el tiempo de funcionamiento del extractor hasta 1 hora.

Luces LED

2 luces LED para ver fácilmente lo que estás cocinando.

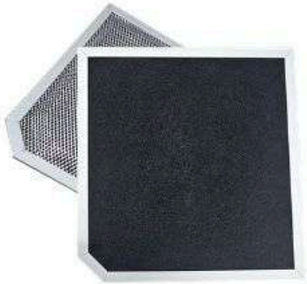

Filtro de carbón activo

Elimina olores y humo al instante, sin necesidad de instalaciones complicadas.

Filtros de acero inoxidable

Durabilidad excepcional, resistencia a la corrosión y limpieza sin complicaciones.

Chimenea ajustable a la altura

Versátil, adaptable, eficiente, práctica.

spec.

Tamaño	60 cm
Dimensiones (cm) (An. x Prof. x Alt.)	59.8 x 50 x 57.6-94.6
Materiales	Acero | negro mate - Vidrio templado
Peso neto	14.44 kg
Ruido	59-61 dB
Control	Panel Digital
MCH	500
Potencia	93 W
Voltaje	110-127/ 60 Hz
Tipo de montaje	En pared

PODs

- 1 Filtro de acero - mantenimiento cada 2 meses
- Vidrio templado
- 1 filtro carbón activo - reemplazo de 3 a 6 meses.
- 2 chimeneas.
- Temporizador programable
- Sistema mixto: Recirculación con ducto

***Algunas imágenes son referenciales para fines ilustrativos.

DRIJA

NEW 2026

PRISMA TOUCH 76 BLACK | ACERO

1 AÑO GARANTÍA

DR

Instalación

Para la instalación de un extractor, es recomendable asegurarse de que la distancia entre el tope y el extractor sea de 76 cm.

Esto garantiza un funcionamiento eficiente y seguro del extractor.

Además, es importante seguir las instrucciones del fabricante y verificar que el extractor esté correctamente nivelado y fijado.

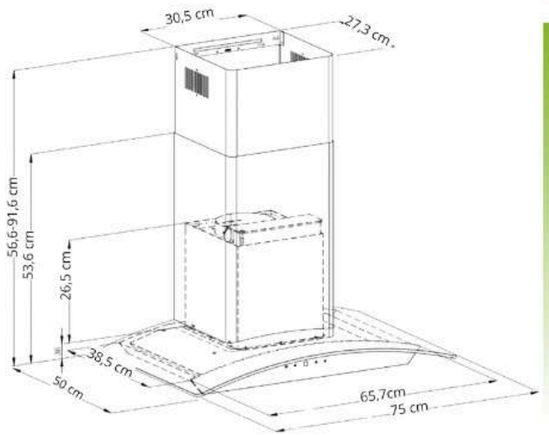

PRISMA TOUCH 76 BLACK | ACERO

POD

Capacidad de extracción máx

500 MCH

NEW

Reloj y temporizador de apagado programable

Permite visualizar la hora y programar el tiempo de funcionamiento del extractor hasta 1 hora.

Luces LED

2 luces LED para ver fácilmente lo que estás cocinando.

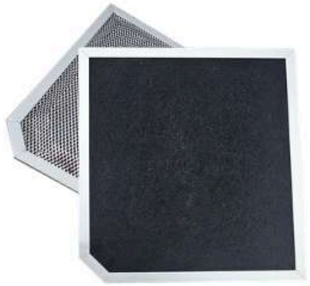

Filtro de carbón activo

Elimina olores y humo al instante, sin necesidad de instalaciones complicadas.

Filtros de acero inoxidable

Durabilidad excepcional, resistencia a la corrosión y limpieza sin complicaciones.

Chimenea ajustable a la altura

Versátil, adaptable, eficiente, práctica.

spec.

Tamaño	76 cm
Dimensiones (cm) (An. x Prof. x Alt.)	75 x 50 x 56.6-91.6
Materiales	Acero Inoxidable |Negro mate | negro mate | Vidrio templado
Peso neto	17.20 kg
Ruido	59-61 dB
Control	Panel Digital
MCH	500
Potencia	93 W
Voltaje	110-127/ 60 Hz
Tipo de montaje	En pared

PODs

- 1 Filtro de acero - mantenimiento cada 2 meses
- Vidrio templado
- 1 Filtro de carbón activo - reemplazo de 3 a 6 meses.
- 2 chimeneas.
- Temporizador programable.
- Sistema mixto: Recirculación con ducto.

***Algunas imágenes son referenciales para fines ilustrativos.

DRIJA

NEW 2026

PRISMA TOUCH 90 BLACK | ACERO

1 AÑO GARANTÍA

DR

Instalación

Para la instalación de un extractor, es recomendable asegurarse de que la distancia entre el tope y el extractor sea de 76 cm.

Esto garantiza un funcionamiento eficiente y seguro del extractor.

Además, es importante seguir las instrucciones del fabricante y verificar que el extractor esté correctamente nivelado y fijado.

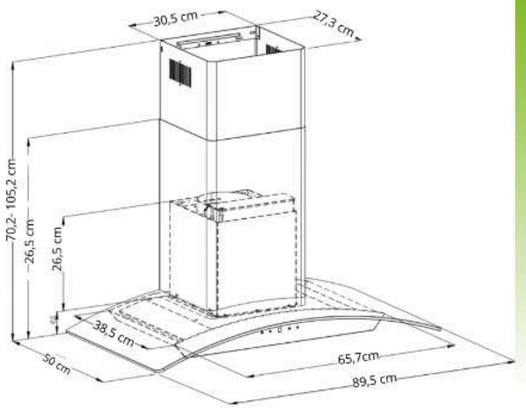

PRISMA TOUCH 90 BLACK | ACERO

POD

Capacidad de extracción máx

500 MCH

NEW

Reloj y temporizador de apagado programable

Permite visualizar la hora y programar el tiempo de funcionamiento del extractor hasta 1 hora.

Luces LED

2 luces LED para ver fácilmente lo que estás cocinando.

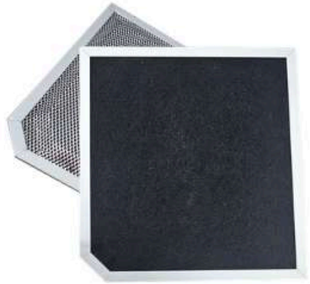

Filtro de carbón activo

Elimina olores y humo al instante, sin necesidad de instalaciones complicadas.

Filtros de acero inoxidable

Durabilidad excepcional, resistencia a la corrosión y limpieza sin complicaciones.

Chimenea ajustable a la altura

Versátil, adaptable, eficiente, práctica.

spec.

Tamaño	90 cm
Dimensiones (cm) (An. x Prof. x Alt.)	89.5 x 50 x 70.2-105.2
Materiales	Acero |-Vidrio templado
Peso neto	18.66 kg
Ruido	59-61 dB
Control	Panel Digital
MCH	500
Potencia	93 W
Voltaje	110-127/ 60 Hz
Tipo de montaje	En pared

PODs

- 1 Filtro de acero - mantenimiento cada 2 meses
- Vidrio templado
- 1 Filtro de carbón activo - reemplazo de 3 a 6 meses.
- 2 chimeneas.
- Temporizador programable.
- Sistema mixto: Recirculación con ducto.

***Algunas imágenes son referenciales para fines ilustrativos.

DRIJA

NEW 2026

RECTANGULO 76 BLACK

1 AÑO GARANTÍA

DR

Instalación

Para la instalación de un extractor, es recomendable asegurarse de que la distancia entre el tope y el extractor sea de 76 cm.

Esto garantiza un funcionamiento eficiente y seguro del extractor.

Además, es importante seguir las instrucciones del fabricante y verificar que el extractor esté correctamente nivelado y fijado.

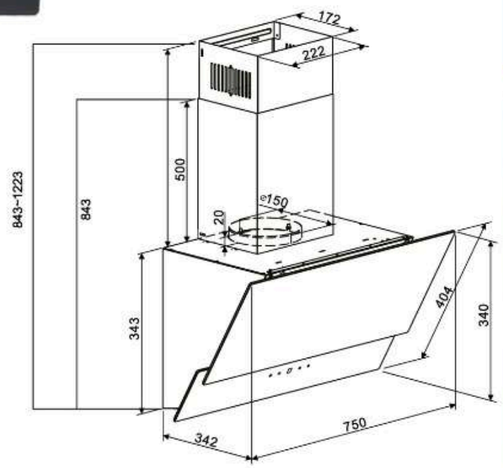

RECTANGULO 76 BLACK

POD

Diseño elegante

Para una cocina moderna y de diseño elegante, con acabado de vidrio negro que realzará tu cocina

Capacidad de extracción

400 MCH

NEW

Reloj y temporizador de apagado programable

Permite visualizar la hora y programar el tiempo de funcionamiento del extractor hasta 1 hr.

Tira LED

para ver fácilmente lo que estás cocinando.

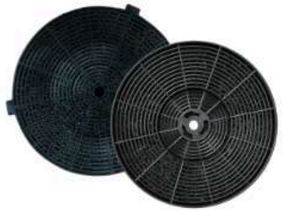

2 Filtros de carbón activo

El Filtro de carbón activo atrapa y elimina olores, humo y grasa con alta eficacia.

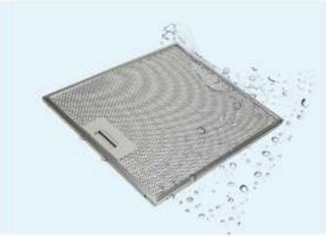

Filtros lavables de aluminio

Durabilidad excepcional, resistencia a la corrosión y una limpieza sin complicaciones.

spec.

Tamaño	76 cm
Dimensiones (cm) (An. x Prof. x Alt.)	75.0 x 34.2 x 84.3 - 122.3
Materiales	Vidrio templado Negro
Peso neto	11.10 kg
Ruido	59-61 dB
Control	Panel Digital
MCH	400
Potencia	71.5 W
Voltaje	110-127/ 60 Hz
Tipo de montaje	En pared

PODs

- 1 Filtro de aluminio- mantenimiento cada 2 meses.
- 2 Filtros de carbón activo - reemplazo cada 3 meses.
- 3 velocidades de extracción.
- 2 chimeneas.
- Extracción silenciosa.
- Sistema mixto: Recirculación con ducto.

***Algunas imágenes son referenciales para fines ilustrativos.

DRIJA

NEW 2026

RECTANGULO 90 BLACK

1 AÑO GARANTÍA

Instalación

Para la instalación de un extractor, es recomendable asegurarse de que la distancia entre el tope y el extractor sea de 76 cm.

Esto garantiza un funcionamiento eficiente y seguro del extractor.

Además, es importante seguir las instrucciones del fabricante y verificar que el extractor esté correctamente nivelado y fijado.

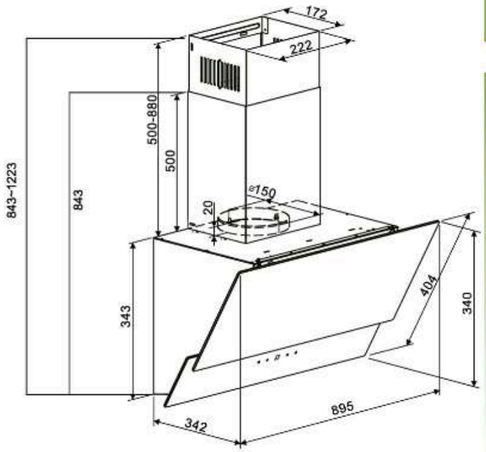

RECTANGULO 90 BLACK

POD

Diseño elegante

Para una cocina moderna y de diseño elegante, con acabado de vidrio negro que realzará tu cocina

Capacidad de extracción

400 MCH

NEW

Reloj y temporizador de apagado programable

Permite visualizar la hora y programar el tiempo de funcionamiento del extractor hasta 1 hr.

Tira LED

para ver fácilmente lo que estás cocinando.

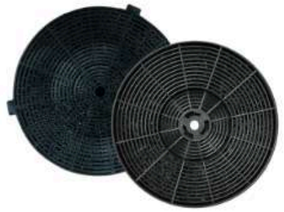

2 Filtros de carbón activo

El Filtro de carbón activo atrapa y elimina olores, humo y grasa con alta eficacia.

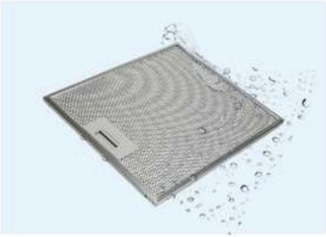

Filtros lavables de aluminio

Durabilidad excepcional, resistencia a la corrosión y una limpieza sin complicaciones.

spec.

Tamaño	90 cm
Dimensiones (An. x Prof. x Alt.)	89.5 x 34.2 x 84.3 - 122.3
Materiales	Vidrio templado Negro
Peso neto	12 kg
Ruido	59-61 dB
Control	Panel Digital
MCH	400
Potencia	71.5 W
Voltaje	110-127/ 60 Hz
Tipo de montaje	En pared

PODs

- 1 Filtro de aluminio- mantenimiento cada 2 meses.
- 2 Filtros de carbón activo - reemplazo cada 3 meses
- 3 velocidades de extracción.
- 2 chimeneas.
- Extracción silenciosa.
- Sistema mixto: Recirculación con ducto.

***Algunas imágenes son referenciales para fines ilustrativos.

DRIJA

EOL

RECTANGULO 76 BLACK

1 AÑO GARANTÍA

DR

Instalación

Para la instalación de un extractor, es recomendable asegurarse de que la distancia entre el tope y el extractor sea de 76 cm.

Esto garantiza un funcionamiento eficiente y seguro del extractor.

Además, es importante seguir las instrucciones del fabricante y verificar que el extractor esté correctamente nivelado y fijado.

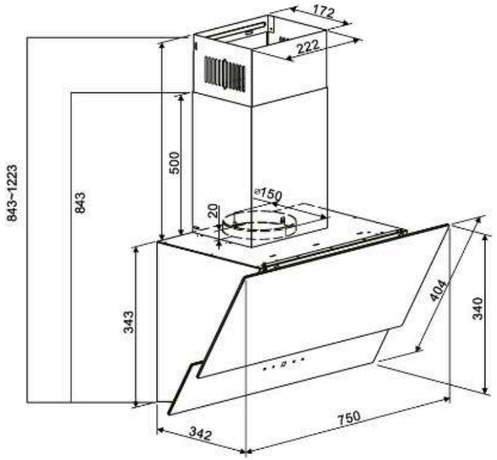

RECTANGULO 76 BLACK

POD

Diseño elegante

Para una cocina moderna y de diseño elegante, con acabado de vidrio negro que realzará tu cocina

Capacidad de extracción

400 MCH

Temporizador de apagado

El temporizador de apagado automático (1hr) permite que el extractor se detenga solo después del tiempo estimado, evitando el consumo innecesario de energía

Tira LED

para ver fácilmente lo que estás cocinando.

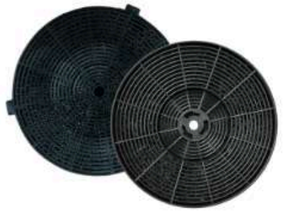

2 Filtros de carbón activo

El Filtro de carbón activo atrapa y elimina olores, humo y grasa con alta eficacia.

Filtros lavables de aluminio

Durabilidad excepcional, resistencia a la corrosión y una limpieza sin complicaciones.

spec.

Tamaño	76 cm
Dimensiones (cm) (An. x Prof. x Alt.)	75.8 x 34.2 x 84.3 - 122.3
Materiales	Vidrio templado Negro
Peso neto	11.10 kg
Ruido	59-61 dB
Control	Panel Digital
MCH	400
Potencia	71.5 W
Voltaje	110-127/ 60 Hz
Tipo de montaje	En pared

PODs

- 1 Filtro de aluminio- mantenimiento cada 2 meses.
- 2 Filtros de carbón activo - reemplazo cada 3 meses.
- 3 velocidades de extracción.
- 2 chimeneas.
- Extracción silenciosa.
- Sistema mixto: Recirculación con ducto.

***Algunas imágenes son referenciales para fines ilustrativos.

DRIJA

EOL

RECTANGULO 90 BLACK

1 AÑO GARANTÍA

DR

Instalación

Para la instalación de un extractor, es recomendable asegurarse de que la distancia entre el tope y el extractor sea de 76 cm.

Esto garantiza un funcionamiento eficiente y seguro del extractor.

Además, es importante seguir las instrucciones del fabricante y verificar que el extractor esté correctamente nivelado y fijado.

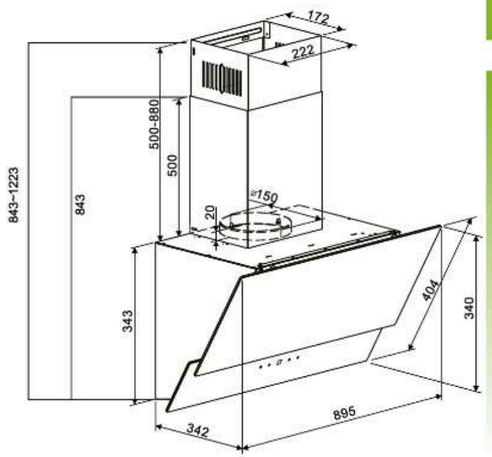

RECTANGULO 90 BLACK

POD

Diseño elegante

Para una cocina moderna y de diseño elegante, con acabado de vidrio negro que realzará tu cocina

Capacidad de extracción

400 MCH

Temporizador de apagado

El temporizador de apagado automático (1hr) permite que el extractor se detenga solo después del tiempo estimado, evitando el consumo innecesario de energía

Tira LED

para ver fácilmente lo que estás cocinando.

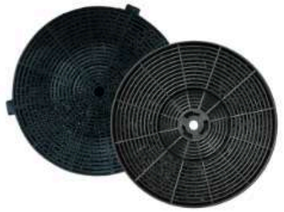

2 Filtros de carbón activo

El Filtro de carbón activo atrapa y elimina olores, humo y grasa con alta eficacia.

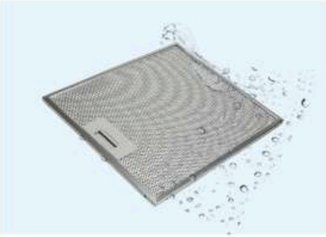

Filtros lavables de aluminio

Durabilidad excepcional, resistencia a la corrosión y una limpieza sin complicaciones.

spec.

Tamaño	90 cm
Dimensiones (An. x Prof. x Alt.)	89.5 x 34.2 x 84.3 - 122.3
Materiales	Vidrio templado Negro
Peso neto	12 kg
Ruido	59-61 dB
Control	Panel Digital
MCH	400
Potencia	71.5 W
Voltaje	110-127/ 60 Hz
Tipo de montaje	En pared

PODs

- 1 Filtro de aluminio- mantenimiento cada 2 meses.
- 2 Filtros de carbón activo - reemplazo cada 3 meses
- 3 velocidades de extracción.
- 2 chimeneas.
- Extracción silenciosa.
- Sistema mixto: Recirculación con ducto.

***Algunas imágenes son referenciales para fines ilustrativos.

DRIJA

NEW 2026

QUADRATO 76 BLACK | ACERO

1 AÑO GARANTÍA

DR

Instalación

Para la instalación de un extractor, es recomendable asegurarse de que la distancia entre el tope y el extractor sea de 76 cm.

Esto garantiza un funcionamiento eficiente y seguro del extractor.

Además, es importante seguir las instrucciones del fabricante y verificar que el extractor esté correctamente nivelado y fijado.

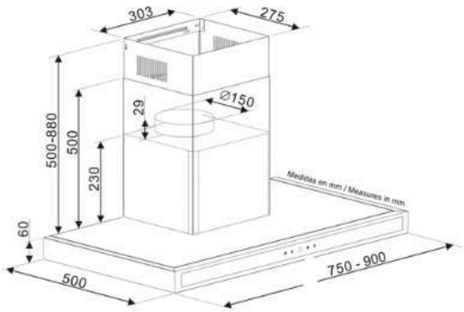

QUADRATO 76 BLACK | ACERO

POD

Capacidad de extracción máx

500 MCH

NEW

Reloj y temporizador de apagado programable

Permite visualizar la hora y programar el tiempo de funcionamiento del extractor hasta 1 hora.

Diseño delgado

Su estructura delgada y vertical optimiza el espacio sin comprometer potencia ni funcionalidad, integrándose con elegancia en cualquier cocina.

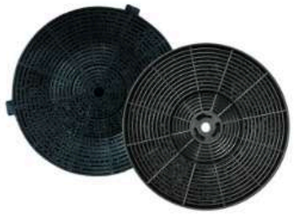

2 Filtros de carbón activo

El Filtro de carbón activo atrapa y elimina olores, humo y grasa con alta eficacia.

Filtros de acero inoxidable

Durabilidad excepcional, resistencia a la corrosión y limpieza sin complicaciones.

Luces LED

2 luces LED para ver fácilmente lo que estás cocinando.

spec.

Tamaño	76
Dimensiones (cm) (An. x Prof. x Alt.)	75 x 50 x 56-94
Materiales	Acero-Negro + vidrio frontal
Peso neto	14.18(A) -14.64 (N)
Ruido	59-61 dB
Control	Panel Digital
MCH	500
Potencia	93 W
Voltaje	110-127/ 60 Hz
Tipo de montaje	En pared

PODs

- 2 Filtros de acero - mantenimiento cada 2 meses
- Vidrio templado
- 2 Filtros de carbón activo - reemplazo de 3 - 6 meses.
- 3 velocidades de extracción.
- 2 chimeneas.
- Sistema mixto: Recirculación con ducto.

***Algunas imágenes son referenciales para fines ilustrativos.

DRIJA

NEW 2026

QUADRATO 90 BLACK | ACERO

1 AÑO GARANTÍA

DR

Instalación

Para la instalación de un extractor, es recomendable asegurarse de que la distancia entre el tope y el extractor sea de 76 cm.

Esto garantiza un funcionamiento eficiente y seguro del extractor.

Además, es importante seguir las instrucciones del fabricante y verificar que el extractor esté correctamente nivelado y fijado.

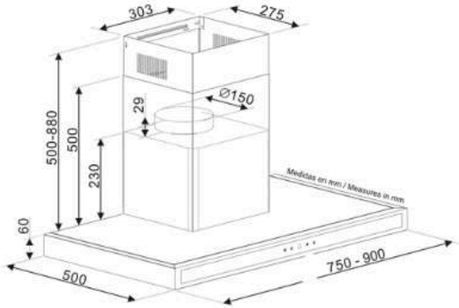

QUADRATO 90 BLACK | ACERO

POD

Capacidad de extracción máx

500 MCH

NEW

Reloj y temporizador de apagado programable

Permite visualizar la hora y programar el tiempo de funcionamiento del extractor hasta 1 hora.

Diseño delgado

Su estructura delgada y vertical optimiza el espacio sin comprometer potencia ni funcionalidad, integrándose con elegancia en cualquier cocina.

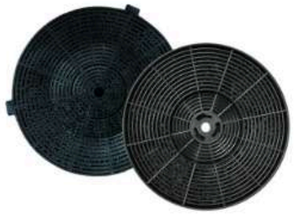

2 Filtros de carbón activo

El Filtro de carbón activo atrapa y elimina olores, humo y grasa con alta eficacia.

Filtros de acero inoxidable

Durabilidad excepcional, resistencia a la corrosión y limpieza sin complicaciones.

Luces LED

2 luces LED para ver fácilmente lo que estás cocinando.

spec.

Tamaño	90 cm
Dimensiones (cm) (An. x Prof. x Alt.)	89.5 x 50 x 56 - 94
Materiales	Acero-Negro + vidrio frontal
Peso neto	15.30 (A) - 15.72 kg (N)
Ruido	59 - 61 dB
Control	Panel Digital
MCH	500
Potencia	93 W
Voltaje	110 - 127/ 60 Hz
Tipo de montaje	En pared

PODs

- 2 Filtros de acero - mantenimiento cada 2 meses
- Vidrio templado
- 2 Filtros de carbón activo - reemplazo de 3 - 6 meses.
- 3 velocidades de extracción.
- 2 chimeneas.
- Sistema mixto: Recirculación con ducto.

***Algunas imágenes son referenciales para fines ilustrativos.

DRIJA

NEW 2026

TRIANGOLO 60

1 AÑO GARANTÍA

DR

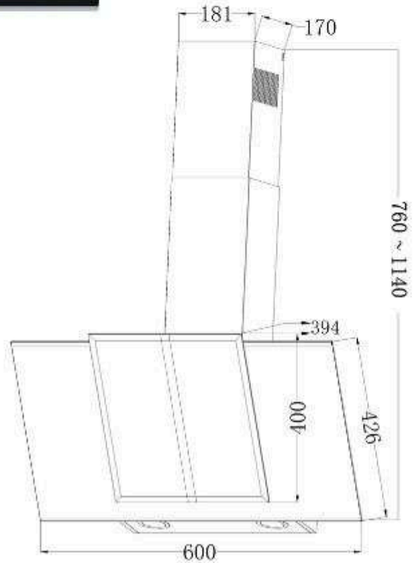

Instalación

Para la instalación de un extractor, es recomendable asegurarse de que la distancia entre el tope y el extractor sea de 76 cm.

Esto garantiza un funcionamiento eficiente y seguro del extractor.

Además, es importante seguir las instrucciones del fabricante y verificar que el extractor esté correctamente nivelado y fijado.

POD

Diseño estético de cristal negro con borde de acero

Moderno y elegante, esta campana premium de cristal está diseñada para ser un punto llamativo de tu casa.

Capacidad de extracción máx

Ventilación Poderosa

650 MCH

Panel digital + control

Control total al alcance de la mano, permite ajustar fácilmente la velocidad, la iluminación o el temporizador del extractor desde su panel digital o con el control remoto incluido.

Temporizador programable

No hay que preocuparse por apagarlo: su temporizador de 9 minutos programable apaga el extractor automáticamente.

Filtro de aluminio

Duradero y fácil de mantener, atrapa la grasa y la suciedad antes de obstruir el motor o el flujo de aire.

2 Filtros de carbón activo

El Filtro de carbón activo atrapa y elimina olores, humo y grasa con alta eficacia.

spec.

Tamaño	60
Dimensiones (cm) (An. x Prof. x Alt.)	60 x 39.4 x 76 -114
Materiales	Vidrio templado Negro
Peso neto	13.4kg
Ruido	55-60 dB
Control	Panel Digital + Control
MCH	650
Potencia	120 W
Voltaje	110V/ 60 Hz
Tipo de montaje	En pared

PODs

- 1 Filtro de aluminio - mantenimiento cada 2 meses.
- 2 Filtros carbón activo - reemplazo cada 3 meses.
- 2 bombillos LED.
- 3 velocidades de extracción.
- 2 chimeneas ajustables a la altura
- Sistema mixto: Recirculación con ducto.

***Algunas imágenes son referenciales para fines ilustrativos.

DRIJA

NEW 2026

TRIANGOLO 76

1 AÑO GARANTÍA

DR

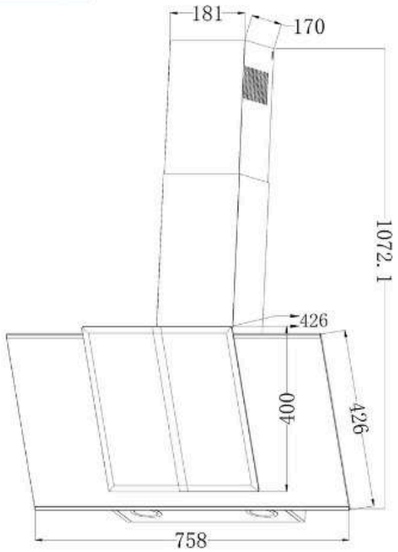

Instalación

Para la instalación de un extractor, es recomendable asegurarse de que la distancia entre el tope y el extractor sea de 76 cm.

Esto garantiza un funcionamiento eficiente y seguro del extractor.

Además, es importante seguir las instrucciones del fabricante y verificar que el extractor esté correctamente nivelado y fijado.

TRIANGOLO 76

POD

Diseño estético de cristal negro con borde de acero

Moderno y elegante, esta campana premium de cristal está diseñada para ser un punto llamativo de tu casa.

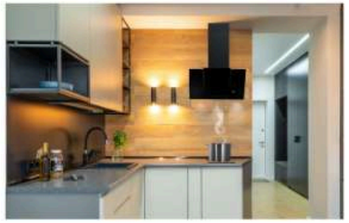

Capacidad de extracción máx

Ventilación Poderosa

650 MCH

Panel digital + control

Control total al alcance de la mano, permite ajustar fácilmente la velocidad, la iluminación o el temporizador del extractor desde su panel digital o con el control remoto incluido.

Temporizador programable

No hay que preocuparse por apagarlo: su temporizador de 9 minutos programable apaga el extractor automáticamente.

Filtro de aluminio

Duradero y fácil de mantener, atrapa la grasa y la suciedad antes de obstruir el motor o el flujo de aire.

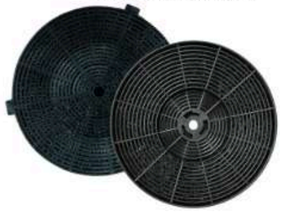

2 Filtros de carbón activo

El Filtro de carbón activo atrapa y elimina olores, humo y grasa con alta eficacia.

spec.

Tamaño	76 cm
Dimensiones (cm) (An. x Prof. x Alt.)	75.8 x 42.6 x 107.2
Materiales	Vidrio templado Negro
Peso neto	15.0 kg
Ruido	55-60 dB
Control	Panel Digital + Control
MCH	650
Potencia	120 W
Voltaje	110V/ 60 Hz
Tipo de montaje	En pared

PODs

- 1 Filtro de aluminio - mantenimiento cada 2 meses .
- 2 Filtros de carbón activo - reemplazo cada 3 meses
- 2 bombillos LED
- 3 velocidades de extracción.
- 2 chimeneas ajustables a la altura
- Extracción silenciosa.
- Sistema mixto: Recirculación con ducto.

***Algunas imágenes son referenciales para fines ilustrativos.

DRIJA

NEW 2026

TRIANGOLO 90

1 AÑO GARANTÍA

DR

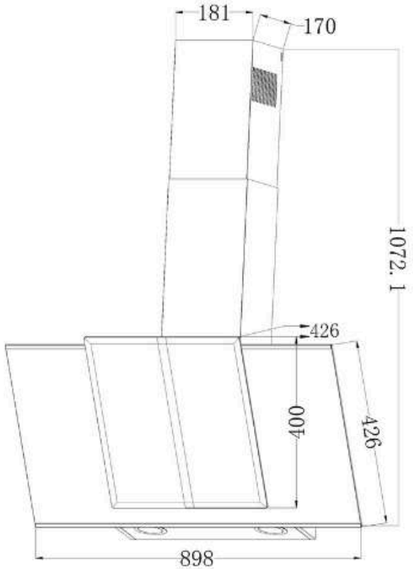

Instalación

Para la instalación de un extractor, es recomendable asegurarse de que la distancia entre el tope y el extractor sea de 76 cm.

Esto garantiza un funcionamiento eficiente y seguro del extractor.

Además, es importante seguir las instrucciones del fabricante y verificar que el extractor esté correctamente nivelado y fijado.

POD

Diseño estético de cristal negro con borde de acero

Moderno y elegante, esta campana premium de cristal está diseñada para ser un punto llamativo de tu casa.

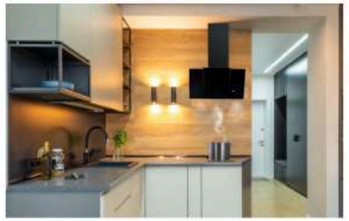

Capacidad de extracción máx

Ventilación Poderosa

650 MCH

Panel digital + control

Control total al alcance de la mano, permite ajustar fácilmente la velocidad, la iluminación o el temporizador del extractor desde su panel digital o con el control remoto incluido.

Temporizador programable

No hay que preocuparse por apagarlo: su temporizador de 9 minutos programable apaga el extractor automáticamente.

Filtro de aluminio

Duradero y fácil de mantener, atrapa la grasa y la suciedad antes de obstruir el motor o el flujo de aire.

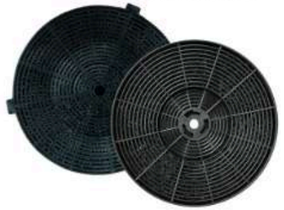

2 Filtros de carbón activo

El Filtro de carbón activo atrapa y elimina olores, humo y grasa con alta eficacia.

spec.

Tamaño	90 cm
Dimensiones (cm) (An. x Prof. x Alt.)	89.8 x 42.6 x 107.2
Materiales	Vidrio templado Negro
Peso neto	15.0 kg
Ruido	55-60 dB
Control	Panel Digital + Control
MCH	650
Potencia	120 W
Voltaje	110V/ 60 Hz
Tipo de montaje	En pared

PODs

- 1 Filtro de aluminio - mantenimiento cada 2 meses.
- 2 Filtros de carbón activo - reemplazo cada 3 meses
- 2 bombillos LED
- 3 velocidades de extracción.
- 2 chimeneas ajustables a la altura.
- Extracción silenciosa.
- Sistema mixto: Recirculación con ducto.

***Algunas imágenes son referenciales para fines ilustrativos.

DRIJA

EOL

TRIANGOLO 60

1 AÑO GARANTÍA

DR

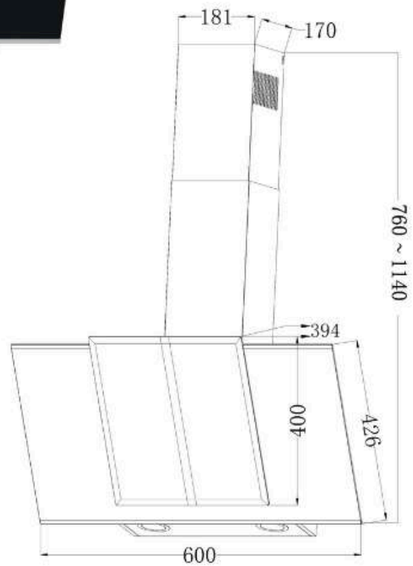

Instalación

Para la instalación de un extractor, es recomendable asegurarse de que la distancia entre el tope y el extractor sea de 76 cm.

Esto garantiza un funcionamiento eficiente y seguro del extractor.

Además, es importante seguir las instrucciones del fabricante y verificar que el extractor esté correctamente nivelado y fijado.

POD

Diseño estético de cristal negro con borde de acero

Moderno y elegante, esta campana premium de cristal está diseñada para ser un punto llamativo de tu casa.

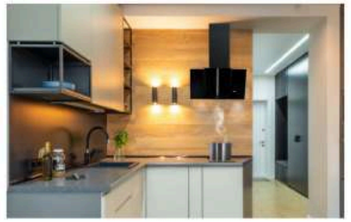

Capacidad de extracción máx

Ventilación Poderosa

650 MCH

Panel digital + control

Control total al alcance de la mano, permite ajustar fácilmente la velocidad, la iluminación o el temporizador del extractor desde su panel digital o con el control remoto incluido.

Temporizador programable

No hay que preocuparse por apagarlo: su temporizador de 9 minutos programable apaga el extractor automáticamente.

Filtro de aluminio

Duradero y fácil de mantener, atrapa la grasa y la suciedad antes de obstruir el motor o el flujo de aire.

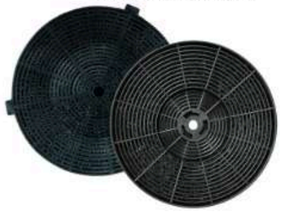

2 Filtros de carbón activo

El Filtro de carbón activo atrapa y elimina olores, humo y grasa con alta eficacia.

spec.

Tamaño	60
Dimensiones (cm) (An. x Prof. x Alt.)	60 x 39.4 x 76 -114
Materiales	Vidrio templado Negro
Peso neto	13.4kg
Ruido	55-60 dB
Control	Panel Digital + Control
MCH	650
Potencia	120 W
Voltaje	110V/ 60 Hz
Tipo de montaje	En pared

PODs

- 1 Filtro de aluminio - mantenimiento cada 2 meses.
- 2 Filtros de carbón activo - reemplazo cada 3 meses.
- 2 bombillos LED.
- 3 velocidades de extracción.
- 2 chimeneas ajustables a la altura
- Sistema mixto: Recirculación con ducto.

***Algunas imágenes son referenciales para fines ilustrativos.

DRIJA

EOL

TRIANGOLO 76

1 AÑO GARANTÍA

DR

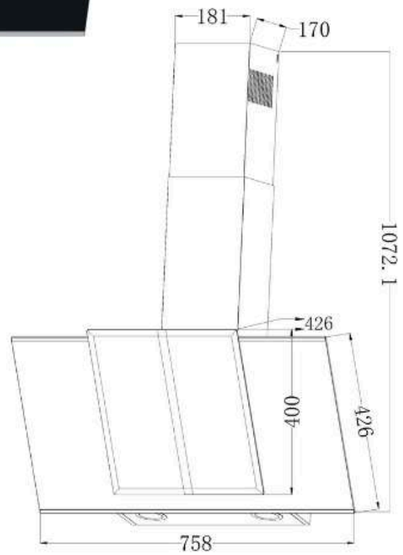

Instalación

Para la instalación de un extractor, es recomendable asegurarse de que la distancia entre el tope y el extractor sea de 76 cm.

Esto garantiza un funcionamiento eficiente y seguro del extractor.

Además, es importante seguir las instrucciones del fabricante y verificar que el extractor esté correctamente nivelado y fijado.

POD

Diseño estético de cristal negro con borde de acero

Moderno y elegante, esta campana premium de cristal está diseñada para ser un punto llamativo de tu casa.

Capacidad de extracción máx

Ventilación Poderosa

650 MCH

Panel digital + control

Control total al alcance de la mano, permite ajustar fácilmente la velocidad, la iluminación o el temporizador del extractor desde su panel digital o con el control remoto incluido.

Temporizador programable

No hay que preocuparse por apagarlo: su temporizador de 9 minutos programable apaga el extractor automáticamente.

Filtro de aluminio

Duradero y fácil de mantener, atrapa la grasa y la suciedad antes de obstruir el motor o el flujo de aire.

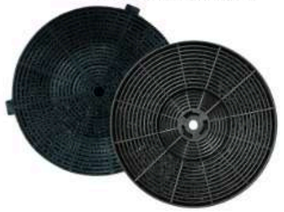

2 Filtros de carbón activo

El Filtro de carbón activo atrapa y elimina olores, humo y grasa con alta eficacia.

spec.

Tamaño	76 cm
Dimensiones (cm) (An. x Prof. x Alt.)	75.8 x 42.6 x 107.2
Materiales	Vidrio templado Negro
Peso neto	15.0 kg
Ruido	55-60 dB
Control	Panel Digital + Control
MCH	650
Potencia	120 W
Voltaje	110V/ 60 Hz
Tipo de montaje	En pared

PODs

- 1 Filtro de aluminio - mantenimiento cada 2 meses .
- 2 Filtros de carbón activo - reemplazo cada 3 meses
- 2 bombillos LED
- 3 velocidades de extracción.
- 2 chimeneas ajustables a la altura
- Extracción silenciosa.
- Sistema mixto: Recirculación con ducto.

***Algunas imágenes son referenciales para fines ilustrativos.

DRIJA

EOL

TRIANGOLO 90

1 AÑO GARANTÍA

DR

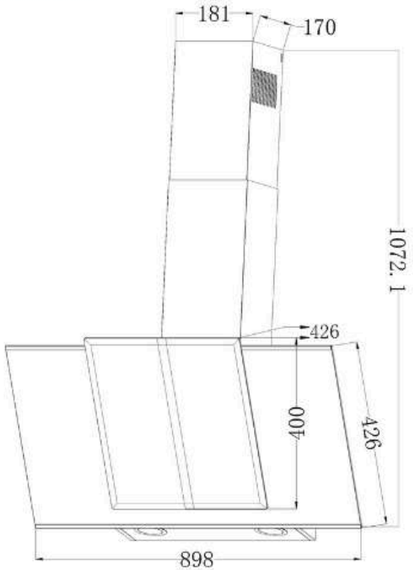

Instalación

Para la instalación de un extractor, es recomendable asegurarse de que la distancia entre el tope y el extractor sea de 76 cm.

Esto garantiza un funcionamiento eficiente y seguro del extractor.

Además, es importante seguir las instrucciones del fabricante y verificar que el extractor esté correctamente nivelado y fijado.

POD

Diseño estético de cristal negro con borde de acero

Moderno y elegante, esta campana premium de cristal está diseñada para ser un punto llamativo de tu casa.

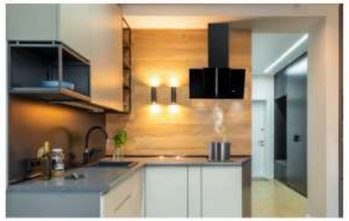

Capacidad de extracción máx

Ventilación Poderosa

650 MCH

Panel digital + control

Control total al alcance de la mano, permite ajustar fácilmente la velocidad, la iluminación o el temporizador del extractor desde su panel digital o con el control remoto incluido.

Temporizador programable

No hay que preocuparse por apagarlo: su temporizador de 9 minutos programable apaga el extractor automáticamente.

Filtro de aluminio

Duradero y fácil de mantener, atrapa la grasa y la suciedad antes de obstruir el motor o el flujo de aire.

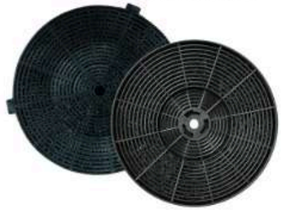

2 Filtros de carbón activo

El Filtro de carbón activo atrapa y elimina olores, humo y grasa con alta eficacia.

spec.

Tamaño	90 cm
Dimensiones (cm) (An. x Prof. x Alt.)	89.8 x 42.6 x 107.2
Materiales	Vidrio templado Negro
Peso neto	15.0 kg
Ruido	55-60 dB
Control	Panel Digital + Control
MCH	650
Potencia	120 W
Voltaje	110V/ 60 Hz
Tipo de montaje	En pared

PODs

- 1 Filtro de aluminio - mantenimiento cada 2 meses.
- 2 Filtros de carbón activo - reemplazo cada 3 meses
- 2 bombillos LED
- 3 velocidades de extracción.
- 2 chimeneas ajustables a la altura.
- Extracción silenciosa.
- Sistema mixto: Recirculación con ducto.

***Algunas imágenes son referenciales para fines ilustrativos.

DRIJA

PIRÁMIDE 90 BLACK

1 AÑO GARANTÍA

DR

Instalación

Para la instalación de un extractor, es recomendable asegurarse de que la distancia entre el tope y el extractor sea de 76 cm.

Esto garantiza un funcionamiento eficiente y seguro del extractor.

Además, es importante seguir las instrucciones del fabricante y verificar que el extractor esté correctamente nivelado y fijado.

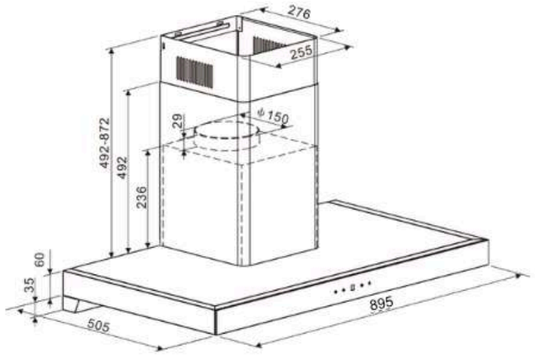

PIRÁMIDE 90 BLACK

POD

Diseño elegante y compacto

Su estructura delgada y vertical optimiza el espacio sin comprometer potencia ni funcionalidad, integrándose con elegancia en cualquier cocina.

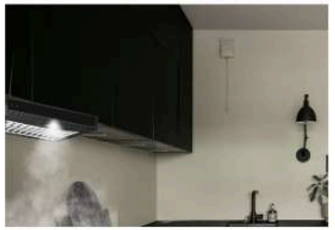

Capacidad de extracción máx

500 MCH

Reloj y temporizador de apagado programable

Permite visualizar la hora y programar el tiempo de funcionamiento del extractor hasta 1 hora.

Bandeja recolectora de grasa

Simplifica la extracción y desecho de la grasa, reduciendo la frecuencia y complejidad del mantenimiento del extractor.

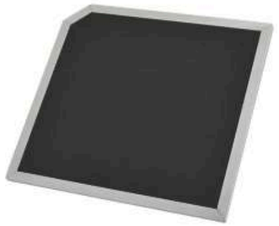

Filtro de carbón activo

Elimina olores y humo al instante, sin necesidad de instalaciones complicadas.

Filtros de acero inoxidable

Durabilidad excepcional, resistencia a la corrosión y limpieza sin complicaciones.

spec.

Tamaño	90
Dimensiones (cm) (An. x Prof. x Alt.)	89.5 x 50.5 x 58.7-96.7
Materiales	Negro+ vidrio fontal negro
Peso neto	16.6 kg
Ruido	55-60 dB
Control	panel digital táctil
MCH	500
Potencia	93W
Voltaje	110 - 127V / 60 Hz
Tipo de montaje	En pared

PODs

- 2 Filtros de acero - mantenimiento cada 2 meses.
- Extracción silenciosa.
- 1 Filtro de carbón activo - reemplazo 3 - 6 meses.
- 2 Tiras LED.
- 3 velocidades de extracción.
- Sistema mixto: Recirculación con ducto.

***Algunas imágenes son referenciales para fines ilustrativos.

DRIJA

TRAPEZIO 90 BLACK

1 AÑO GARANTÍA

DR

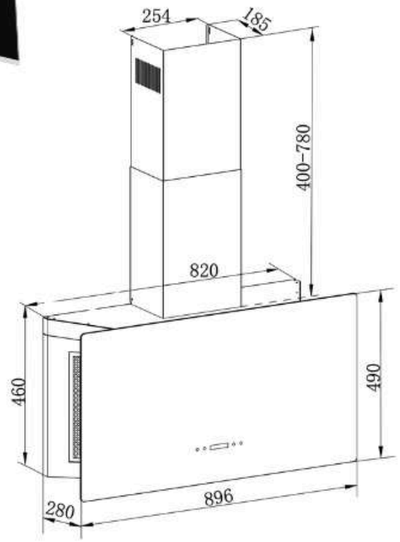

Instalación

Para la instalación de un extractor, es recomendable asegurarse de que la distancia entre el tope y el extractor sea de 76 cm.

Esto garantiza un funcionamiento eficiente y seguro del extractor.

Además, es importante seguir las instrucciones del fabricante y verificar que el extractor esté correctamente nivelado y fijado.

Certificación

CB

TRAPEZIO 90 BLACK

POD

Diseño elegante

Para una cocina moderna y de diseño elegante, con acabado de vidrio negro con borde de acero que realzará tu cocina

Capacidad de extracción máx

Ventilación Poderosa

650 MCH

Temporizador de apagado

Prográmalo para que se apague automáticamente en cualquier momento hasta 1 hora, ofreciéndote control total, comodidad y tranquilidad.

3 Filtros de acero inoxidable

El acero inoxidable y el aluminio capturan eficazmente grasa y residuos, evitando su acumulación en la campana

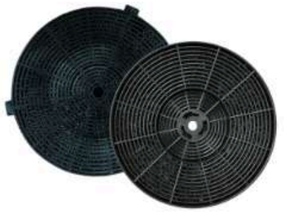

2 Filtros de carbón activo

El Filtro de carbón activo atrapa y elimina olores, humo y grasa con alta eficacia.

Chimenea ajustable a la altura

Versátil, adaptable, eficiente, práctica.

spec.

Tamaño	90
Dimensiones (cm) (An. x Prof. x Alt.)	89.5 x 28 x 460-1240
Materiales	Vidrio temp.+Negro con bordes de acero
Peso neto	20 kg
Ruido	55-60 dB
Control	Panel Digital
MCH	650
Potencia	150 W
Voltaje	110V / 60 Hz
Tipo de montaje	En pared

PODs

- 3 Filtros de acero + aluminio - mantenimiento cada 2 meses
- 2 Filtros de carbón activo - reemplazo cada 3 meses
- 2 Bombillos LED
- 3 velocidades de extracción.
- Extracción silenciosa.
- Sistema mixto: Recirculación con ducto.

***Algunas imágenes son referenciales para fines ilustrativos.

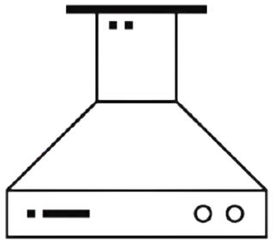

Extractores
DE ISLA

- PRISMA ISLA TOUCH 90
- PRISMA ISLA TOUCH 90 BLACK
- QUADRATO ISLA 76 BLACK
- QUADRATO ISLA 90 BLACK
- QUADRATO ISLA 76 ACERO
- QUADRATO ISLA 90 ACERO
- PENDENTE 90-B

DRIJA

QUADRATO ISLA 76 BLACK | ACERO

1 AÑO GARANTÍA

DR

Instalación

Para la instalación de un extractor, es recomendable asegurarse de que la distancia entre el tope y el extractor sea de 90 cm.

Esto garantiza un funcionamiento eficiente y seguro del extractor.

Además, es importante seguir las instrucciones del fabricante y verificar que el extractor esté correctamente nivelado y fijado.

Certificación

CB

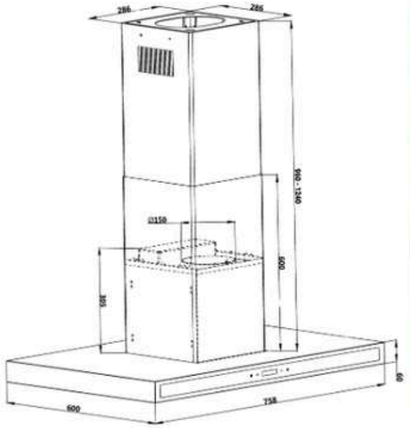

QUADRATO ISLA 76 BLACK | ACERO

POD

Diseño elegante y compacto

El diseño delgado permite una fácil integración en cualquier estilo de cocina.

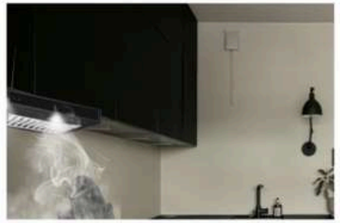

Capacidad de extracción máx

Ventilación Poderosa
650 MCH

Panel dual

Panel en ambas caras del extractor. Permite un acceso desde cualquier ángulo, por lo que podrás controlar el extractor fácilmente sin importar de qué lado de la isla estés.

Temporizador de apagado programable a 1 hora

Prográmalo para que se apague automáticamente en cualquier momento hasta 1 hora, ofreciéndote control total, comodidad y tranquilidad.

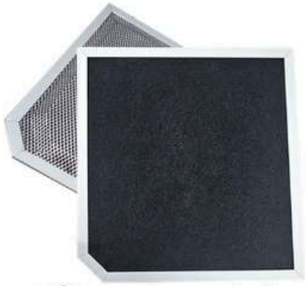

Filtro de carbón activo

Elimina olores y humo al instante, sin necesidad de instalaciones complicadas.

Filtros de acero inoxidable

Durabilidad excepcional, resistencia a la corrosión y limpieza sin complicaciones.

spec.

Tamaño	76
Dimensiones (cm) (An. x Prof. x Alt.)	75.8 x 60 x 96 -124
Materiales	Negro- Acero + vidrio fontal negro
Peso neto	21 kg
Ruido	55-60 dB
Control	Digital Frontal/ trasero
MCH	650
Potencia	150 W
Voltaje	110 - 127V / 60 Hz
Tipo de montaje	Techo

PODs

- 2 Filtros de acero + aluminio - mantenimiento cada 2 meses
- Vidrio templado
- 1 Filtro de carbón activo - reemplazo de 3-6 meses.
- 4 bombillos LED
- 3 velocidades de extracción.
- 2 chimeneas.
- Extracción silenciosa.
- Sistema mixto: Recirculación con ducto.

***Algunas imágenes son referenciales para fines ilustrativos.

DRIJA

QUADRATO ISLA 90 BLACK | ACERO

1 AÑO GARANTÍA

DR

Instalación

Para la instalación de un extractor, es recomendable asegurarse de que la distancia entre el tope y el extractor sea de 90 cm.

Esto garantiza un funcionamiento eficiente y seguro del extractor.

Además, es importante seguir las instrucciones del fabricante y verificar que el extractor esté correctamente nivelado y fijado.

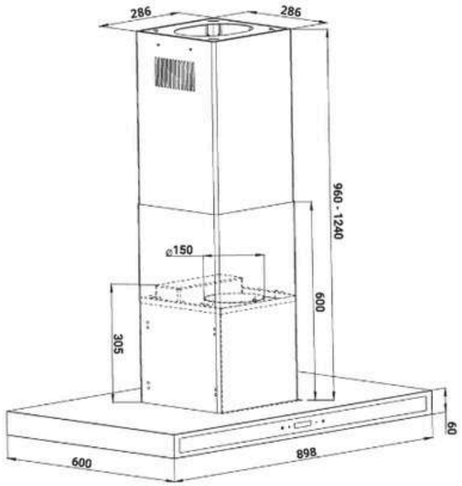

Certificación

CB

QUADRATO ISLA 90 BLACK | ACERO

POD

Diseño elegante y compacto

El diseño delgado permite una fácil integración en cualquier estilo de cocina.

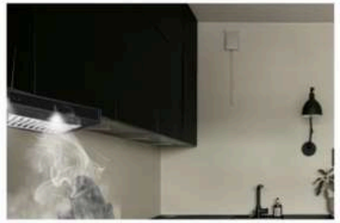

Capacidad de extracción máx

Extracción poderosa
650 MCH

Panel dual

Panel en ambas caras del extractor. Permite un acceso desde cualquier ángulo, por lo que podrás controlar el extractor fácilmente sin importar de qué lado de la isla estés.

Temporizador de apagado programable

Prográmalo para que se apague automáticamente en cualquier momento hasta 1 hora, ofreciéndo control total, comodidad y tranquilidad.

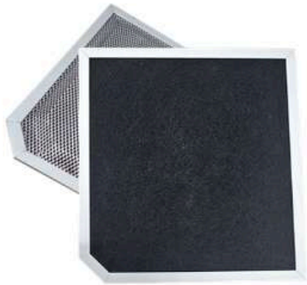

Filtro de carbón activo

Elimina olores y humo al instante, sin necesidad de instalaciones complicadas.

Filtros de acero inoxidable

Durabilidad excepcional, resistencia a la corrosión y limpieza sin complicaciones.

spec.

Tamaño	90
Dimensiones (cm) (An. x Prof. x Alt.)	89.8 x 60 x 96 -124
Materiales	Negro- Acero + vidrio fontal negro
Peso neto	24 kg
Ruido	55-60 dB
Control	Digital Frontal/ trasero
MCH	650
Potencia	150 w
Voltaje	110 - 127V / 60 Hz
Tipo de montaje	Techo

PODs

- 2 Filtros de acero + aluminio - mantenimiento cada 2 meses.
- Vidrio templado
- 1 Filtro de carbón activo - reemplazo de 3 a 6 meses.
- 4 bombillos LED
- 3 velocidades de extracción.
- 2 chimeneas.
- Extracción silenciosa

***Algunas imágenes son referenciales para fines ilustrativos.

DRIJA

NEW 2026

PRISMA ISLA TOUCH 90 BLACK | ACERO

1 AÑO GARANTÍA

DR

Instalación

Para la instalación de un extractor, es recomendable asegurarse de que la distancia entre el tope y el extractor sea de 90 cm.

Esto garantiza un funcionamiento eficiente y seguro del extractor.

Además, es importante seguir las instrucciones del fabricante y verificar que el extractor esté correctamente nivelado y fijado.

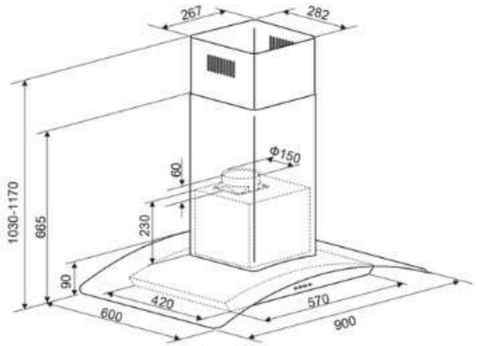

PRISMA ISLA TOUCH 90 BLACK | ACERO

POD

Capacidad de extracción máx

500 MCH

Temporizador de apagado 1 hr

Para mantener la ventilación de aire varios minutos después de cocinar el acabado puede asegurarse de que el resto del olor, la grasa y los humos se eliminen por completo.

Panel dual

Panel en ambas caras del extractor. Permite un acceso desde cualquier ángulo, por lo que podrás controlar el extractor fácilmente sin importar de qué lado de la isla estés.

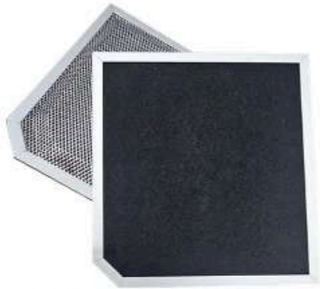

Filtro de carbón activo

Elimina olores y humo al instante, sin necesidad de instalaciones complicadas.

Filtros de acero inoxidable

Durabilidad excepcional, resistencia a la corrosión y limpieza sin complicaciones.

Chimenea ajustable a la altura

Versátil, adaptable, eficiente, práctica.

spec.

Tamaño	90
Dimensiones (cm) (An. x Prof. x Alt.)	90 x 60 x 103 -1170
Materiales	Acero + Vidrio templado
Peso neto	18.66 kg
Ruido	59-61 dB
Control	Panel Digital
MCH	500
Potencia	93 W
Voltaje	110-127/ 60 Hz
Tipo de montaje	Techo

PODs

- 2 Filtros de acero + aluminio - mantenimiento cada 2 meses
- 1 Filtro de carbón activo - reemplazo de 3 - 6 meses.
- 4 Bombillos LED
- 3 Velocidades de extracción.
- Extracción silenciosa.
- Sistema mixto: Recirculación con ducto.

***Algunas imágenes son referenciales para fines ilustrativos.

DRIJA

EOL

PRISMA ISLA TOUCH 90 BLACK | ACERO

1 AÑO GARANTÍA

DR

Instalación

Para la instalación de un extractor, es recomendable asegurarse de que la distancia entre el tope y el extractor sea de 90 cm.

Esto garantiza un funcionamiento eficiente y seguro del extractor.

Además, es importante seguir las instrucciones del fabricante y verificar que el extractor esté correctamente nivelado y fijado.

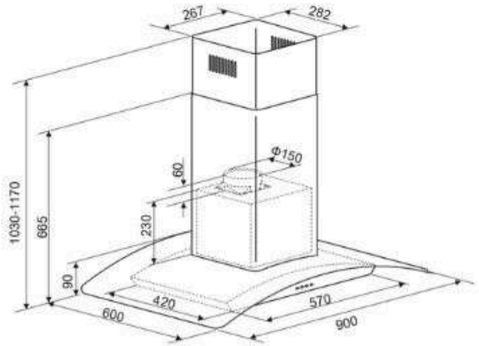

PRISMA ISLA TOUCH 90 BLACK | ACERO

POD

Capacidad de extracción máx

500 MCH

Temporizador de apagado

Prográmalo para que se apague automáticamente en cualquier momento hasta 1 hora, ofreciéndote control total, comodidad y tranquilidad.

Panel dual

Panel en ambas caras del extractor. Permite un acceso desde cualquier ángulo, por lo que podrás controlar el extractor fácilmente sin importar de qué lado de la isla estés.

Filtro de carbón activo

Elimina olores y humo al instante, sin necesidad de instalaciones complicadas.

Filtros de acero inoxidable

Durabilidad excepcional, resistencia a la corrosión y limpieza sin complicaciones.

Chimenea ajustable a la altura

Versátil, adaptable, eficiente, práctica.

spec.

Tamaño	90
Dimensiones (cm) (An. x Prof. x Alt.)	90 x 60 x 103 -1170
Materiales	Acero + Vidrio templado
Peso neto	18.66 kg
Ruido	59-61 dB
Control	Panel Digital
MCH	500
Potencia	93 W
Voltaje	110-127/ 60 Hz
Tipo de montaje	Techo

PODs

- 2 Filtros de acero + aluminio - mantenimiento cada 2 meses
- Vidrio templado
- 1 filtro carbón activo - reemplazo de 3 - 6 meses.
- 4 Bombillos LED
- 3 Velocidades de extracción.
- 2 chimeneas.
- Extracción silenciosa.
- Sistema mixto: Recirculación con ducto.

***Algunas imágenes son referenciales para fines ilustrativos.

DRIJA

PENDENTE 90- B

1 AÑO GARANTÍA

DR

Control remoto
10 mts de alcance

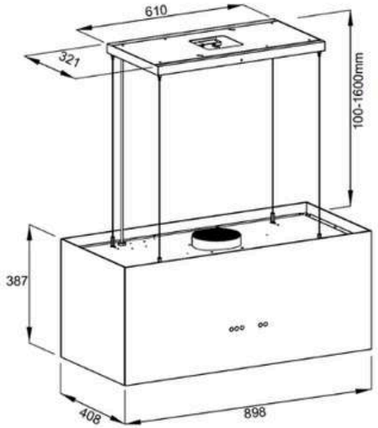

Certificación
CB

PENDENTE 90-B

POD

Diseño colgante
Su diseño suspendido y el vidrio templado negro le dan un toque moderno a tu cocina. Ideal para islas, combina estilo y potencia en un solo extractor.

Sensor de gestos y control remoto
Panel digital con sensor de gestos y control remoto para operar la campana sin contacto y con total comodidad.

Capacidad de extracción máx
Ventilación Poderosa
650 MCH

3 niveles de velocidad
Ajusta con precisión la intensidad de ventilación según tus necesidades. Mayor flexibilidad para mantener tu cocina siempre fresca y libre de olores.

2 Filtros de aluminio + 2 carbón activo
Incluye 2 filtros de aluminio lavables y 2 filtros de carbón redondos para una óptima purificación del aire

15 min

Apagado automático 15 min
El extractor se apaga solo después del tiempo programado, asegurando ventilación completa sin consumo innecesario.

spec.

Tamaño	90 cm
Dimensiones (cm) (An. x Prof. x Alt.)	89.8 x 40.8 x 38.7
Materiales	Vidrio templado negro
Peso neto	32.42 kg
Ruido	55-60 dB
Control	Digital| Control remoto| Control de gesto
MCH	650
Potencia	120 W
Voltaje	120V / 60 Hz
Tipo de montaje	Suspendido en pared

PODs

- 1 Filtros de aluminio - mantenimiento cada 2 meses.
- 2 Filtros de carbón activo - reemplazo cada 3 meses
- 2 Tiras LED.

***Algunas imágenes son referenciales para fines ilustrativos.

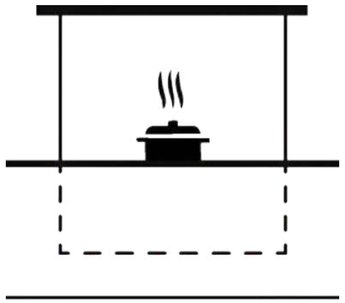

Extractores
BAJO TOPE

- ARCO ISLA 90

DRIJA

ARCO ISLA 90

1 AÑO GARANTÍA

DR

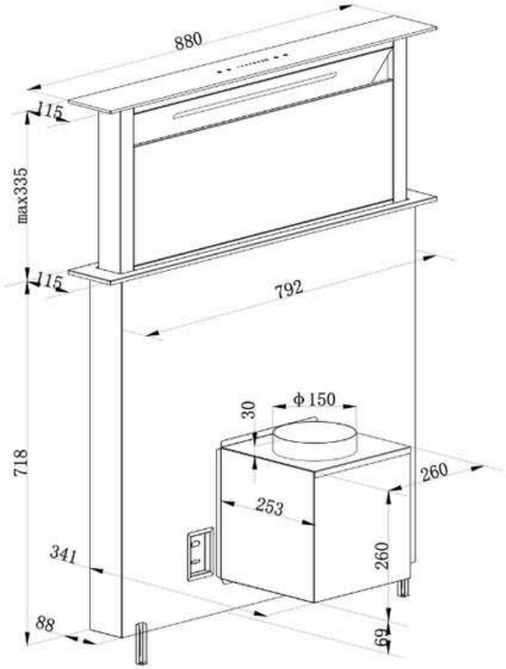

Instalación

Se recomienda el uso del producto con topes: Inducción - Eléctrico.

Para la instalación, la medida recomendable es de 4 cm de los topes recomendados.

Para la instalación, con estufas de gas la medida recomendable es de 8 cm de distancia.

Certificación

CB

ARCO ISLA 90

POD

Diseño minimalista

Diseño discreto y elegante. Optimiza el espacio de tu cocina sin sacrificar eficiencia

Apertura automàtica de superficie de extracción

Sistema de apertura ascendente.

Capacidad de extracción máx

Ventilación Poderosa

700 MCH

8 niveles de velocidades

Ajusta con precisión la intensidad de ventilación según tus necesidades. Mayor flexibilidad para mantener tu cocina siempre fresca y libre de olores.

Filtro de aluminio + alfombrilla de carbón

El filtro de aluminio atrapa la grasa en el aire, mientras que la alfombrilla de carbón neutraliza los olores. Juntos ofrecen una ventilación más limpia y eficiente.

Visión perfecta

La iluminación LED ofrece una luz blanca brillante y uniforme, lo que facilita la visualización de los alimentos mientras se cocinan.

spec.

Tamaño	90
Dimensiones (cm) (An. x Prof. x Alt.)	88 x 11.5 x 71.8 -105.3
Materiales	Acero Inox + vidrio fontal negro
Peso neto	29.42 kg
Ruido	55-60 dB
Control	Deslizante táctil
MCH	700
Potencia	220 W
Voltaje	110 - 127V / 60 Hz
Tipo de montaje	Empotrado

PODs

- 1 Filtro de aluminio - mantenimiento cada 2 meses
- 1 Tira LED.
- Temporizador de apagado 40 min

***Algunas imágenes son referenciales para fines ilustrativos.

ESTUFAS

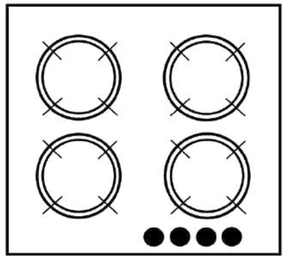

TOPE GAS

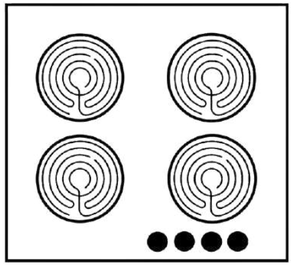

TOPE ELÉCTRICO

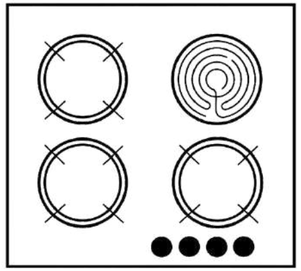

TOPE DUAL

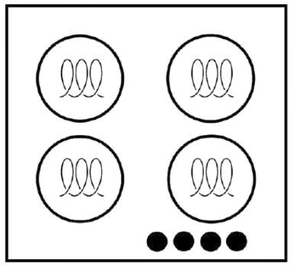

TOPE DE INDUCCIÓN

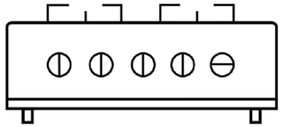

ESTUFA DE MESA

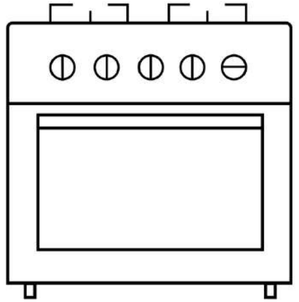

ESTUFA DE PISO

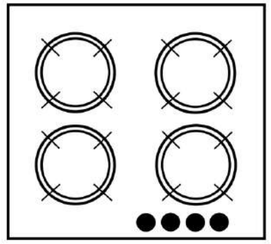

TOPES
GAS

- TURÍN 60
- MILAN 30 PRO-I
- MILAN 60 PRO-I
- MILAN 76 PRO-I
- MILAN 91 PRO-I
- TOSCANA 30 PRO-B
- TOSCANA 60 PRO-B
- TOSCANA 76 PRO-B
- TOSCANA 91 PRO-B
- FERRARA 60 PRO-B
- FERRARA 76 PRO-B
- FERRARA 90 PRO-B
- LAZIO 60
- LAZIO 76
- LAZIO 90
- ITALIA 60
- ITALIA 76
- ITALIA 90

DRIJA

EOL

TURIN 60

1 AÑO GARANTÍA

DR

6141 BTU

6141 BTU

8189 BTU

3412 BTU

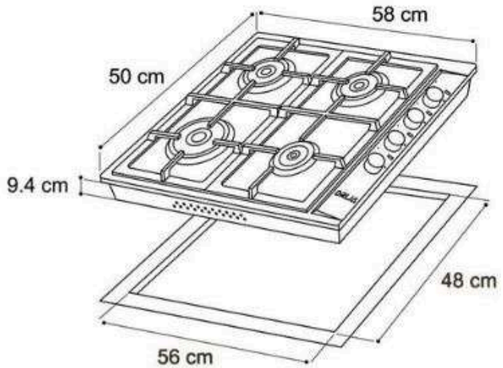

10 AÑOS/YEARS GARANTÍA/WARRANTY EN QUEMADORES / ON BURNERS DRIJA

Gas

TURIN 60

POD

Quemadores potentes

Equipada con quemadores especiales para realizar desde hervores intensos hasta salsas delicadas, todo al mismo tiempo.

Parrillas de hierro colado

Parrillas que distribuyen el calor a la perfección y, al ser una sola pieza, son más resistentes a la deformación, al desgaste y al paso del tiempo.

Perillas de lujo

No solo ofrecen un agarre cómodo y un control preciso de la intensidad de la llama, sino que también añaden un toque de sofisticación y distinción al diseño de tu cocina.

Fácil mantenimiento

La superficie lisa y resistente INOX se limpia fácilmente con un paño húmedo, manteniendo tu cocina impecable con mínimo esfuerzo.

Válvulas de seguridad

Este sistema inteligente corta automáticamente el suministro de gas si la llama se apaga accidentalmente (por corrientes de aire o derrames).

Compactas para integración sencilla

Su tamaño compacto maximiza el espacio en la cocina sin perder funcionalidad en los quemadores.

spec.

Tamaño	60 cm
Dimensiones (cm) (An. x Prof. x Alt.)	58 × 50 × 9.4
Materiales	Acero Inoxidable | Parrillas hierro colado
Peso	8.2 kg
Quemadores	Aluminio Drija Diez años
Control	Perillas
Boquillas para gas	Licuado - GLP
Potencia	23,833 BTU
Voltaje	110-220V/50-60Hz
Tipo de encendido	Eléctrico

PODs

- Incluye kit de conversión 4 boquillas para gas natural.
- 1 Codo conector de gas.
- 1 Conector de gas.

***Algunas imágenes son referenciales para fines ilustrativos.

DRIJA

NEW 2026

MILÁN 30 PRO-I

1 AÑO GARANTÍA

DR

10236 BTU

6141 BTU

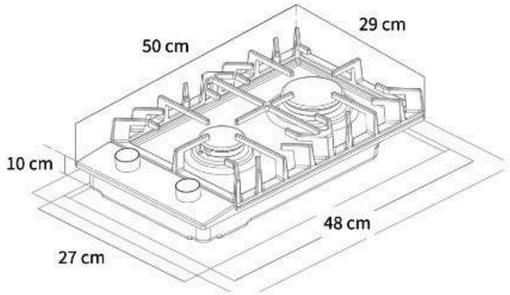

20 AÑOS/YEARS GARANTÍA/WARRANTY EN QUEMADORES / ON BURNERS SABAF

Intertek

MILÁN 30 PRO-I

POD

Calidad duradera

Fabricada en acero inoxidable resistente a manchas y decoloración por calor, ofrece una superficie confiable, fácil de mantener y diseñada para conservar su apariencia con el uso diario.

Parrillas de hierro colado

Parrillas que distribuyen el calor a la perfección y, al ser una sola pieza, son más resistentes a la deformación, al desgaste y al paso del tiempo.

Quemadores SABAF

Fabricados en aluminio de alta resistencia, los quemadores SABAF® ofrecen una combustión más eficiente, mayor durabilidad y un desempeño confiable

Encendido elèctrico automàtico

Permite encender los quemadores de forma rápida y segura sin fósforos ni encendedores. Solo gira la perilla y la llama se activa al instante.

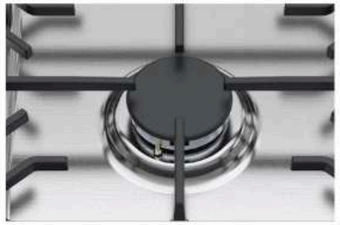

Válvula de seguridad

Este sistema inteligente corta automáticamente el suministro de gas si la llama se apaga accidentalmente (por corrientes de aire o derrames).

Plancha de hierro fundido reversible

Dos superficies de cocción: una cara lisa y una cara estriada, lo que permite versatilidad en la preparación de alimentos.

spec.

Tamaño	29 cm
Dimensiones (cm) (An. x Prof. x Alt.)	29 x 50 x 10
Materiales	Acero Inoxidable 304 de 0.6 mm | Parrillas hierro colado
Peso	6.38 kg
Quemadores	SABAF de Aluminio
Control	Perillas
Picos para gas	Licuado - GLP
Potencia	16,378 BTU
Voltaje	110-220V/50-60Hz
Tipo de encendido	Eléctrico

PODs

- Incluye kit de conversión de 2 boquillas para gas natural.
- 1 Codo conector de gas.
- 1 Conector de gas.

***Algunas imágenes son referenciales para fines ilustrativos.

DRIJA

NEW 2026

MILÁN 60 PRO-I

1 AÑO GARANTÍA

DR

6141 BTU

13648 BTU

6141 BTU

3412 BTU

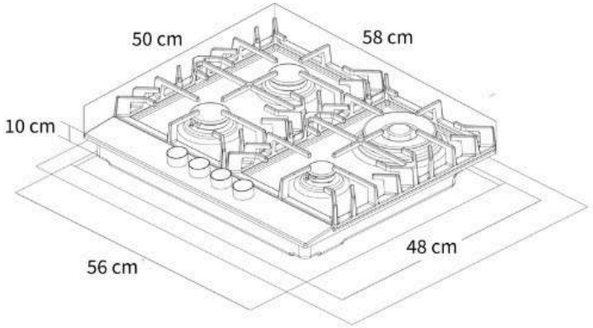

20 AÑOS/YEARS GARANTÍA/WARRANTY EN QUEMADORES / ON BURNERS SABAF

Intertek

MILÁN 60 PRO-I

POD

Calidad duradera

Fabricada en acero inoxidable resistente a manchas y decoloración por calor, ofrece una superficie confiable, fácil de mantener y diseñada para conservar su apariencia con el uso diario.

Parrillas de hierro colado

Parrillas que distribuyen el calor a la perfección y, al ser una sola pieza, son más resistentes a la deformación, al desgaste y al paso del tiempo.

Quemadores SABAF

Fabricados en aluminio de alta resistencia, los quemadores SABAF® ofrecen una combustión más eficiente, mayor durabilidad y un desempeño confiable

Encendido elèctrico automàtico

Permite encender los quemadores de forma rápida y segura sin fósforos ni encendedores. Solo gira la perilla y la llama se activa al instante.

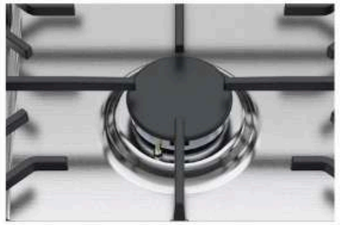

Válvula de seguridad

Este sistema inteligente corta automáticamente el suministro de gas si la llama se apaga accidentalmente (por corrientes de aire o derrames).

Plancha de hierro fundido reversible

Dos superficies de cocción: una cara lisa y una cara estriada, lo que permite versatilidad en la preparación de alimentos.

spec.

Tamaño	58 cm
Dimensiones (cm) (An. x Prof. x Alt.)	58 × 50 × 10
Materiales	Acero Inoxidable 304 de 0.6 mm | Parrillas hierro colado
Peso	11.48 kg
Quemadores	SABAF de aluminio.
Control	Perillas
Picos para gas	Licuado - GLP
Potencia	29,378 BTU
Voltaje	110-220V/50-60Hz
Tipo de encendido	Eléctrico

PODs

- Incluye kit de conversión 4 boquillas para gas natural.
- 1 Codo conector de gas.
- 1 Conector de gas.

***Algunas imágenes son referenciales para fines ilustrativos.

DRIJA

NEW 2026

MILÁN 76 PRO-I

1 AÑO GARANTÍA

DR

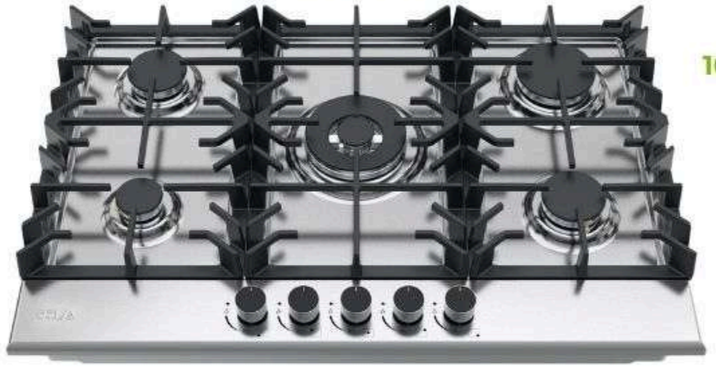

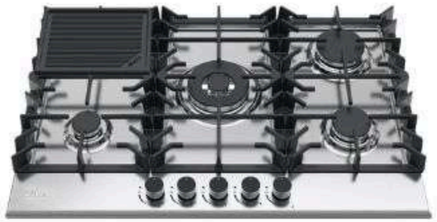

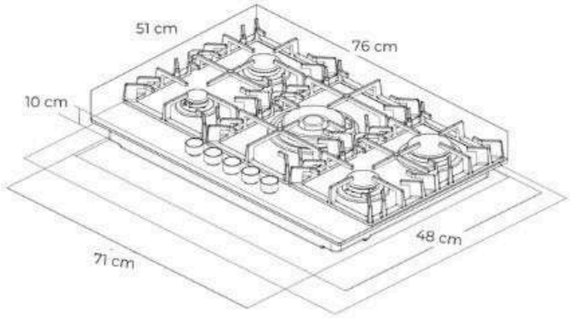

20 AÑOS/YEARS GARANTÍA/WARRANTY EN QUEMADORES / ON BURNERS SABAF

Intertek

MILÁN 76 PRO-I

POD

Calidad duradera

Fabricada en acero inoxidable resistente a manchas y decoloración por calor, ofrece una superficie confiable, fácil de mantener y diseñada para conservar su apariencia con el uso diario.

Parrillas de hierro colado

Parrillas que distribuyen el calor a la perfección y, al ser una sola pieza, son más resistentes a la deformación, al desgaste y al paso del tiempo.

Quemadores SABAF

Fabricados en aluminio de alta resistencia, los quemadores SABAF® ofrecen una combustión más eficiente, mayor durabilidad y un desempeño confiable

Encendido elèctrico automàtico

Permite encender los quemadores de forma rápida y segura sin fósforos ni encendedores. Solo gira la perilla y la llama se activa al instante.

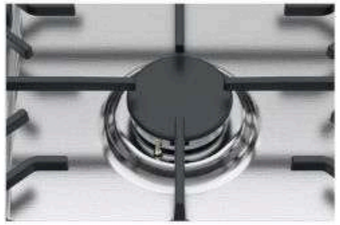

Válvula de seguridad

Este sistema inteligente corta automáticamente el suministro de gas si la llama se apaga accidentalmente (por corrientes de aire o derrames).

Plancha de hierro fundido reversible

Dos superficies de cocción: una cara lisa y una cara estriada, lo que permite versatilidad en la preparación de alimentos.

spec.

Tamaño	76 cm
Dimensiones (cm) (An. x Prof. x Alt.)	76 x 50 x 10
Materiales	Acero Inoxidable 304 de 0.6 mm | Parrillas hierro colado
Peso	16.48 kg
Quemadores	SABAF de Aluminio.
Control	Perillas
Picos para gas	Licuado - GLP
Potencia	39,578 BTU
Voltaje	110-220V/50-60Hz
Tipo de encendido	Eléctrico

PODs

- Incluye kit de conversión de 5 boquillas Para gas natural.
- 1 Codo conector de gas.
- 1 Conector de gas.

***Algunas imágenes son referenciales para fines ilustrativos.

DRIJA

NEW 2026

MILÁN 91 PRO-I

1 AÑO GARANTÍA

DR

6141 BTU

3412 BTU

10236 BTU

13648 BTU

6141 BTU

3412 BTU

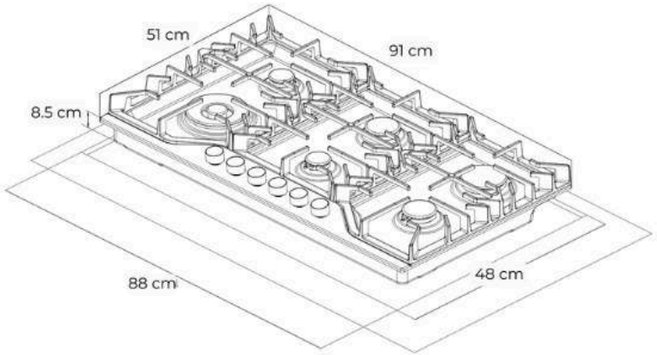

20 AÑOS/YEARS GARANTIA/WARRANTY EN QUEMADORES / ON BURNERS SABAF

MILÁN 91 PRO-I

POD

Calidad duradera

Fabricada en acero inoxidable resistente a manchas y decoloración por calor, ofrece una superficie confiable, fácil de mantener y diseñada para conservar su apariencia con el uso diario.

Parrillas de hierro colado

Parrillas que distribuyen el calor a la perfección y, al ser una sola pieza, son más resistentes a la deformación, al desgaste y al paso del tiempo.

Quemadores SABAF

Fabricados en aluminio de alta resistencia, los quemadores SABAF® ofrecen una combustión más eficiente, mayor durabilidad y un desempeño confiable

Encendido elèctrico automàtico

Permite encender los quemadores de forma rápida y segura sin fósforos ni encendedores. Solo gira la perilla y la llama se activa al instante.

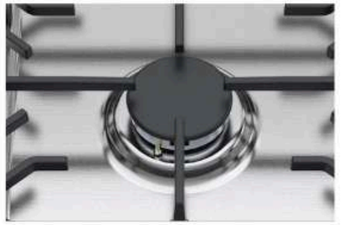

Válvula de seguridad

Este sistema inteligente corta automáticamente el suministro de gas si la llama se apaga accidentalmente (por corrientes de aire o derrames).

Plancha de hierro fundido reversible

Dos superficies de cocción: una cara lisa y una cara estriada, lo que permite versatilidad en la preparación de alimentos.

spec.

Tamaño	91 cm
Dimensiones (cm) (An. x Prof. x Alt.)	91 x 51 x 8.5
Materiales	Acero Inoxidable 304 de 0.6 mm | Parrillas hierro colado
Peso	16.98 kg
Quemadores	SABAF de Aluminio.
Control	Perillas
Picos para gas	Licuado - GLP
Potencia	42,990 BTU
Voltaje	110-220V/50-60Hz
Tipo de encendido	Eléctrico

PODs

- Incluye kit de conversión de 5 boquillas Para gas natural.
- 1 Codo conector de gas.
- 1 Conector de gas.

***Algunas imágenes son referenciales para fines ilustrativos.

DRIJA

EOL

MILAN 30

1 AÑO GARANTÍA

DR

10236 BTU

6141 BTU

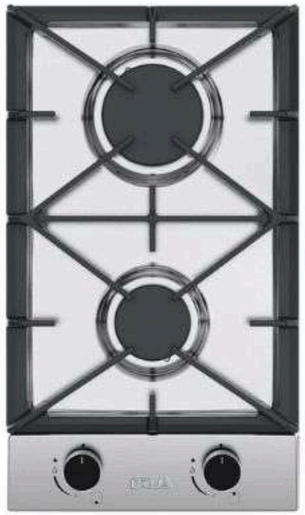

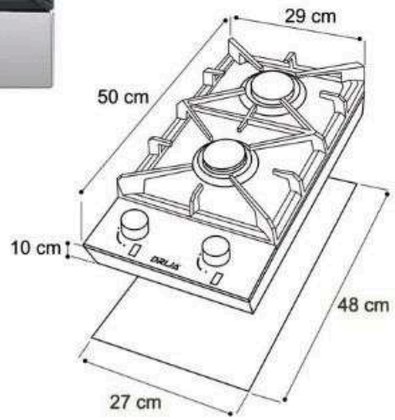

10 AÑOS/YEARS GARANTÍA/WARRANTY EN QUEMADORES / ON BURNERS SABAF

Intertek

MILAN 30

POD

Diseño compacto

Superficie de acero inoxidable S304 que brinda funcionalidad especial para espacios reducidos.

Parrillas de hierro colado

Parrillas que distribuyen el calor a la perfección y, al ser una sola pieza, son más resistentes a la deformación, al desgaste y al paso del tiempo.

Perillas de lujo

Diseñadas para resistir el uso constante sin desgastarse, ofrecen un tacto sólido y preciso al cocinar, aporta un acabado elegante que realza el diseño de la estufa.

Acero inoxidable 304

0.6 mm

No solo presenta un aspecto moderno y elegante, sino que también ofrece una alta resistencia y una limpieza sencilla.

Quemadores SABAF y válvulas de seguridad

Disfruta de la tranquilidad con la garantía de 10 años en los quemadores SABAF®, y la seguridad de una válvula que corta el gas si no hay llama.

Ideal para espacios pequeños

Diseño Compacto y Funcional con Dos Quemadores Eficientes.

spec.

Tamaño	30 cm
Dimensiones (cm) (An. x Prof. x Alt.)	29 x 50 x 10
Materiales	Acero Inoxidable 304 | Parrillas hierro colado
Peso	5.4 kg
Quemadores	SABAF Aluminio-10 años de garantía.
Control	Perillas
Boquillas para gas	Licuado - GLP
Potencia	16,378 BTU
Voltaje	110-220V/50-60Hz
Tipo de encendido	Eléctrico

PODs

- Incluye kit de conversión 2 boquillas para gas natural.
- 1 Codo conector de gas.
- 1 Conector de gas.

***Algunas imágenes son referenciales para fines ilustrativos.

DRIJA

EOL

MILAN 60 PRO

1 AÑO GARANTÍA

DR

6141 BTU

13648 BTU

6141 BTU

3412 BTU

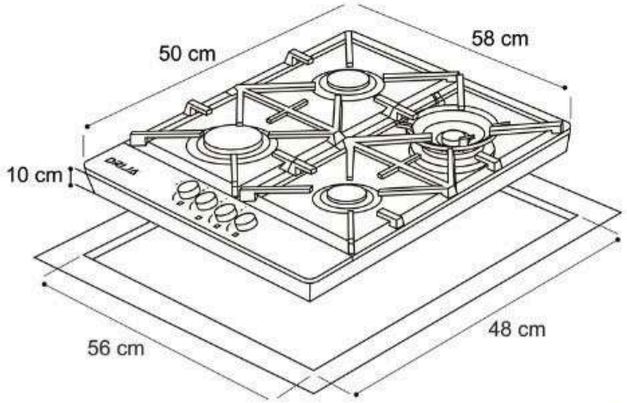

10 AÑOS/YEARS GARANTÍA/WARRANTY EN QUEMADORES / ON BURNERS SABAF

Intertek

MILAN 60 PRO

POD

Quemadores potentes

Parrillas que distribuyen el calor a la perfección y resisten el paso del tiempo.

Parrillas de hierro colado

Parrillas que distribuyen el calor a la perfección y, al ser una sola pieza, son más resistentes a la deformación, al desgaste y al paso del tiempo.

Perillas de lujo

Diseñadas para resistir el uso constante sin desgastarse, ofrecen un tacto sólido y preciso al cocinar, aporta un acabado elegante que realza el diseño de la estufa.

Acero inoxidable 304

0.6 mm

No solo presenta un aspecto moderno y elegante, sino que también ofrece una alta resistencia y una limpieza sencilla

Quemadores SABAF y válvulas de seguridad

Disfruta de la tranquilidad con la garantía de 10 años en los quemadores SABAF®, y la seguridad de una válvula que corta el gas si no hay llama.

Plancha de hierro fundido

Asa a la perfección carnes, aves y vegetales, logrando un dorado uniforme y un sabor irresistible.

spec.

Tamaño	60 cm
Dimensiones (cm) (An. x Prof. x Alt.)	58 × 50 × 10
Materiales	Acero Inoxidable | Parrillas Hierro colado| Plancha de Hierro fundido
Peso	10.5 kg
Quemadores	SABAF Aluminio-10 años de garantía.
Control	Perillas
Picos para gas	Licuado - GLP
Potencia	29,378 BTU
Voltaje	110-220V/50-60Hz
Tipo de encendido	Eléctrico

PODs

- Incluye kit de conversión 4 boquillas para gas natural.
- 1 Codo conector de gas.
- 1 Conector de gas.

***Algunas imágenes son referenciales para fines ilustrativos.

DRIJA

EOL

MILAN 76 PRO

1 AÑO GARANTÍA

DR

13648 BTU

6141 BTU

10236 BTU

3412 BTU

6141 BTU

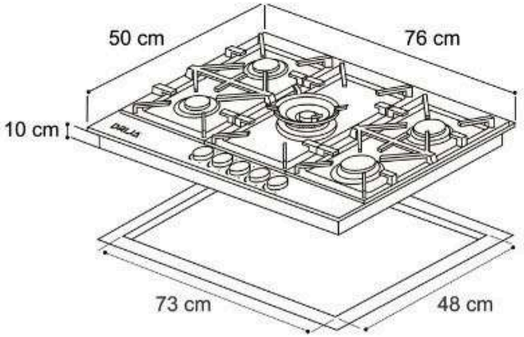

10 AÑOS/YEARS GARANTÍA/WARRANTY EN QUEMADORES / ON BURNERS SABAF

Intertek

MILAN 76 PRO

POD

Quemadores potentes

Parrillas que distribuyen el calor a la perfección y resisten el paso del tiempo.

Parrillas de hierro colado

Parrillas que distribuyen el calor a la perfección y, al ser una sola pieza, son más resistentes a la deformación, al desgaste y al paso del tiempo.

Perillas de lujo

Diseñadas para resistir el uso constante sin desgastarse, ofrecen un tacto sólido y preciso al cocinar, aporta un acabado elegante que realza el diseño de la estufa.

Quemadores SABAF y válvulas de seguridad

Disfruta de la tranquilidad con la garantía de 10 años en los quemadores SABAF®, y la seguridad de una válvula que corta el gas si no hay llama.

Potencia Concentrada para cocción rápida y uniforme

Una potencia calorífica superior y una distribución del calor más uniforme gracias a sus múltiples anillos de llama.

Plancha de hierro fundido

Asa a la perfección carnes, aves y vegetales, logrando un dorado uniforme y un sabor irresistible.

spec.

Tamaño	76 cm
Dimensiones (cm) (An. x Prof. x Alt.)	76 x 50 x 10
Materiales	Acero Inoxidable | Parrillas Hierro colado| Plancha de Hierro fundido
Peso	13.80 kg
Quemadores	SABAF Aluminio-10 años de garantía.
Control	Perillas
Picos para gas	Licuado - GLP
Potencia	39,578 BTU
Voltaje	110-220V/50-60Hz
Tipo de encendido	Eléctrico

PODs

- Incluye kit de conversión 5 boquillas para gas natural.
- 1 Codo conector de gas.
- 1 Conector de gas.

***Algunas imágenes son referenciales para fines ilustrativos.

DRIJA

EOL

MILAN 91

1 AÑO GARANTÍA

DR

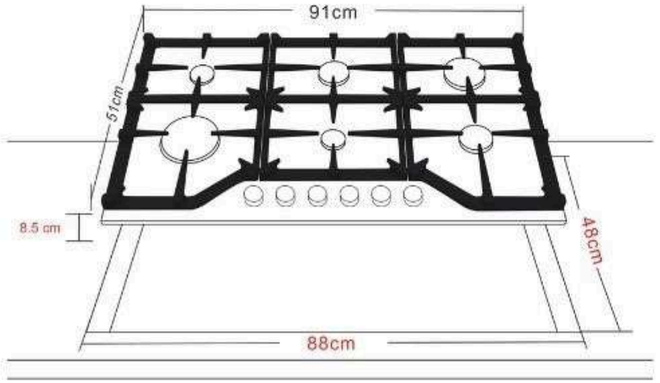

10 AÑOS/YEARS GARANTÍA/WARRANTY EN QUEMADORES / ON BURNERS SABAF

MILAN 91

POD

Quemadores potentes

Parrillas que distribuyen el calor a la perfección y resisten el paso del tiempo.

Parrillas continuas de hierro colado

Las parrillas continuas de hierro colado ofrecen una superficie firme y duradera, que permite mover ollas y sartenes con total seguridad y sin esfuerzo

Perillas de lujo

Diseñadas para resistir el uso constante sin desgastarse, ofrecen un tacto sólido y preciso al cocinar, aporta un acabado elegante que realza el diseño de la estufa.

Quemadores SABAF y válvulas de seguridad

Disfruta de la tranquilidad con la garantía de 10 años en los quemadores SABAF®, y la seguridad de una válvula que corta el gas si no hay llama.

Potencia Concentrada para cocción rápida y uniforme

Una potencia calorífica superior y una distribución del calor más uniforme gracias a sus múltiples anillos de llama.

Plancha de hierro fundido

Asa a la perfección carnes, aves y vegetales, logrando un dorado uniforme y un sabor irresistible.

spec.

Tamaño	91 cm
Dimensiones (cm) (An. x Prof. x Alt.)	91 x 51 x 8.5
Materiales	Acero Inoxidable | Parrillas Hierro colado| Plancha de Hierro fundido
Peso	23.8 kg
Quemadores	SABAF Aluminio-10 años de garantía.
Control	Perillas
Picos para gas	Licuado - GLP
Potencia	42,990 BTU
Voltaje	110-220V/50-60Hz
Tipo de encendido	Eléctrico

PODs

- Incluye kit de conversión 6 boquillas para gas natural.
- 1 Codo conector de gas.
- 1 Conector de gas.

***Algunas imágenes son referenciales para fines ilustrativos.

DRIJA

NEW 2026

TOSCANA 30 PRO-B

1 AÑO GARANTÍA

DR

10236 BTU

6141 BTU

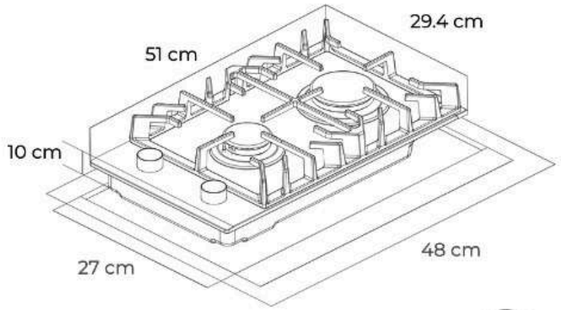

20 AÑOS/YEARS GARANTÍA/WARRANTY EN QUEMADORES / ON BURNERS SABAF

Intertek

TOSCANA 30 PRO-B

POD

Diseño compacto y sofisticado

La superficie de vidrio templado aporta un acabado moderno y elegante, mientras su formato compacto optimiza el espacio sin sacrificar funcionalidad.

Parrillas de hierro colado

Diseñadas para ofrecer mayor estabilidad y resistencia al calor. Su estructura robusta soporta el uso continuo y facilita un desplazamiento más seguro.

Quemadores SABAF

Fabricados en aluminio de alta resistencia, los quemadores SABAF® ofrecen una combustión más eficiente, mayor durabilidad y un desempeño confiable

Encendido elèctrico automàtico

Permite encender los quemadores de forma rápida y segura sin fósforos ni encendedores. Solo gira la perilla y la llama se activa al instante.

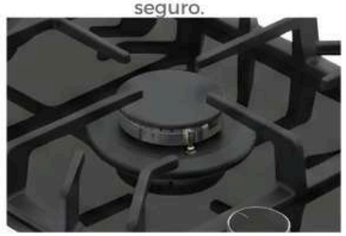

Válvula de seguridad

Este sistema inteligente corta automáticamente el suministro de gas si la llama se apaga accidentalmente (por corrientes de aire o derrames).

Plancha de hierro fundido reversible

Dos superficies de cocción: una cara lisa y una cara estriada, lo que permite versatilidad en la preparación de alimentos.

spec.

Tamaño	29.4 cm
Dimensiones (cm) (An. x Prof. x Alt.)	29.4 x 51 x 10
Materiales	vidrio templado 8mm| parrillas de hierro colado
Peso	7.5 kg
Quemadores	SABAF de Aluminio.
Control	Perillas
Picos para gas	Licuado - GLP
Potencia	16, 377 BTU
Voltaje	110-220V/50-60Hz
Tipo de encendido	Eléctrico

PODs

- Incluye kit de conversión de 2 boquillas para gas natural.
- 1 Codo conector de gas.
- 1 Conector de gas.

***Algunas imágenes son referenciales para fines ilustrativos.

DRIJA

NEW 2026

TOSCANA 60 PRO-B

1 AÑO GARANTÍA

DR

6141 BTU

13648 BTU

6141 BTU

3412 BTU

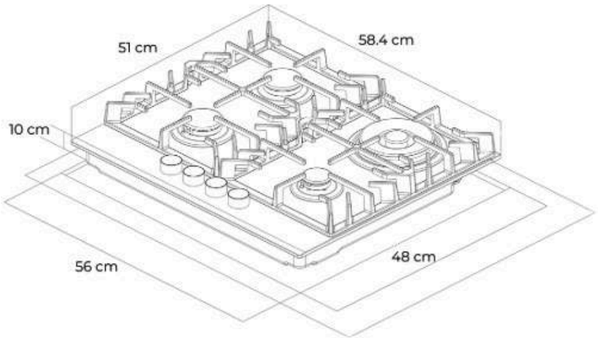

20 AÑOS/YEARS GARANTIA/WARRANTY EN QUEMADORES / ON BURNERS SABAF

Intertek

TOSCANA 60 PRO-B

POD

Diseño compacto y elegante

La superficie de vidrio templado aporta un acabado moderno y elegante, mientras su formato compacto optimiza el espacio sin sacrificar funcionalidad.

Vidrio templado

Además de elegante, es resistente al calor y a los arañazos, ofreciendo una superficie de cocción duradera y funcional.

Parrillas continuas de hierro colado

Las parrillas continuas de hierro colado ofrecen una superficie firme y duradera, que permite mover ollas y sartenes con total seguridad y sin esfuerzo

Encendido elèctrico automàtico

Permite encender los quemadores de forma rápida y segura sin fósforos ni encendedores. Solo gira la perilla y la llama se activa al instante.

Válvula de seguridad

Este sistema inteligente corta automáticamente el suministro de gas si la llama se apaga accidentalmente (por corrientes de aire o derrames).

Plancha de hierro fundido reversible

Dos superficies de cocción: una cara lisa y una cara estriada, lo que permite versatilidad en la preparación de alimentos.

spec.

Tamaño	58.4 cm
Dimensiones (cm) (An. x Prof. x Alt.)	58.4 x 51 x 10
Materiales	Vidrio templado 8mm| parrillas de hierro colado
Peso	14.6 kg
Quemadores	SABAF de Aluminio.
Control	Perillas
Picos para gas	Licuado - GLP
Potencia	29,342 BTU
Voltaje	110-220V/50-60Hz
Tipo de encendido	Eléctrico

PODs

- Incluye kit de conversión 4 boquillas para gas natural.
- 1 Codo conector de gas.
- 1 Conector de gas.

***Algunas imágenes son referenciales para fines ilustrativos.

DRIJA

NEW 2026

TOSCANA 76 PRO-B

1 AÑO GARANTÍA

DR

13648 BTU

6141 BTU

10236 BTU

3412 BTU

6141 BTU

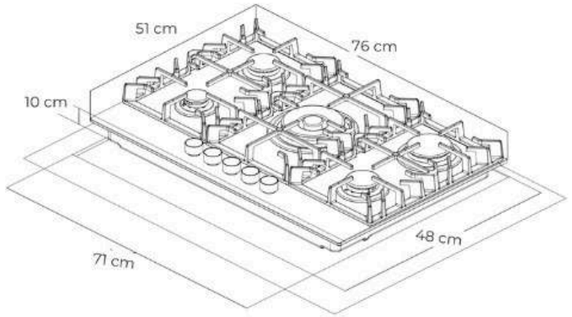

20 AÑOS/YEARS GARANTÍA/WARRANTY EN QUEMADORES / ON BURNERS SABAF

Intertek

TOSCANA 76 PRO-B

POD

Diseño compacto y elegante

La superficie de vidrio templado aporta un acabado moderno y elegante, mientras su formato compacto optimiza el espacio sin sacrificar funcionalidad.

Vidrio templado

Además de elegante, es resistente al calor y a los arañazos, ofreciendo una superficie de cocción duradera y funcional.

Parrillas de hierro colado

Parrillas que distribuyen el calor a la perfección y, al ser una sola pieza, son más resistentes a la deformación, al desgaste y al paso del tiempo.

Encendido elèctrico automàtico

Permite encender los quemadores de forma rápida y segura sin fósforos ni encendedores. Solo gira la perilla y la llama se activa al instante.

Válvula de seguridad

Este sistema inteligente corta automáticamente el suministro de gas si la llama se apaga accidentalmente (por corrientes de aire o derrames).

Plancha de hierro fundido reversible

Dos superficies de cocción: una cara lisa y una cara estriada, lo que permite versatilidad en la preparación de alimentos.

spec.

Tamaño	76 cm
Dimensiones (cm) (An. x Prof. x Alt.)	76 x 51 x 10
Materiales	Vidrio templado 8mm| parrillas de hierro colado.
Peso	14.6 kg
Quemadores	SABAF de Aluminio.
Control	Perillas
Picos para gas	Licuado - GLP
Potencia	39,578 BTU
Voltaje	110-220V/50-60Hz
Tipo de encendido	Eléctrico

PODs

- Incluye kit de conversión 4 boquillas para gas natural.
- 1 Codo conector de gas.
- 1 Conector de gas.

***Algunas imágenes son referenciales para fines ilustrativos.

DRIJA

NEW 2026

TOSCANA 91 PRO-B

1 AÑO GARANTÍA

DR

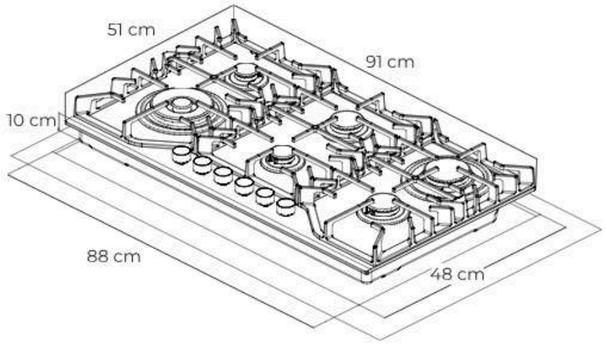

20 AÑOS/YEARS GARANTIA/WARRANTY EN QUEMADORES / ON BURNERS SABAF

Intertek

TOSCANA 91 PRO-B

POD

Diseño compacto y elegante

La superficie de vidrio templado aporta un acabado moderno y elegante, mientras su formato compacto optimiza el espacio sin sacrificar funcionalidad.

Vidrio templado

Además de elegante, es resistente al calor y a los arañazos, ofreciendo una superficie de cocción duradera y funcional.

Parrillas continuas de hierro colado

Las parrillas continuas de hierro colado ofrecen una superficie firme y duradera, que permite mover ollas y sartenes con total seguridad y sin esfuerzo

Encendido elèctrico automàtico

Permite encender los quemadores de forma rápida y segura sin fósforos ni encendedores. Solo gira la perilla y la llama se activa al instante.

Válvula de seguridad

Este sistema inteligente corta automáticamente el suministro de gas si la llama se apaga accidentalmente (por corrientes de aire o derrames).

Plancha de hierro fundido reversible

Dos superficies de cocción: una cara lisa y una cara estriada, lo que permite versatilidad en la preparación de alimentos.

spec.

Tamaño	91 cm
Dimensiones (cm) (An. x Prof. x Alt.)	91 x 51 x 10
Materiales	Vidrio templado 8mm| parrillas de hierro colado.
Peso	14.6 kg
Quemadores	SABAF de Aluminio
Control	Perillas
Picos para gas	Licuado - GLP
Potencia	42,990 BTU
Voltaje	110-220V/50-60Hz
Tipo de encendido	Eléctrico

PODs

- Incluye kit de conversión de 6 boquillas Para gas natural.
- 1 Codo conector de gas.
- 1 Conector de gas.

***Algunas imágenes son referenciales para fines ilustrativos.

DRIJA

EOL

TOSCANA 30

1 AÑO GARANTÍA

DR

10236 BTU

6141 BTU

10 AÑOS/YEARS GARANTÍA/WARRANTY EN QUEMADORES / ON BURNERS SABAF

C ETL LISTED US Intertek

TOSCANA 30

POD

Diseño compacto y elegante

Con superficie de vidrio templado combina una estética elegante y moderna con una funcionalidad optimizada para espacios reducidos.

Parrillas de hierro colado

Parrillas que distribuyen el calor a la perfección y, al ser una sola pieza, son más resistentes a la deformación, al desgaste y al paso del tiempo.

Doble quemador a gas para cocción eficiente

Equipada con dos quemadores a gas de diferentes tamaños, esta estufa ofrece versatilidad para cocinar una variedad de platillos simultáneamente.

Fácil limpieza: superficie lisa y sin imperfecciones

La superficie lisa y no porosa del vidrio templado lo hace muy fácil de limpiar. Los derrames y las salpicaduras se pueden eliminar rápidamente con un paño húmedo, sin dejar manchas difíciles.

Quemadores SABAF y válvulas de seguridad

Disfruta de la tranquilidad con la garantía de 10 años en los quemadores SABAF®, y la seguridad de una válvula que corta el gas si no hay llama.

Encendido eléctrico integrado para mayor comodidad

Cuenta con un sistema de encendido eléctrico integrado en las perillas. Esto permite encender los quemadores de forma rápida y segura con una sola mano.

spec.

Tamaño	30 cm
Dimensiones (cm) (An. x Prof. x Alt.)	29.4 x 51 x 10
Materiales	vidrio templado 8mm| parrillas de hierro colado
Peso	7.5 kg
Quemadores	SABAF Aluminio-10 años de garantía.
Control	Perillas
Picos para gas	Licuado - GLP
Potencia	16, 377 BTU
Voltaje	110-220V/50-60Hz
Tipo de encendido	Eléctrico

PODs

- Incluye kit de conversión de 2 boquillas para gas natural.
- 1 Codo conector de gas.
- 1 Conector de gas.

***Algunas imágenes son referenciales para fines ilustrativos.

DRIJA

EOL

TOSCANA 60 PRO

1 AÑO GARANTÍA

DR

6141 BTU

13648 BTU

6141 BTU

3412 BTU

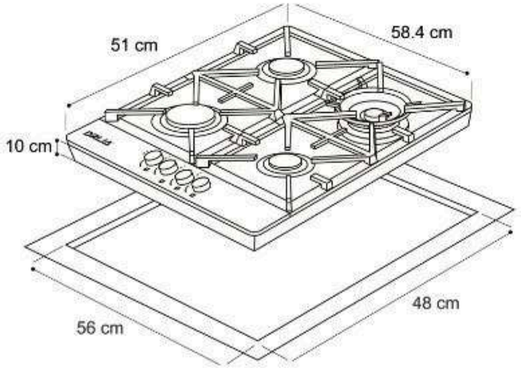

10 AÑOS/YEARS GARANTÍA/WARRANTY EN QUEMADORES / ON BURNERS SABAF

Intertek

TOSCANA 60 PRO

POD

Diseño compacto y elegante

Presenta un sofisticado vidrio templado negro de 8mm de grosor, aportando un toque de elegancia moderna y resistencia.

Vidrio templado

Además de elegante, es resistente al calor y a los arañazos, ofreciendo una superficie de cocción duradera y funcional.

Parrillas de hierro colado

Parrillas que distribuyen el calor a la perfección y, al ser una sola pieza, son más resistentes a la deformación, al desgaste y al paso del tiempo.

Fácil limpieza: superficie lisa y Sin imperfecciones

Su diseño liso y uniforme no solo es visualmente atractivo, sino que también facilita la limpieza de derrames y salpicaduras con un simple paño.

Quemadores SABAF y válvulas de seguridad

Disfruta de la tranquilidad con la garantía de 10 años en los quemadores SABAF®, y la seguridad de una válvula que corta el gas si no hay llama.

Plancha de hierro fundido

Asa a la perfección carnes, aves y vegetales, logrando un dorado uniforme y un sabor irresistible.

spec.

Tamaño	60 cm
Dimensiones (cm) (An. x Prof. x Alt.)	58.4 x 51 x 10
Materiales	Vidrio templado 8mm| parrillas de hierro colado
Peso	14.6 kg
Quemadores	SABAF Aluminio-10 años de garantía.
Control	Perillas
Picos para gas	Licuado - GLP
Potencia	29,342 BTU
Voltaje	110-220V/50-60Hz
Tipo de encendido	Eléctrico

PODs

- Incluye kit de conversión 4 boquillas Para gas natural.
- 1 Codo conector de gas.
- 1 Conector de gas.

***Algunas imágenes son referenciales para fines ilustrativos.

DRIJA

EOL

TOSCANA 76 PRO

1 AÑO GARANTÍA

DR

13500 BTU

6141 BTU

10236 BTU

3412 BTU

6141 BTU

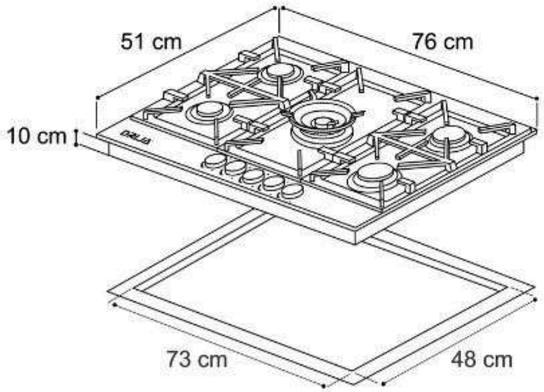

10 AÑOS/YEARS GARANTÍA/WARRANTY EN QUEMADORES / ON BURNERS SABAF

Intertek

TOSCANA 76 PRO

POD

Diseño compacto y elegante

Presenta un sofisticado vidrio templado negro de 8mm de grosor, aportando un toque de elegancia moderna y resistencia.

Vidrio templado

Además de elegante, es resistente al calor y a los arañazos, ofreciendo una superficie de cocción duradera y funcional.

Parrillas de hierro colado

Parrillas que distribuyen el calor a la perfección y, al ser una sola pieza, son más resistentes a la deformación, al desgaste y al paso del tiempo.

Fácil limpieza: superficie lisa y Sin imperfecciones

Su diseño liso y uniforme no solo es visualmente atractivo, sino que también facilita la limpieza de derrames y salpicaduras con un simple paño.

Quemadores SABAF y válvulas de seguridad

Disfruta de la tranquilidad con la garantía de 10 años en los quemadores SABAF®, y la seguridad de una válvula que corta el gas si no hay llama.

Plancha de hierro fundido

Asa a la perfección carnes, aves y vegetales, logrando un dorado uniforme y un sabor irresistible.

spec.

Tamaño	76 cm
Dimensiones (cm) (An. x Prof. x Alt.)	76 x 51 x 10
Materiales	Vidrio templado 8mm| parrillas de hierro colado.
Peso	14.6 kg
Quemadores	SABAF Aluminio-10 años de garantía.
Control	Perillas
Picos para gas	Licuado - GLP
Potencia	39,578 BTU
Voltaje	110-220V/50-60Hz
Tipo de encendido	Eléctrico

PODs

- Incluye kit de conversión de 5 boquillas Para gas natural.
- 1 Codo conector de gas.
- 1 Conector de gas.

***Algunas imágenes son referenciales para fines ilustrativos.

DRIJA

EOL

TOSCANA 91

1 AÑO GARANTÍA

DR

6141 BTU

3412 BTU

10236 BTU

13648 BTU

6141 BTU

3412 BTU

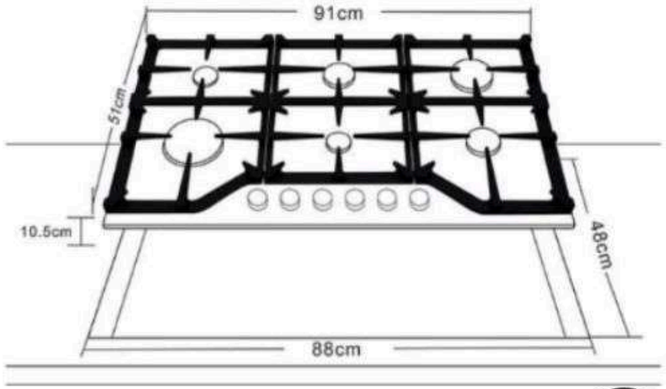

10 AÑOS/YEARS GARANTÍA/WARRANTY EN QUEMADORES / ON BURNERS SABAF

C ETL US LISTED Intertek

TOSCANA 91

POD

Diseño compacto y elegante

Presenta un sofisticado vidrio templado negro de 8mm de grosor, aportando un toque de elegancia moderna y resistencia.

Vidrio templado

Además de elegante, es resistente al calor y a los arañazos, ofreciendo una superficie de cocción duradera y funcional.

Parrillas continuas de hierro colado

Las parrillas continuas de hierro colado ofrecen una superficie firme y duradera, que permite mover ollas y sartenes con total seguridad y sin esfuerzo

Fácil limpieza: superficie lisa y sin imperfecciones

Su diseño liso y uniforme no solo es visualmente atractivo, sino que también facilita la limpieza de derrames y salpicaduras con un simple paño.

Quemadores SABAF y válvulas de seguridad

Disfruta de la tranquilidad con la garantía de 10 años en los quemadores SABAF®, y la seguridad de una válvula que corta el gas si no hay llama.

Plancha de hierro fundido

Asa a la perfección carnes, aves y vegetales, logrando un dorado uniforme y un sabor irresistible.

spec.

Tamaño	91 cm
Dimensiones (cm) (An. x Prof. x Alt.)	91 x 51 x 8.5
Materiales	Vidrio templado 8mm| parrillas de hierro colado.
Peso	14.6 kg
Quemadores	SABAF Aluminio-10 años de garantía.
Control	Perillas
Picos para gas	Licuado - GLP
Potencia	42,990 BTU
Voltaje	110-220V/50-60Hz
Tipo de encendido	Eléctrico

PODs

- Incluye kit de conversión de 6 boquillas Para gas natural.
- 1 Codo conector de gas.
- 1 Conector de gas.

***Algunas imágenes son referenciales para fines ilustrativos.

DRIJA

NEW 2026

FERRARA 60 PRO-B

1 AÑO GARANTÍA

DR

6141 BTU

8189 BTU

11601 BTU

3412 BTU

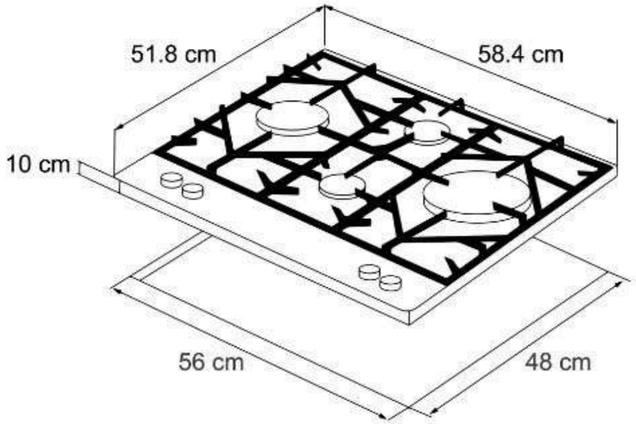

20 AÑOS/YEARS GARANTÍA/WARRANTY EN QUEMADORES / ON BURNERS DRIJA

FERRARA 60 PRO-B

POD

Diseño moderno

Combina la elegancia del vidrio templado con la resistencia del acero inoxidable, que aporta un acabado más sofisticado, protege las zonas de mayor uso y eleva la presencia visual del producto en la cocina.

Easy Wipe

La superficie queda impecable con solo una pasada. Gracias al vidrio mate, los líquidos no se esparcen y con un único movimiento todo se mantiene limpio.

Resistente a rayaduras

Superficie de vidrio mate que hace que sea muy difícil de rayar y además incorpora tecnología anti-huellas, es la combinación perfecta de estilo y durabilidad.

Perillas de lujo

Diseñadas para resistir el uso constante sin desgastarse, ofrecen un tacto sólido y preciso al cocinar, aporta un acabado elegante que realza el diseño de la estufa.

Válvula de seguridad

Este sistema inteligente corta automáticamente el suministro de gas si la llama se apaga accidentalmente (por corrientes de aire o derrames).

Plancha de hierro fundido reversible

Dos superficies de cocción: una cara lisa y una cara estriada, lo que permite versatilidad en la preparación de alimentos.

spec.

Tamaño	58.4 cm
Dimensiones (cm) (An. x Prof. x Alt.)	58.4 x 51.8 x 10
Materiales	Vidrio templado mate 8mm. Acero negro Inox 304.
Peso	14.9 kg
Quemadores	Aluminio.
Control	Perillas
Picos para gas	Licuado - GLP
Potencia	29,343 BTU
Voltaje	110-220V/50-60Hz
Tipo de encendido	Eléctrico

PODs

- Incluye kit de conversión de 4 boquillas Para gas natural.
- 1 Codo conector de gas.
- 1 Conector de gas.

***Algunas imágenes son referenciales para fines ilustrativos.

DRIJA

NEW 2026

FERRARA 76 PRO-B

1 AÑO GARANTÍA

DR

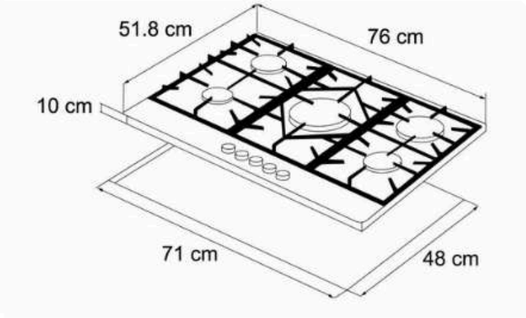

20 AÑOS/YEARS GARANTÍA/WARRANTY EN QUEMADORES / ON BURNERS DRIJA

FERRARA 76 PRO-B

POD

Diseño moderno

Combina la elegancia del vidrio templado con la resistencia del acero inoxidable, que aporta un acabado más sofisticado, protege las zonas de mayor uso y eleva la presencia visual del producto en la cocina.

Easy Wipe

La superficie queda impecable con solo una pasada. Gracias al vidrio mate, los líquidos no se esparcen y con un único movimiento todo se mantiene limpio.

Resistente a rayaduras

Superficie de vidrio mate que hace que sea muy difícil de rayar y además incorpora tecnología anti-huellas, es la combinación perfecta de estilo y durabilidad.

Perillas de lujo

Diseñadas para resistir el uso constante sin desgastarse, ofrecen un tacto sólido y preciso al cocinar, aporta un acabado elegante que realza el diseño de la estufa.

Válvula de seguridad

Este sistema inteligente corta automáticamente el suministro de gas si la llama se apaga accidentalmente (por corrientes de aire o derrames).

Plancha de hierro fundido reversible

Dos superficies de cocción: una cara lisa y una cara estriada, lo que permite versatilidad en la preparación de alimentos.

spec.

Tamaño	76 cm
Dimensiones (cm) (An. x Prof. x Alt.)	76 x 51.8 x 10
Materiales	Vidrio templado mate 8mm. Acero negro Inox 304.
Peso	18.7 kg
Quemadores	Aluminio.
Control	Perillas
Picos para gas	Licuado - GLP
Potencia	35,484 BTU
Voltaje	110-220V/50-60Hz
Tipo de encendido	Eléctrico

PODs

- Incluye kit de conversión de 5 boquillas Para gas natural.
- 1 Codo conector de gas.
- 1 Conector de gas.
- Parrillas continuas de hierro colado

***Algunas imágenes son referenciales para fines ilustrativos.

DRIJA

NEW 2026

FERRARA 90 PRO-B

1 AÑO GARANTÍA

DR

11601 BTU

6141 BTU

8189 BTU

3412 BTU

6141 BTU

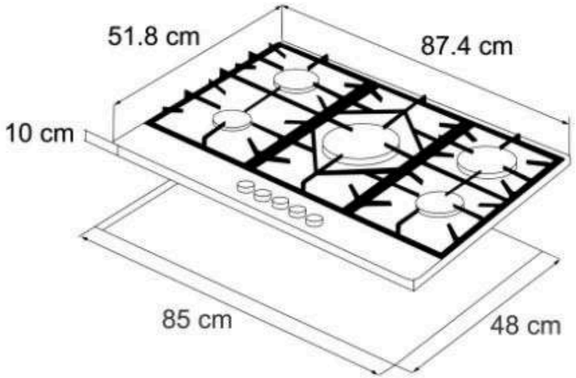

20 AÑOS/YEARS GARANTÍA/WARRANTY EN QUEMADORES / ON BURNERS DRIJA

FERRARA 90 PRO-B

POD

Diseño moderno

Combina la elegancia del vidrio templado con la resistencia del acero inoxidable, que aporta un acabado más sofisticado, protege las zonas de mayor uso y eleva la presencia visual del producto en la cocina.

Easy Wipe

La superficie queda impecable con solo una pasada. Gracias al vidrio mate, los líquidos no se esparcen y con un único movimiento todo se mantiene limpio.

Resistente a rayaduras

Superficie de vidrio mate que hace que sea muy difícil de rayar y además incorpora tecnología anti-huellas, es la combinación perfecta de estilo y durabilidad.

Perillas de lujo

Diseñadas para resistir el uso constante sin desgastarse, ofrecen un tacto sólido y preciso al cocinar, aporta un acabado elegante que realza el diseño de la estufa.

Válvula de seguridad

Este sistema inteligente corta automáticamente el suministro de gas si la llama se apaga accidentalmente (por corrientes de aire o derrames).

Plancha de hierro fundido reversible

Dos superficies de cocción: una cara lisa y una cara estriada, lo que permite versatilidad en la preparación de alimentos.

spec.

Tamaño	87.4 cm
Dimensiones (cm) (An. x Prof. x Alt.)	87.4 x 51.8 x 10
Materiales	Vidrio templado mate 8mm. Acero negro Inox 304.
Peso	20.98 kg
Quemadores	Aluminio .
Control	Perillas
Picos para gas	Licuado - GLP
Potencia	35,484 BTU
Voltaje	110-220V/50-60Hz
Tipo de encendido	Eléctrico

PODs

- Incluye kit de conversión de 5 boquillas Para gas natural.
- 1 Codo conector de gas.
- 1 Conector de gas.

***Algunas imágenes son referenciales para fines ilustrativos.

DRIJA

EOL

FERRARA 60 PRO

1 AÑO GARANTÍA

DR

6141 BTU

8189 BTU

11601 BTU

3412 BTU

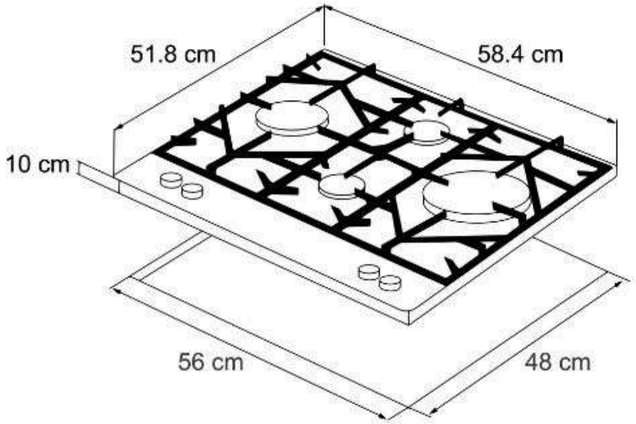

10 AÑOS/YEARS GARANTÍA/WARRANTY EN QUEMADORES / ON BURNERS DRIJA

FERRARA 60 PRO

POD

Diseño moderno

La superficie de acero inoxidable cepillado es elegante y fácil de limpiar, mientras que las parrillas de hierro colado negro mate brindan un toque industrial y sólido.

Vidrio templado

Además de elegante, es resistente al calor y a los arañazos, ofreciendo una superficie de cocción duradera y funcional.

Perillas de lujo

Diseñadas para resistir el uso constante sin desgastarse, ofrecen un tacto sólido y preciso al cocinar, aporta un acabado elegante que realza el diseño de la estufa.

Válvula de seguridad

Este sistema inteligente corta automáticamente el suministro de gas si la llama se apaga accidentalmente (por corrientes de aire o derrames).

Potencia concentrada para cocción rápida y uniforme

Una potencia calorífica superior y una distribución del calor más uniforme gracias a sus múltiples anillos de llama.

Plancha de hierro fundido

Asa a la perfección carnes, aves y vegetales, logrando un dorado uniforme y un sabor irresistible.

spec.

Tamaño	60 cm
Dimensiones (cm) (An. x Prof. x Alt.)	58.4 x 51.8 x 10
Materiales	Vidrio templado 8mm - Acero Inox 304 | Parrilla de hierro colado.
Peso	14.8 kg
Quemadores	Aluminio - 10 años de garantía.
Control	Perillas
Picos para gas	Licuado - GLP
Potencia	29,343 BTU
Voltaje	110-220V/50-60Hz
Tipo de encendido	Eléctrico

PODs

- Incluye kit de conversión de 4 boquillas Para gas natural.
- 1 Codo conector de gas.
- 1 Conector de gas.

***Algunas imágenes son referenciales para fines ilustrativos.

DRIJA

EOL

FERRARA 76 PRO

1 AÑO GARANTÍA

DR

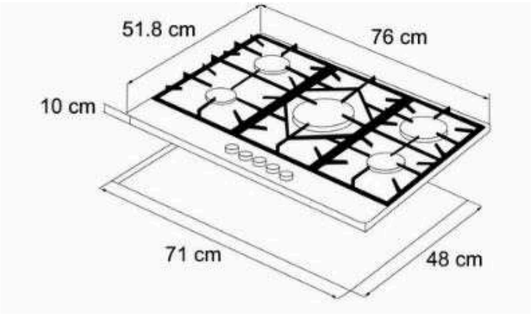

10 AÑOS/YEARS GARANTÍA/WARRANTY EN QUEMADORES / ON BURNERS DRIJA

FERRARA 76 PRO

POD

Diseño moderno

La superficie de acero inoxidable cepillado es elegante y fácil de limpiar, mientras que las parrillas de hierro coladonegro mate brindan un toque industrial y sólido.

Vidrio templado

Además de elegante, es resistente al calor y a los arañazos, ofreciendo una superficie de cocción duradera y funcional.

Perillas de lujo

Diseñadas para resistir el uso constante sin desgastarse, ofrecen un tacto sólido y preciso al cocinar, aporta un acabado elegante que realza el diseño de la estufa.

Válvula de seguridad

Este sistema inteligente corta automáticamente el suministro de gas si la llama se apaga accidentalmente (por corrientes de aire o derrames)

Potencia concentrada para cocción rápida y uniforme

Una potencia calorífica superior y una distribución del calor más uniforme gracias a sus múltiples anillos de llama.

Plancha de hierro fundido

Asa a la perfección carnes, aves y vegetales, logrando un dorado uniforme y un sabor irresistible.

spec.

Tamaño	76 cm
Dimensiones (cm) (An. x Prof. x Alt.)	76 x 51.8 x 10
Materiales	Vidrio templado 8mm - Acero Inox 304 | Parrilla de hierro colado.
Peso	18.7 kg
Quemadores	Aluminio - 10 años de garantía.
Control	Perillas
Picos para gas	Licuado - GLP
Potencia	35,484 BTU
Voltaje	110-220V/50-60Hz
Tipo de encendido	Eléctrico

PODs

- Incluye kit de conversión de 5 boquillas Para gas natural.
- 1 Codo conector de gas.
- 1 Conector de gas.
- Parrillas continuas de hierro colado

***Algunas imágenes son referenciales para fines ilustrativos.

DRIJA

EOL

FERRARA 90 PRO

1 AÑO GARANTÍA

DR

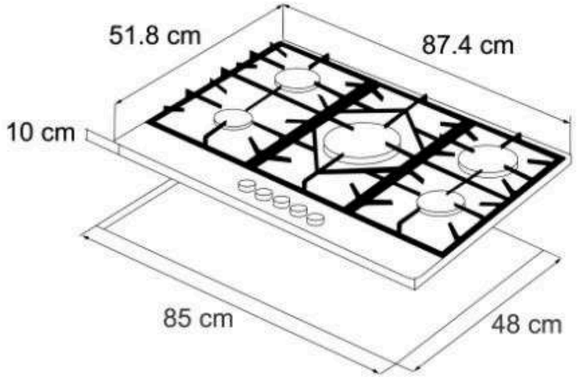

10 AÑOS/YEARS GARANTÍA/WARRANTY EN QUEMADORES / ON BURNERS DRIJA

FERRARA 90 PRO

POD

Diseño moderno

La superficie de acero inoxidable cepillado es elegante y fácil de limpiar, mientras que las parrillas de hierro colado negro mate brindan un toque industrial y sólido.

Vidrio templado

Además de elegante, es resistente al calor y a los arañazos, ofreciendo una superficie de cocción duradera y funcional.

Perillas de lujo

Diseñadas para resistir el uso constante sin desgastarse, ofrecen un tacto sólido y preciso al cocinar, aporta un acabado elegante que realza el diseño de la estufa.

Válvula de seguridad

Este sistema inteligente corta automáticamente el suministro de gas si la llama se apaga accidentalmente (por corrientes de aire o derrames).

Potencia concentrada para cocción rápida y uniforme

Una potencia calorífica superior y una distribución del calor más uniforme gracias a sus múltiples anillos de llama.

Plancha de hierro fundido

Asa a la perfección carnes, aves y vegetales, logrando un dorado uniforme y un sabor irresistible.

spec.

Tamaño	90 cm
Dimensiones (cm) (An. x Prof. x Alt.)	87.4 x 51.8 x 10
Materiales	Vidrio templado 8mm - Acero Inox 304 | Parrilla de hierro colado
Peso	21.1 kg
Quemadores	Aluminio - 10 años de garantía.
Control	Perillas
Picos para gas	Licuado - GLP
Potencia	35,484 BTU
Voltaje	110-220V/50-60Hz
Tipo de encendido	Eléctrico

PODs

- Incluye kit de conversión de 5 boquillas Para gas natural.
- 1 Codo conector de gas.
- 1 Conector de gas.

***Algunas imágenes son referenciales para fines ilustrativos.

LAZIO 60

1 AÑO GARANTÍA

DR

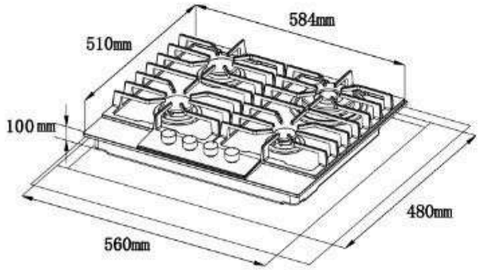

10 AÑOS/YEARS GARANTÍA/WARRANTY EN QUEMADORES / ON BURNERS SABAF

POD

Diseño imponente con parrilas robustas

El diseño es robusto y elegante, con una superficie de acero inoxidable brillante que aporta profesionalismo. Las parrillas de hierro colado en negro mate contrastan y enfatizan su solidez.

Parrillas continuas de hierro colado

Las parrillas continuas de hierro colado ofrecen una superficie firme y duradera, que permite mover ollas y sartenes con total seguridad y sin esfuerzo

Perillas de lujo

Diseñadas para resistir el uso constante sin desgastarse, ofrecen un tacto sólido y preciso al cocinar, aporta un acabado elegante que realza el diseño de la estufa.

Válvula de seguridad

Este sistema inteligente corta automáticamente el suministro de gas si la llama se apaga accidentalmente (por corrientes de aire o derrames)

Potencia concentrada para cocción rápida y uniforme

Una potencia calorífica superior y una distribución del calor más uniforme gracias a sus múltiples anillos de llama.

Logra asados perfectos y sellados con tu plancha

Asa a la perfección carnes, aves y vegetales, logrando un dorado uniforme y un sabor irresistible.

spec.

Tamaño	60 cm
Dimensiones (cm) (An. x Prof. x Alt.)	58.4 x 51 x 10
Materiales	Acero inoxidable 304# de 0,8 mm| Panel decorativo vidrio templado.
Peso	11.9 kg
Quemadores	SABAF Aleación de cobre | 10 años de garantía.
Control	Perillas
Picos para gas	Licuado - GLP
Potencia	29,344 BTU | 8.6 kw
Voltaje	110-220V/50-60Hz
Tipo de encendido	Eléctrico

PODs

- Incluye kit de conversión de 4 boquillas para gas natural.
- 1 Codo conector de gas.
- 1 Conector de gas.

***Algunas imágenes son referenciales para fines ilustrativos.

LAZIO 76

1 AÑO GARANTÍA

DR

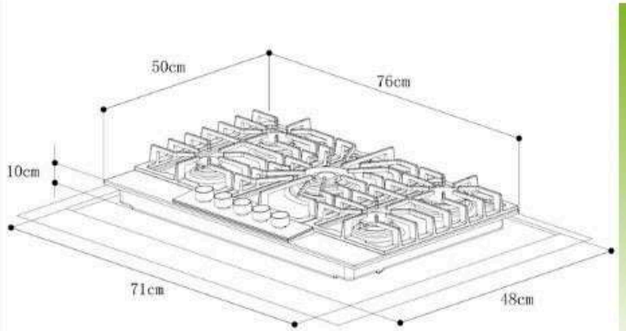

10 AÑOS/YEARS GARANTÍA/WARRANTY EN QUEMADORES / ON BURNERS SABAF

POD

Diseño imponente con parrilas robustas

El diseño es robusto y elegante, con una superficie de acero inoxidable brillante que aporta profesionalismo. Las parrillas de hierro colado en negro mate contrastan y enfatizan su solidez.

Parrillas continuas de hierro colado

Las parrillas continuas de hierro colado ofrecen una superficie firme y duradera, que permite mover ollas y sartenes con total seguridad y sin esfuerzo

Perillas de lujo

Diseñadas para resistir el uso constante sin desgastarse, ofrecen un tacto sólido y preciso al cocinar, aporta un acabado elegante que realza el diseño de la estufa.

Válvula de seguridad

Este sistema inteligente corta automáticamente el suministro de gas si la llama se apaga accidentalmente (por corrientes de aire o derrames)

Potencia concentrada para cocción rápida y uniforme

Una potencia calorífica superior y una distribución del calor más uniforme gracias a sus múltiples anillos de llama.

Logra asados perfectos y sellados con tu plancha

Asa a la perfección carnes, aves y vegetales, logrando un dorado uniforme y un sabor irresistible.

spec.

Tamaño	76 cm
Dimensiones (cm) (An. x Prof. x Alt.)	76 x 50 x 10
Materiales	Acero inoxidable 304# de 0,8 mm| Panel decorativo vidrio templado.
Peso	17.1 kg
Quemadores	SABAF Aleación de cobre | 20 años de garantía.
Control	Perillas
Picos para gas	Licuado - GLP
Potencia	39,578 BTU | 11.6 kw
Voltaje	110-220V/50-60Hz
Tipo de encendido	Eléctrico

PODs

- Incluye kit de conversión de 5 boquillas para gas natural.
- 1 Codo conector de gas.
- 1 Conector de gas.

***Algunas imágenes son referenciales para fines ilustrativos.

LAZIO 90

1 AÑO GARANTÍA

DR

13648 BTU

6141 BTU

10236 BTU

3412 BTU

6141 BTU

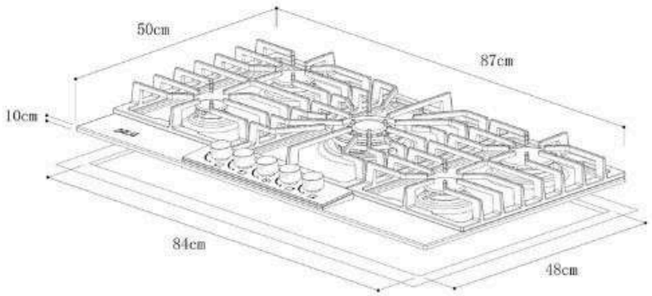

10 AÑOS/YEARS GARANTÍA/WARRANTY EN QUEMADORES / ON BURNERS SABAF

POD

Diseño imponente con parrilas robustas

El diseño es robusto y elegante, con una superficie de acero inoxidable brillante que aporta profesionalismo. Las parrillas de hierro colado en negro mate contrastan y enfatizan su solidez.

Parrillas continuas de hierro colado

Las parrillas continuas de hierro colado ofrecen una superficie firme y duradera, que permite mover ollas y sartenes con total seguridad y sin esfuerzo

Perillas de lujo

Diseñadas para resistir el uso constante sin desgastarse, ofrecen un tacto sólido y preciso al cocinar, aporta un acabado elegante que realza el diseño de la estufa.

Válvula de seguridad

Este sistema inteligente corta automáticamente el suministro de gas si la llama se apaga accidentalmente (por corrientes de aire o derrames)

Potencia concentrada para cocción rápida y uniforme

Una potencia calorífica superior y una distribución del calor más uniforme gracias a sus múltiples anillos de llama.

Logra asados perfectos y sellados con tu plancha

Asa a la perfección carnes, aves y vegetales, logrando un dorado uniforme y un sabor irresistible.

spec.

Tamaño	90 cm
Dimensiones (cm) (An. x Prof. x Alt.)	87 x 50 x 10
Materiales	Acero inoxidable 304# de 0,8 mm| Panel decorativo vidrio templado
Peso	18.1 kg
Quemadores	SABAF Aleación de cobre | 10 años de garantía.
Control	Perillas
Picos para gas	Licuado - GLP
Potencia	39,578 BTU | 11.6 kw
Voltaje	110-220V/50-60Hz
Tipo de encendido	Eléctrico

PODs

- Incluye kit de conversión de 5 boquillas Para gas natural.
- 1 Codo conector de gas.
- 1 Conector de gas.

***Algunas imágenes son referenciales para fines ilustrativos.

DRIJA

ITALIA 60

1 AÑO GARANTÍA

DR

6141 BTU

13648 BTU

6141 BTU

3412 BTU

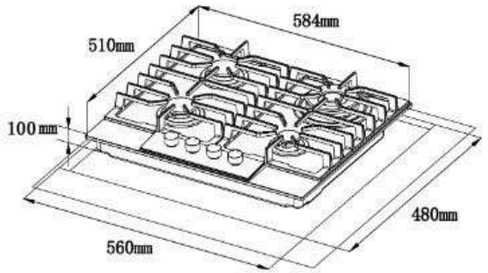

10 AÑOS/YEARS GARANTÍA/WARRANTY EN QUEMADORES / ON BURNERS SABAF

ITALIA 60

POD

Elegancia moderna y textura sofisticada con vidrio negro mate

Presenta una elegante superficie de vidrio templado negro mate, que añade un toque moderno y discreto a tu cocina, con una textura suave que crea un ambiente más cálido y acogedor.

La máxima expresión de potencia y eficiencia en tu cocina

Quemadores SABAF® de aleación de cobre y un amplio rango de potencia para todo tipo de cocción. Con una eficiencia del 60%, ofrecen alto rendimiento y ahorro energético.

Easy Wipe

La superficie queda impecable con solo una pasada. Gracias al vidrio mate, los líquidos no se esparcen y con un único movimiento todo se mantiene limpio.

Resistente a rayaduras

Superficie de vidrio mate que hace que sea muy difícil de rayar y además incorpora tecnología anti-huellas, es la combinación perfecta de estilo y durabilidad.

Valvúlas de seguridad

Disfruta con total tranquilidad gracias a una válvula de seguridad que interrumpe automáticamente el flujo de gas en ausencia de llama, protegiendo tu hogar y brindando máxima confianza en cada uso.

Logra asados perfectos y sellados con tu plancha

Asa a la perfección carnes, aves y vegetales, logrando un dorado uniforme y un sabor irresistible.

spec.

Tamaño	60 cm
Dimensiones (cm) (An. x Prof. x Alt.)	58.4 x 51 x 10
Materiales	Vidrio temp. de 8mm Negro Mate
Peso	16.2 kg
Quemadores	SABAF Aleación de cobre | 10 años de garantía.
Control	Perillas
Picos para gas	Licuado - GLP
Potencia	29,344 BTU | 8.6 kw
Voltaje	110-220V/50-60Hz
Tipo de encendido	Eléctrico

PODs

- Incluye kit de conversión de 4 boquillas para gas natural.
- 1 Codo conector de gas.
- 1 Conector de gas.

***Algunas imágenes son referenciales para fines ilustrativos.

DRIJA

ITALIA 76

1 AÑO GARANTÍA

DR

13648 BTU

6141 BTU

10236 BTU

3412 BTU

6141 BTU

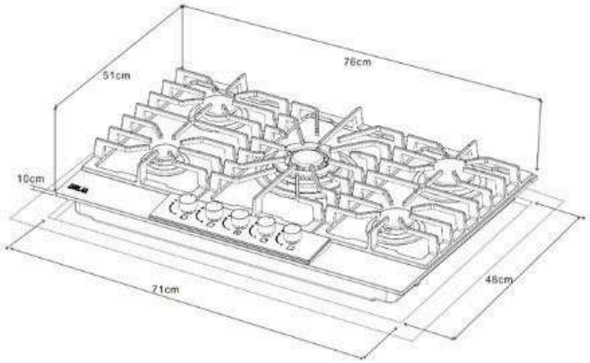

10 AÑOS/YEARS GARANTÍA/WARRANTY EN QUEMADORES / ON BURNERS SABAF

ITALIA 76

POD

Elegancia moderna y textura sofisticada con vidrio negro mate

Presenta una elegante superficie de vidrio templado negro mate, que añade un toque moderno y discreto a tu cocina, con una textura suave que crea un ambiente más cálido y acogedor.

La máxima expresión de potencia y eficiencia en tu cocina

Quemadores SABAF® de aleación de cobre y un amplio rango de potencia para todo tipo de cocción. Con una eficiencia del 60%, ofrecen alto rendimiento y ahorro energético.

Easy Wipe

La superficie queda impecable con solo una pasada. Gracias al vidrio mate, los líquidos no se esparcen y con un único movimiento todo se mantiene limpio.

Resistente a rayaduras

Superficie de vidrio mate que hace que sea muy difícil de rayar y además incorpora tecnología anti-huellas, es la combinación perfecta de estilo y durabilidad.

Válvulas de seguridad

Disfruta con total tranquilidad gracias a una válvula de seguridad que interrumpe automáticamente el flujo de gas en ausencia de llama, protegiendo tu hogar y brindando máxima confianza en cada uso.

Logra asados perfectos y sellados con tu plancha

Asa a la perfección carnes, aves y vegetales, logrando un dorado uniforme y un sabor irresistible.

spec.

Tamaño	76 cm
Dimensiones (cm) (An. x Prof. x Alt.)	76 x 51 x 10
Materiales	Vidrio temp. de 8mm Negro Mate
Peso	21 kg
Quemadores	SABAF Aleación de cobre | 10 años de garantía.
Control	Perillas
Picos para gas	Licuado - GLP
Potencia	39,578 BTU | 11.6 kw
Voltaje	110-220V/50-60Hz
Tipo de encendido	Eléctrico

PODs

- Incluye kit de conversión de 5 boquillas para gas natural.
- 1 Codo conector de gas.
- 1 Conector de gas.
- Válvula de seguridad SABAF

***Algunas imágenes son referenciales para fines ilustrativos.

DRIJA

ITALIA 90

ITALIA 90

1 AÑO GARANTÍA

DR

13648 BTU

6141 BTU

10236 BTU

3412 BTU

6141 BTU

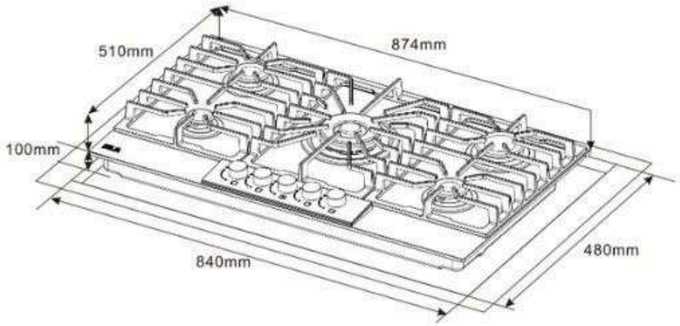

10 AÑOS/YEARS GARANTÍA/WARRANTY EN QUEMADORES / ON BURNERS SABAF

POD

Elegancia moderna y textura sofisticada con vidrio negro mate

Presenta una elegante superficie de vidrio templado negro mate, que añade un toque moderno y discreto a tu cocina, con una textura suave que crea un ambiente más cálido y acogedor.

La máxima expresión de potencia y eficiencia en tu cocina

Quemadores SABAF® de aleación de cobre y un amplio rango de potencia para todo tipo de cocción. Con una eficiencia del 60%, ofrecen alto rendimiento y ahorro energético.

Easy Wipe

La superficie queda impecable con solo una pasada. Gracias al vidrio mate, los líquidos no se esparcen y con un único movimiento todo se mantiene limpio.

Resistente a rayaduras

Superficie de vidrio mate que hace que sea muy difícil de rayar y además incorpora tecnología anti-huellas, es la combinación perfecta de estilo y durabilidad.

Válvulas de seguridad

Disfruta con total tranquilidad gracias a una válvula de seguridad que interrumpe automáticamente el flujo de gas en ausencia de llama, protegiendo tu hogar y brindando máxima confianza en cada uso.

Logra asados perfectos y sellados con tu plancha

Asa a la perfección carnes, aves y vegetales, logrando un dorado uniforme y un sabor irresistible.

spec.

Tamaño	90 cm
Dimensiones (cm) (An. x Prof. x Alt.)	87.4 x 51 x 10
Materiales	Vidrio temp. de 8mm negro mate
Peso	23 kg
Quemadores	SABAF Aleación de cobre | 10 años de garantía.
Control	Perillas
Picos para gas	Licuado - GLP
Potencia	39,578 BTU| 11.6 kw
Voltaje	110-220V/50-60Hz
Tipo de encendido	Eléctrico

PODs

- Incluye kit de conversión de 5 boquillas para gas natural.
- 1 Codo conector de gas.
- 1 Conector de gas.
- Válvula de seguridad SABAF

***Algunas imágenes son referenciales para fines ilustrativos.

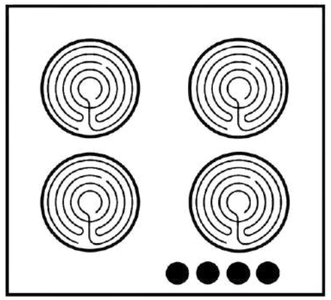

TOPES
ELÉCTRICOS

- BARI 30-A
- BARI 60-A
- BARI 76-A
- BARI 90-A
- BARI 30
- BARI 60
- BARI 76
- BARI 90
- BERLÍN 30
- BERLÍN 60
- BERLÍN 76
- BERLÍN 90

DRIJA

NEW 2026

BARI 30-A

1 AÑO GARANTÍA

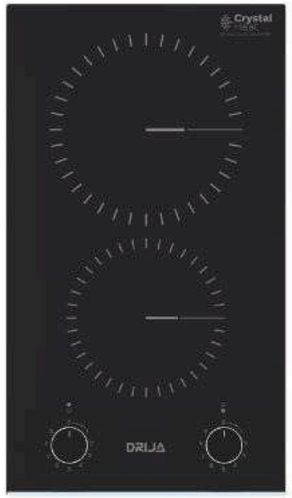

1.8 kw
20cm diámetro

1.2 kw
16.5cm diámetro

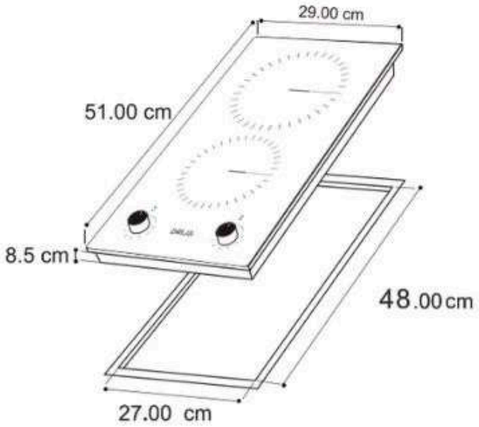

20 AÑOS DE GARANTÍA EN EL VIDRIO | 20 YEARS GLASS WARRANTY Crystal Heat

E·G·O

BARI 30-A

POD

Formato compacto

Su diseño compacto optimiza el área de trabajo y se adapta fácilmente a cocinas pequeñas, apartamentos o como complemento de cocción.

9 niveles de potencia para cada zona

Permite un ajuste preciso del calor para adaptarse a distintas preparaciones, desde derretir hasta hervir.

2 zonas de cocción

Integra dos áreas de calentamiento para una cocción práctica y funcional, ideal para el día a día

Superficie de vitrocerámica

Su superficie lisa aporta una estética moderna, facilita la limpieza y favorece una distribución uniforme del calor.

Indicador de calor residual

Advierte cuando la superficie aún permanece caliente y permite aprovechar el calor remanente con mayor seguridad y eficiencia

Control mecánico con perillas

Permite regular la potencia de cada zona con un manejo práctico y confiable.

spec.

Tamaño	30 cm
Dimensiones (cm) (An. x Prof. x Alt.)	29 x 51 x 8.5
Materiales	Vitrocerámica negra| borde de aluminio
Peso neto	4,2 kg
Foco radiante	EGO
Control	Perillas Metálicas
Potencia	3.0 kw
Voltaje	220 V/ 50- 60 Hz
Encendido	Eléctrico

***Algunas imágenes son referenciales para fines ilustrativos.

DRIJA

NEW 2026

BARI 60-A

1 AÑO GARANTÍA

DR

1.2 kw
16.5cm diámetro

1.8 kw
20cm diámetro

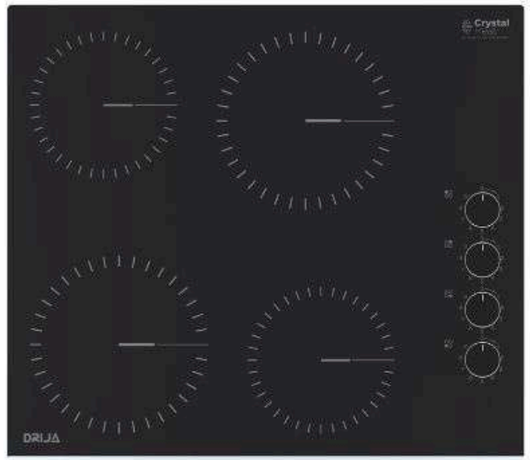

1.8 kw
20cm diámetro

1.2 kw
16.5cm diámetro

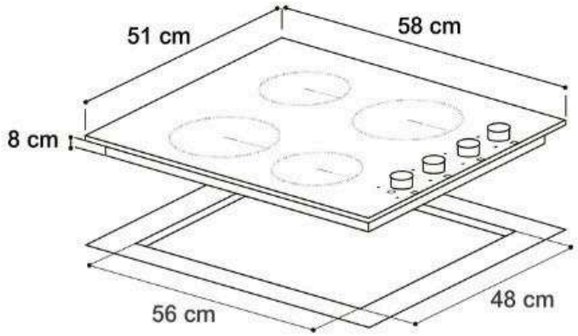

20 AÑOS DE GARANTÍA EN EL VIDRIO | YEARS GLASS WARRANTY Crystal Heat

E·G·O

POD

Formato compacto

Su diseño de 58 cm optimiza el espacio en la cocina y se adapta fácilmente a diferentes ambientes sin perder funcionalidad.

9 niveles de potencia para cada zona

Permite un ajuste preciso del calor para adaptarse a distintas preparaciones, desde derretir hasta hervir.

4 Zonas de Cocción

Integra cuatro áreas de calentamiento para preparar varias recetas con mayor practicidad en el día a día.

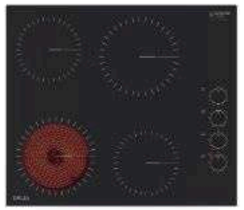

Indicador de calor residual

Advierte cuando la superficie aún permanece caliente y permite aprovechar el calor remanente con mayor seguridad y eficiencia

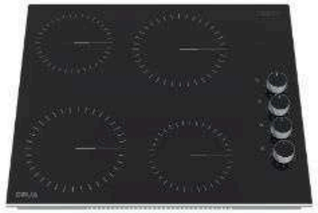

Superficie de vitrocerámica

Su superficie lisa aporta una estética moderna, facilita la limpieza y favorece una distribución uniforme del calor.

Control mecánico con perillas

Permite regular la potencia de cada zona con un manejo práctico y confiable.

spec.

Tamaño	60 cm
Dimensiones (cm) (An. x Prof. x Alt.)	58 x 51 x 8
Materiales	Vitrocerámica negra| borde de aluminio
Peso neto	8,2 kg
Foco radiante	EGO
Control	Perillas
Potencia	6.0 kw
Voltaje	220 V/ 50- 60 Hz
Encendido	Eléctrico

***Algunas imágenes son referenciales para fines ilustrativos.

DRIJA

NEW 2026

BARI 76-A

1 AÑO GARANTÍA

DR

1.1 - 1.2 kw
16.5 - 27cm diámetro

1.0 - 2.2 kw
23cm diámetro

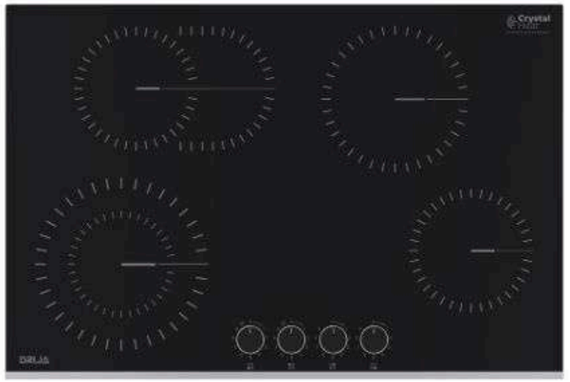

1.8 kw
20cm diámetro

1.2 kw
16.5cm diámetro

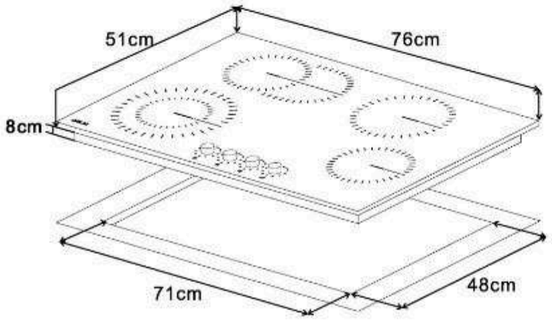

20 AÑOS DE GARANTÍA EN EL VIDRIO | YEARS GLASS WARRANTY Crystal Heat

E·G·O

BARI 76-A

POD

Amplio formato de 76 cm

Su ancho de 76 cm brinda mayor espacio entre zonas de cocción para preparar varias recetas con más comodidad.

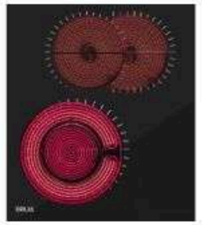

Doble Zona Flex

Integra zonas expandibles que se adaptan mejor al tamaño del recipiente para una cocción más versátil.

9 niveles de potencia para cada zona

Permite un ajuste preciso del calor para adaptarse a distintas preparaciones, desde derretir hasta hervir.

Superficie vitrocerámica

Su superficie lisa aporta una estética moderna, facilita la limpieza y favorece una distribución uniforme del calor.

Indicador de calor residual

Advierte cuando la superficie aún permanece caliente y permite aprovechar el calor remanente con mayor seguridad y eficiencia

Control mecánico con perillas

Permite regular la potencia de cada zona con un manejo práctico y confiable.

spec.

Tamaño	76 cm
Dimensiones (cm) (An. x Prof. x Alt.)	76 x 51 x 8
Materiales	Vitrocerámica negra| borde de aluminio
Peso neto	10,3 kg
Foco radiante	EGO
Control	Perillas
Potencia	7.2 kw
Voltaje	220 V/ 50- 60 Hz
Encendido	Eléctrico

***Algunas imágenes son referenciales para fines ilustrativos.

DRIJA

NEW 2026

BARI 90-A

1 AÑO GARANTÍA

DR

1.1 - 1.2 kw
16.5 - 27cm diámetro

1.2 kw
16.5cm diámetro

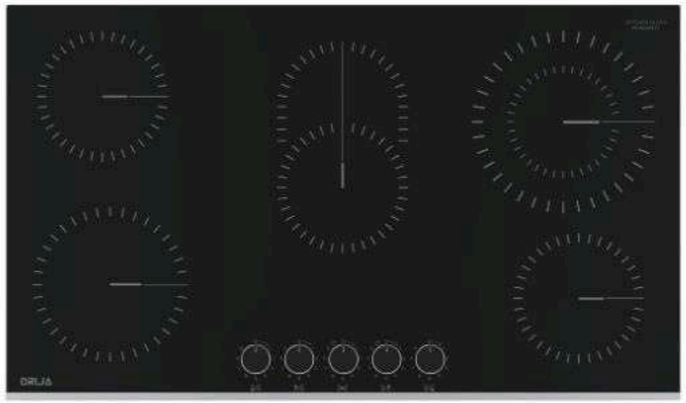

1.0 - 2.2 kw
23cm diámetro

1.8 kw
20cm diámetro

1.2 kw
16.5cm diámetro

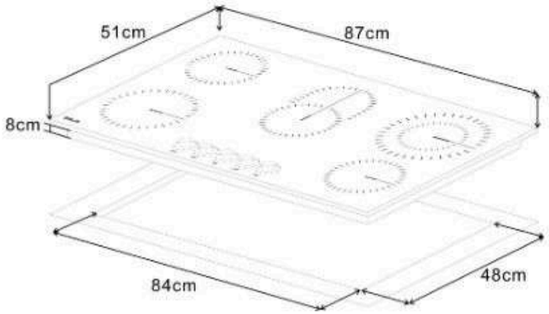

20 AÑOS DE GARANTÍA EN EL VIDRIO | YEARS GLASS WARRANTY Crystal Heat

E·G·O

BARI 90-A

POD

Tamaño amplio para más comodidad

Con 87 cm de ancho, es ideal para quienes necesitan más espacio entre quemadores o cocinan en grandes cantidades.

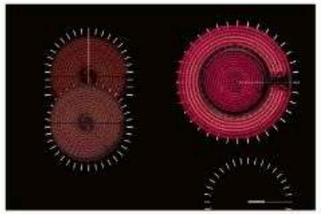

Doble Zona Flex

Integra zonas expandibles que se adaptan mejor al tamaño del recipiente para una cocción más versátil.

9 niveles de potencia para cada zona

Permite un ajuste preciso del calor para adaptarse a distintas preparaciones, desde derretir hasta hervir.

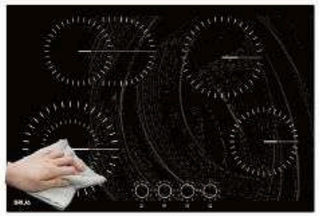

Superficie vitrocerámica

Su superficie lisa aporta una estética moderna, facilita la limpieza y favorece una distribución uniforme del calor.

Indicador de calor residual

Advierte cuando la superficie aún permanece caliente y permite aprovechar el calor remanente con mayor seguridad y eficiencia

Control mecánico con perillas

Permite regular la potencia de cada zona con un manejo práctico y confiable.

spec.

Tamaño	90 cm
Dimensiones (cm) (An. x Prof. x Alt.)	87 x 51 x 8
Materiales	Vitrocerámica negra| borde de aluminio
Peso neto	12.2 kg
Foco radiante	EGO
Control	Perillas Metálicas
Potencia	8.4 kw
Voltaje	220 V/ 50- 60 Hz
Encendido	Eléctrico

***Algunas imágenes son referenciales para fines ilustrativos.

DRIJA

SOLO EN PDV

BARI 30

1 AÑO GARANTÍA

DR

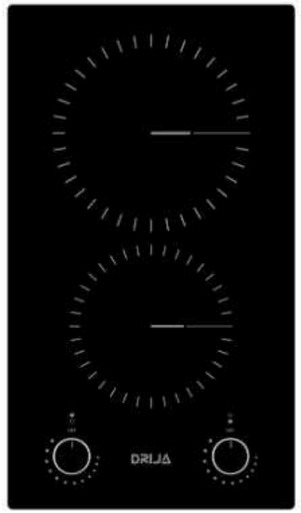

1.8 kw
20cm diámetro

1.2 kw
16.5cm diámetro

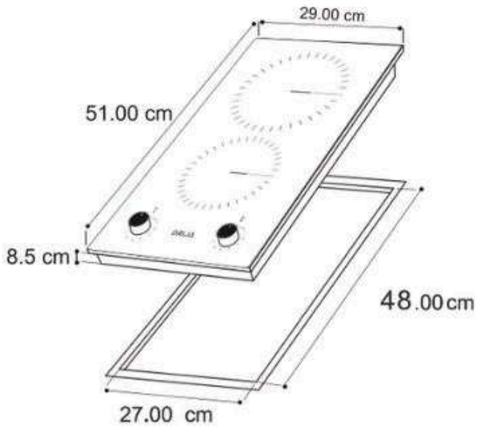

BARI 30

POD

Estilo que eleva tu cocina

Con solo 29 cm de ancho, se adapta perfectamente a cocinas pequeñas o espacios reducidos sin sacrificar funcionalidad.

Vitrocerámica de alta calidad

La superficie de vitrocerámica, es resistente, elegante y garantiza una distribución de calor uniforme.

Panel de control mecánico con perillas metálicas

Perillas de alta calidad que brindan control clásico y robusto, combinando estética con funcionalidad confiable.

Indicador de calor residual

El indicador de calor residual te avisa cuándo la superficie aún está caliente, incluso después de apagar la estufa.

Potencia total de 3 kw para todo tipo de recetas

Equipada con dos zonas de cocción EGO de distintos tamaños y potencias, ofrece el rendimiento ideal para hervir, saltear, sofreír o cocinar a fuego lento sin esfuerzo.

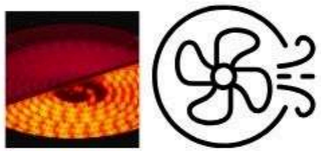

Protección automática contra sobrecalentamiento

Sistema inteligente que apaga automáticamente la zona si detecta temperaturas peligrosas, cuidando tanto tu seguridad como la vida útil del equipo.

spec.

Tamaño	30 cm
Dimensiones (cm) (An. x Prof. x Alt.)	29 x 51 x 8.5
Materiales	Vitrocerámica negra
Peso neto	4,2 kg
Foco radiante	EGO
Control	Perillas Metálicas
Potencia	3.0 kw
Voltaje	220 V/ 50- 60 Hz
Encendido	Manual

PODs

- Indicador de encendido,
- Indicador de calor residual.

***Algunas imágenes son referenciales para fines ilustrativos.

DRIJA

SOLO EN PDV

BARI 60

1 AÑO GARANTÍA

DR

1.2 kw
16.5cm diámetro

1.8 kw
20cm diámetro

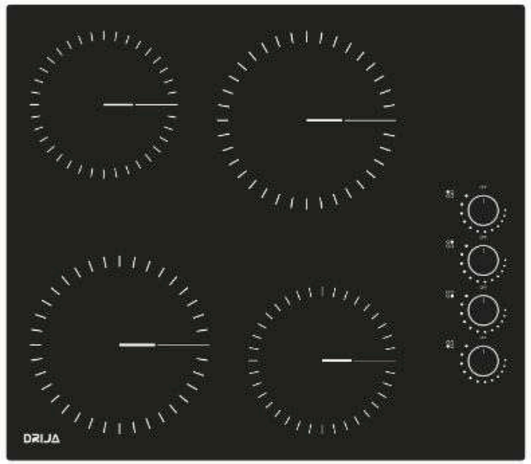

1.8 kw
20cm diámetro

1.2 kw
16.5cm diámetro

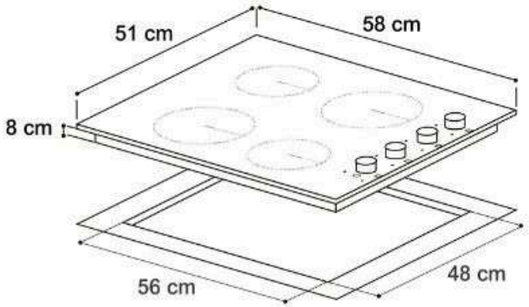

BARI 60

POD

Cocina más, sin límites

Su tamaño de 58 cm y cuatro zonas la hacen perfecta para quienes cocinan en mayor volumen o necesitan versatilidad de uso.

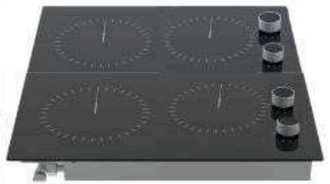

Superficie de vitrocerámica negra elegante y funcional

Diseño sofisticado que aporta estilo moderno a tu cocina, con una superficie lisa y resistente que se limpia fácilmente.

Panel de control mecánico con perillas metálicas

Perillas de alta calidad que brindan control clásico y robusto, combinando estética con funcionalidad confiable.

9 niveles de potencia para cada zona

Cada quemador ofrece un control preciso del calor, ideal para todo tipo de preparaciones: desde derretir chocolate hasta hervir agua rápidamente.

Potencia total de 6.0 kw para rendimiento profesional

Equipada con 4 zonas de cocción EGO ofrece el rendimiento ideal para hervir, saltear o cocinar a fuego lento con eficiencia.

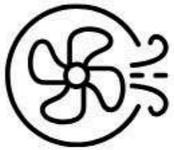

Protección automática contra sobrecalentamiento

Sistema inteligente que apaga automáticamente la zona si detecta temperaturas peligrosas, cuidando tanto tu seguridad como la vida útil del equipo.

spec.

Tamaño	60 cm
Dimensiones (cm) (An. x Prof. x Alt.)	58 x 51 x 8
Materiales	Vitrocerámica negra
Peso neto	8,2 kg
Foco radiante	EGO
Control	Perillas
Potencia	6.0 kw
Voltaje	220 V/ 50- 60 Hz
Encendido	Eléctrico

PODs

- Indicador de encendido,
- Indicador de calor residual.

***Algunas imágenes son referenciales para fines ilustrativos.

DRIJA

SOLO EN PDV

BARI 76

1 AÑO GARANTÍA

DR

1.1 - 1.2 kw
16.5 - 27cm diámetro

1.0 - 2.2 kw
23cm diámetro

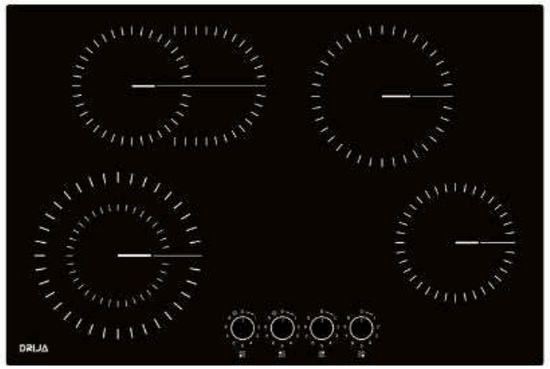

1.8 kw
20cm diámetro

1.2 kw
16.5cm diámetro

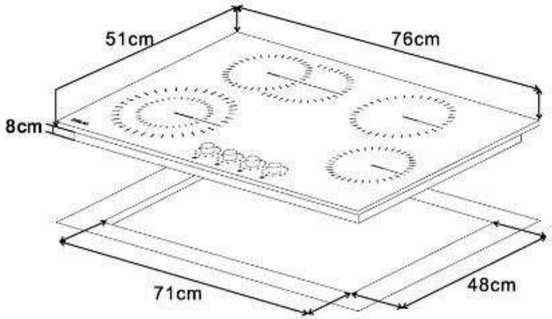

POD

Ideal para cocinas familiares

Con 76 cm de ancho, es perfecta para quienes buscan mayor espacio entre quemadores y libertad al cocinar.

Zona Flex

Las zonas frontales e izquierdas cuentan con tecnología expandible para adaptarse al tamaño de tu olla o sartén y ofrecer el calor justo que necesitas.

Panel de control mecánico con perillas metálicas

Perillas de alta calidad que brindan control clásico y robusto, combinando estética con funcionalidad confiable.

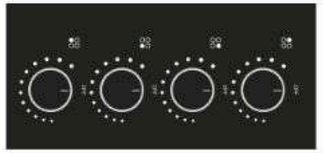

9 niveles de potencia para cada zona

Cada quemador ofrece un control preciso del calor, ideal para todo tipo de preparaciones: desde derretir chocolate hasta hervir agua rápidamente.

Potencia total de 7.2 kw para rendimiento profesional

Equipada con 4 zonas de cocción EGO, ofrece el rendimiento ideal para hervir, saltear o cocinar a fuego lento con eficiencia.

Fácil de limpiar

La cubierta vitrocerámica no solo es elegante, sino también súper fácil de limpiar. Menos esfuerzo, más brillo.

spec.

Tamaño	76 cm
Dimensiones (cm) (An. x Prof. x Alt.)	76 x 51 x 8
Materiales	Vitrocerámica negra
Peso neto	10,3 kg
Foco radiante	EGO
Control	Perillas
Potencia	7.2 kw
Voltaje	220 V/ 50- 60 Hz
Encendido	Eléctrico

PODs

- Indicador de encendido,
- Indicador de calor residual.
- Quemadores europeos EGO

***Algunas imágenes son referenciales para fines ilustrativos.

DRIJA

SOLO EN PDV

BARI 90

1 AÑO GARANTÍA

DR

1.1 - 1.2 kw
16.5 - 27cm diámetro

1.2 kw
16.5cm diámetro

1.0 - 2.2 kw
23cm diámetro

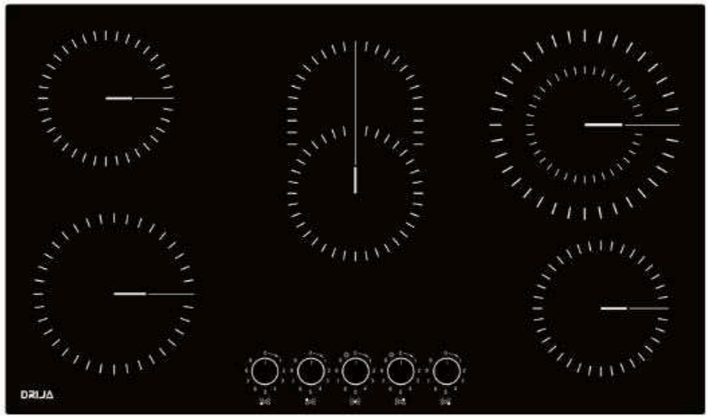

1.8 kw
20cm diámetro

1.2 kw
16.5cm diámetro

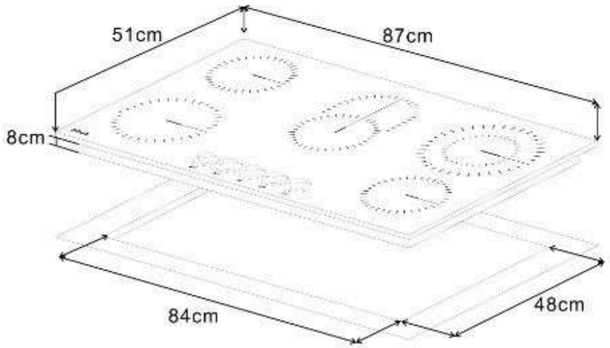

POD

Tamaño amplio para más comodidad

Con 87 cm de ancho, es ideal para quienes necesitan más espacio entre quemadores o cocinan en grandes cantidades.

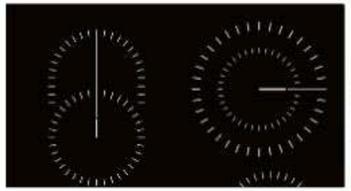

Zona Flex

Las zonas frontales e izquierdas cuentan con tecnología expandible para adaptarse al tamaño de tu olla o sartén y ofrecer el calor justo que necesitas.

Panel de control mecánico con perillas metálicas

Perillas de alta calidad que brindan control clásico y robusto, combinando estética con funcionalidad confiable.

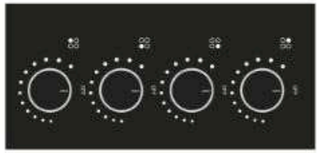

9 niveles de potencia para cada zona

Cada quemador ofrece un control preciso del calor, ideal para todo tipo de preparaciones: desde derretir chocolate hasta hervir agua rápidamente.

Potencia de 8.4 kw para cocinar como un profesional

Cinco zonas EGO te ofrecen un rendimiento superior y la libertad de preparar varios platillos al mismo tiempo sin comprometer potencia.

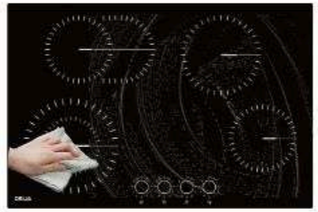

Fácil de limpiar

La cubierta vitrocerámica no solo es elegante, sino también súper fácil de limpiar. Menos esfuerzo, más brillo.

spec.

Tamaño	90 cm
Dimensiones (cm) (An. x Prof. x Alt.)	87 x 51 x 8
Materiales	Vitrocerámica negra
Peso neto	12.2 kg
Foco radiante	EGO
Control	Perillas Metálicas
Potencia	8.4 kw
Voltaje	220 V/ 50- 60 Hz
Encendido	Eléctrico

PODs

- 9 Niveles de potencia.
- Indicador de encendido,
- Indicador de calor residual.

***Algunas imágenes son referenciales para fines ilustrativos.

DRIJA

NEW 2026

BERLÍN 30

1 AÑO GARANTÍA

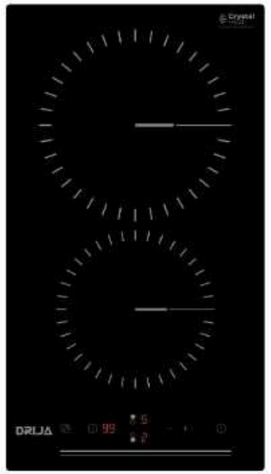

1.8 kw

1.2 kw

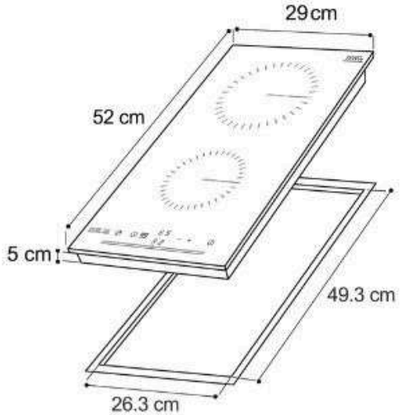

Certificación CB

20 AÑOS DE GARANTÍA EN EL VIDRIO | YEARS GLASS WARRANTY

Crystal Heat

eika

BERLÍN 30

POD

Formato compacto

Su diseño compacto optimiza el área de trabajo y se adapta fácilmente a cocinas pequeñas, apartamentos o como complemento de cocción.

9 niveles de potencia para cada zona

Permite un ajuste preciso del calor para adaptarse a distintas preparaciones, desde derretir hasta hervir.

Panel Digital

El panel de control con sensor táctil permite ajustar la temperatura con facilidad y precisión, sin necesidad de perillas.

Fácil Limpieza

La cubierta vitrocerámica no solo es elegante, sino también súper fácil de limpiar. Menos esfuerzo, más brillo.

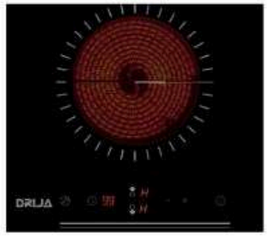

Indicador de calor residual

Advierte cuando la superficie conserva calor después del uso, ofreciendo una experiencia más segura.

Bloqueo Infantil

Bloquea los controles táctiles para evitar manipulaciones accidentales y aportar mayor seguridad en la cocina.

spec.

Tamaño	30 cm
Dimensiones (cm) (An. x Prof. x Alt.)	29 x 52 x 5.5
Materiales	Vitrocerámica negra SCHOTT CERAN| bordes biselados
Peso neto	4.7 kg
Foco radiante	Eika
Control	Táctil
Potencia	3.0 kw
Voltaje	220 - 240 V/ 50- 60 Hz
Encendido	Encendido electrico| Temporizador de apagado de 1 a 99 mins - Programable

PODs

- Protección contra sobrecalentamiento.

***Algunas imágenes son referenciales para fines ilustrativos.

DRIJA

NEW 2026

BERLÍN 60

1 AÑO GARANTÍA

DR

1.2 kw

1.1 - 2.0 kw

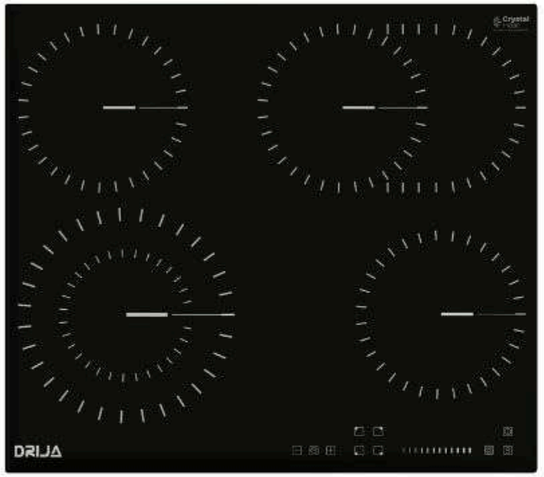

1.0- 2.2 kw

1.2 kw

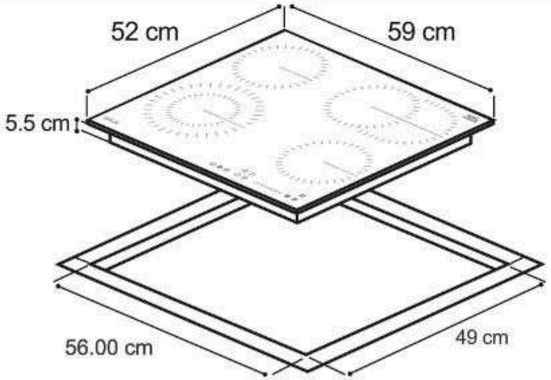

Certificación CB

20 AÑOS DE GARANTÍA EN EL VIDRIO | YEARS GLASS WARRANTY

Crystal Heat

eika

BERLÍN 60

POD

Formato compacto

Su diseño de 58 cm optimiza el espacio en la cocina y se adapta fácilmente a diferentes ambientes sin perder funcionalidad.

9 niveles de potencia para cada zona

Permite un ajuste preciso del calor para adaptarse a distintas preparaciones, desde derretir hasta hervir.

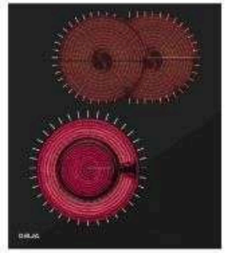

Doble Zona Flex

Integra zonas expandibles que se adaptan mejor al tamaño del recipiente para una cocción más versátil.

Bloqueo Infantil

Bloquea los controles táctiles para evitar manipulaciones accidentales y aportar mayor seguridad en la cocina.

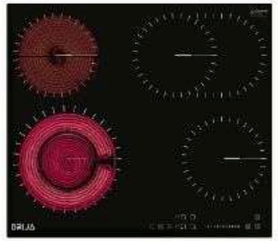

Indicador de calor residual

Advierte cuando la superficie conserva calor después del uso, ofreciendo una experiencia más segura.

Panel digital

El panel de control con sensor táctil permite ajustar la temperatura con facilidad y precisión, sin necesidad de perillas.

spec.

Tamaño	60 cm
Dimensiones (cm) (An. x Prof. x Alt.)	59 x 52 x 5.5
Materiales	Vitrocerámica negra SCHOTT CERAN| bordes biselados
Peso neto	9 kg
Foco radiante	Eika
Control	Táctil
Potencia	6.6 kw
Voltaje	220 - 240 V/ 50- 60 Hz
Encendido	Encendido electrico| Temporizador de apagado de 1 a 99 mins - Programable

PODs

- Protección contra sobrecalentamiento.

***Algunas imágenes son referenciales para fines ilustrativos.

DRIJA

NEW 2026

BERLÍN 76

1 AÑO GARANTÍA

DR

1.0- 2.2 kw

1.2kw

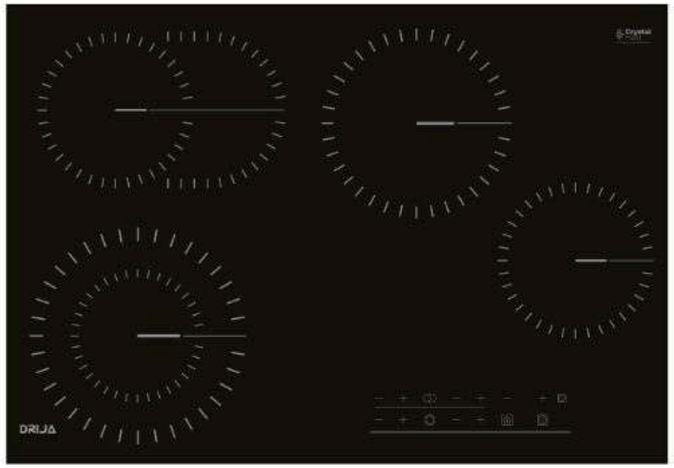

1.1 - 2.0 kw

1.8 kw

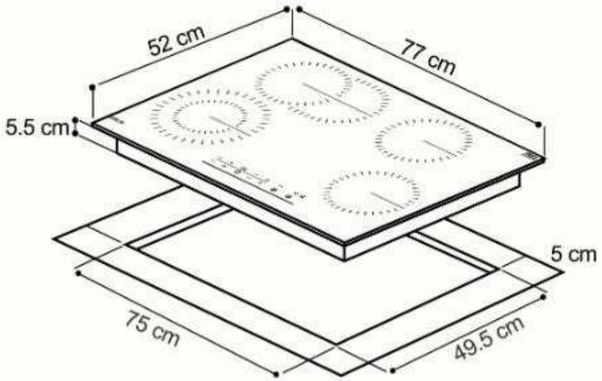

Certificación CB

20 AÑOS DE GARANTÍA EN EL VIDRIO | YEARS GLASS WARRANTY

Crystal Heat

E·G·O

POD

Amplio formato de 76 cm

Su ancho de 76 cm brinda mayor espacio entre zonas de cocción para preparar varias recetas con más comodidad.

9 niveles de potencia para cada zona

Permite un ajuste preciso del calor para adaptarse a distintas preparaciones, desde derretir hasta hervir.

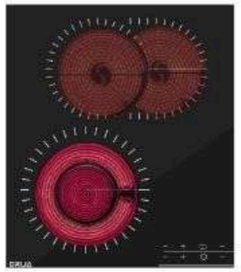

Doble Zona Flex

Integra zonas expandibles que se adaptan mejor al tamaño del recipiente para una cocción más versátil.

Bloqueo Infantil

Bloquea los controles táctiles para evitar manipulaciones accidentales y aportar mayor seguridad en la cocina.

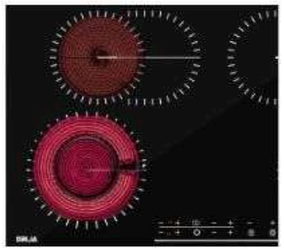

Indicador de calor residual

Advierte cuando la superficie conserva calor después del uso, ofreciendo una experiencia más segura.

Panel digital

Integra un estilo elegante, minimalista en tu cocina, disfrutando de la gran ventaja de una limpieza fácil y sin complicaciones.

spec.

Tamaño	76 cm
Dimensiones (cm) (An. x Prof. x Alt.)	77 x 52 x 5.5
Materiales	Vitrocerámica negra SCHOTT CERAN| bordes biselados
Peso neto	12.40 kg
Foco radiante	EGO
Control	Táctil
Potencia	7.2 kw
Voltaje	220 - 240 V/ 50- 60 Hz
Encendido	Encendido electrico| Temporizador de apagado de 1 a 99 mins - Programable

PODs

- Protección contra sobrecalentamiento.

***Algunas imágenes son referenciales para fines ilustrativos.

DRIJA

NEW 2026

BERLÍN 90

1 AÑO GARANTÍA

DR

1.1 - 2.0 kw

1.2 kw

1.0 - 2.2 kw

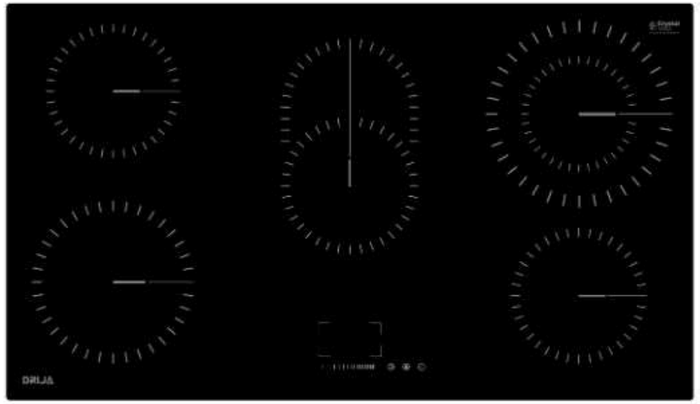

1.8 kw

1.2 kw

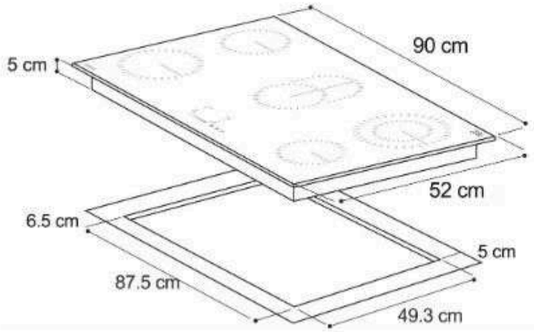

Certificación CB

20 AÑOS DE GARANTÍA EN EL VIDRIO | YEARS GLASS WARRANTY

Crystal Heat

E·G·O

BERLÍN 90

POD

Tamaño amplio para más comodidad

Con 87 cm de ancho, es ideal para quienes necesitan más espacio entre quemadores o cocinan en grandes cantidades.

9 niveles de potencia para cada zona

Permite un ajuste preciso del calor para adaptarse a distintas preparaciones, desde derretir hasta hervir.

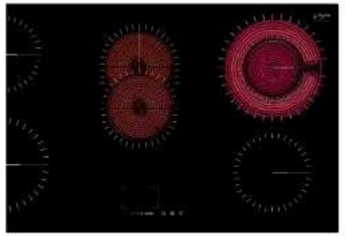

Doble Zona Flex

Integra zonas expandibles que se adaptan mejor al tamaño del recipiente para una cocción más versátil.

Bloqueo Infantil

Bloquea los controles táctiles para evitar manipulaciones accidentales y aportar mayor seguridad en la cocina.

Fácil limpieza

La cubierta vitrocerámica no solo es elegante, sino también súper fácil de limpiar. Menos esfuerzo, más brillo.

Panel táctil

El panel de control con sensor táctil permite ajustar la temperatura con facilidad y precisión, sin necesidad de perillas.

spec.

Tamaño	90 cm
Dimensiones (cm) (An. x Prof. x Alt.)	90 x 52 x 5.5
Materiales	Vitrocerámica negra SCHOTT CERAN| bordes biselados
Peso neto	11 kg
Foco radiante	EGO
Control	Táctil
Potencia	8.4 kw
Voltaje	220 - 240 V/ 50- 60 Hz
Encendido	Encendido electrico| Temporizador de apagado de 1 a 99 mins - Programable

PODs

- Protección contra sobrecalentamiento.
- Indicador de calor residual.

***Algunas imágenes son referenciales para fines ilustrativos.

DRIJA

SOLO EN PDV

BERLÍN 30

1 AÑO GARANTÍA

1.8 kw

1.2 kw

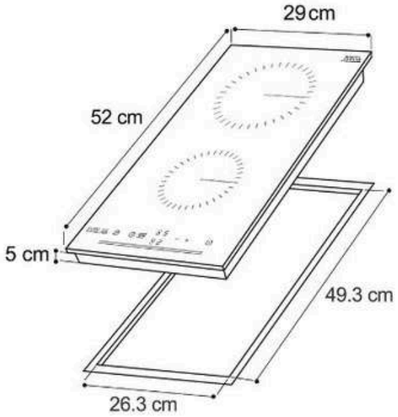

Certificación CB

10 AÑOS GARANTÍA EN VITRO SCHOTT CERAN

eika

BERLÍN 30

POD

Formato compacto

Su diseño compacto optimiza el área de trabajo y se adapta fácilmente a cocinas pequeñas, apartamentos o como complemento de cocción.

9 niveles de potencia para cada zona

Permite un ajuste preciso del calor para adaptarse a distintas preparaciones, desde derretir hasta hervir.

Panel Digital

El panel de control con sensor táctil permite ajustar la temperatura con facilidad y precisión, sin necesidad de perillas.

Fácil Limpieza

La cubierta vitrocerámica no solo es elegante, sino también súper fácil de limpiar. Menos esfuerzo, más brillo.

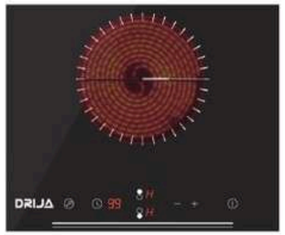

Indicador de calor residual

Advierte cuando la superficie conserva calor después del uso, ofreciendo una experiencia más segura.

Bloqueo Infantil

Bloquea los controles táctiles para evitar manipulaciones accidentales y aportar mayor seguridad en la cocina.

spec.

Tamaño	30 cm
Dimensiones (cm) (An. x Prof. x Alt.)	29 x 52 x 5.5
Materiales	Vitrocerámica negra SCHOTT CERAN| bordes biselados
Peso neto	4.7 kg
Foco radiante	Eika
Control	Táctil
Potencia	3.0 kw
Voltaje	220 - 240 V/ 50- 60 Hz
Encendido	Encendido electrico| Temporizador de apagado de 1 a 99 mins - Programable

PODs

- Protección contra sobrecalentamiento.

***Algunas imágenes son referenciales para fines ilustrativos.

DRIJA

SOLO EN PDV

BERLÍN 60

1 AÑO GARANTÍA

DR

1.2 kw

1.1 - 2.0 kw

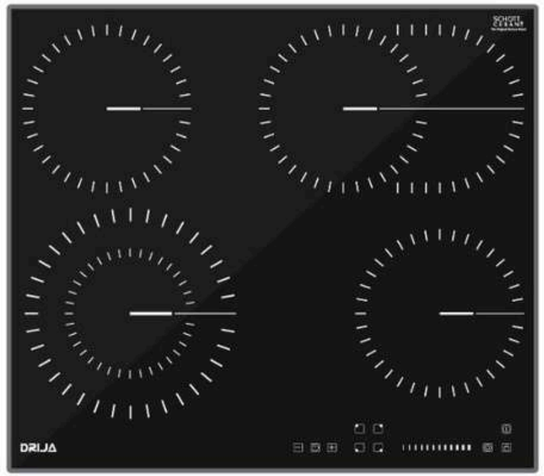

1.0- 2.2 kw

1.2 kw

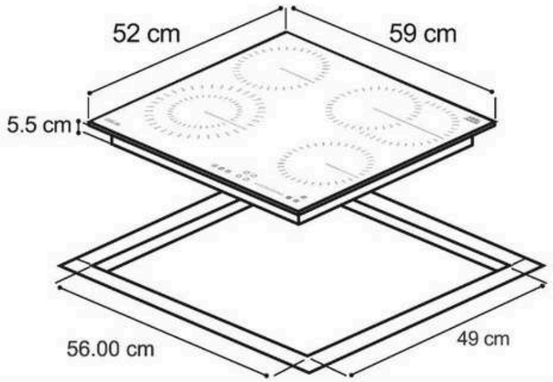

Certificación CB

10 AÑOS GARANTÍA EN VITRO SCHOTT CERAN

eika

BERLÍN 60

POD

Formato compacto

Su diseño de 58 cm optimiza el espacio en la cocina y se adapta fácilmente a diferentes ambientes sin perder funcionalidad.

9 niveles de potencia para cada zona

Permite un ajuste preciso del calor para adaptarse a distintas preparaciones, desde derretir hasta hervir.

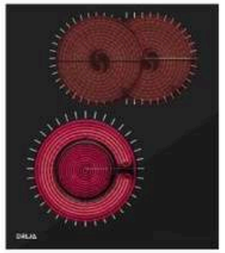

Doble Zona Flex

Integra zonas expandibles que se adaptan mejor al tamaño del recipiente para una cocción más versátil.

Bloqueo Infantil

Bloquea los controles táctiles para evitar manipulaciones accidentales y aportar mayor seguridad en la cocina.

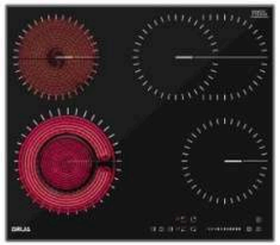

Indicador de calor residual

Advierte cuando la superficie conserva calor después del uso, ofreciendo una experiencia más segura.

Panel digital

El panel de control con sensor táctil permite ajustar la temperatura con facilidad y precisión, sin necesidad de perillas.

PODs

- Protección contra sobrecalentamiento.

spec.

Tamaño	60 cm
Dimensiones (cm) (An. x Prof. x Alt.)	59 x 52 x 5.5
Materiales	Vitrocerámica negra SCHOTT CERAN| bordes biselados
Peso neto	9 kg
Foco radiante	Eika
Control	Táctil
Potencia	6.6 kw
Voltaje	220 - 240 V/ 50- 60 Hz
Encendido	Encendido electrico| Temporizador de apagado de 1 a 99 mins - Programable

***Algunas imágenes son referenciales para fines ilustrativos.

DRIJA

SOLO EN PDV

BERLÍN 76

1 AÑO GARANTÍA

DR

1.0- 2.2 kw

1.2kw

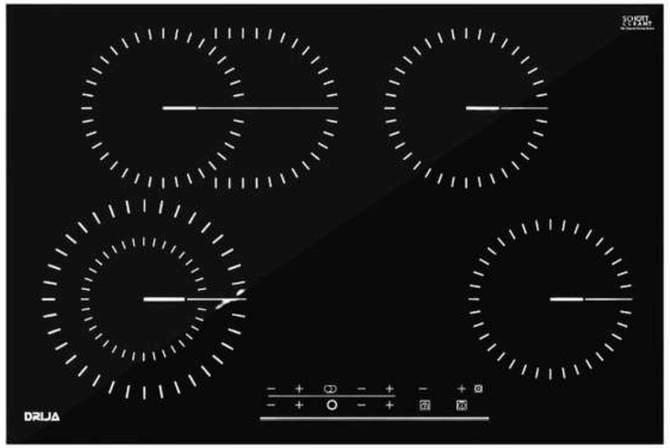

1.1 - 2.0 kw

1.8 kw

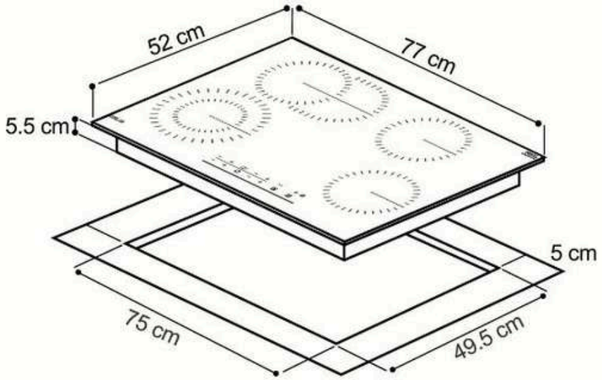

Certificación CB

10 AÑOS GARANTÍA EN VITRO SCHOTT CERAN

E·G·O

BERLÍN 76

POD

Amplio formato de 76 cm

Su ancho de 76 cm brinda mayor espacio entre zonas de cocción para preparar varias recetas con más comodidad.

9 niveles de potencia para cada zona

Permite un ajuste preciso del calor para adaptarse a distintas preparaciones, desde derretir hasta hervir.

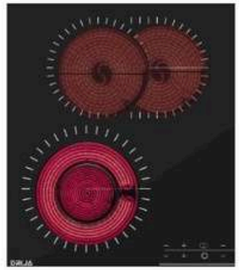

Doble Zona Flex

Integra zonas expandibles que se adaptan mejor al tamaño del recipiente para una cocción más versátil.

Bloqueo Infantil

Bloquea los controles táctiles para evitar manipulaciones accidentales y aportar mayor seguridad en la cocina.

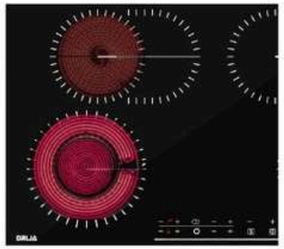

Indicador de calor residual

Advierte cuando la superficie conserva calor después del uso, ofreciendo una experiencia más segura.

Panel digital

Integra un estilo elegante, minimalista en tu cocina, disfrutando de la gran ventaja de una limpieza fácil y sin complicaciones.

spec.

Tamaño	76 cm
Dimensiones (cm) (An. x Prof. x Alt.)	77 x 52 x 5.5
Materiales	Vitrocerámica negra SCHOTT CERAN| bordes biselados
Peso neto	12.40 kg
Foco radiante	EGO
Control	Táctil
Potencia	7.2 kw
Voltaje	220 - 240 V/ 50- 60 Hz
Encendido	Encendido electrico| Temporizador de apagado de 1 a 99 mins - Programable

PODs

- Protección contra sobrecalentamiento.

***Algunas imágenes son referenciales para fines ilustrativos.

DRIJA

SOLO EN PDV

BERLÍN 90

1 AÑO GARANTÍA

DR

1.1 - 2.0 kw

1.2 kw

1.0 - 2.2 kw

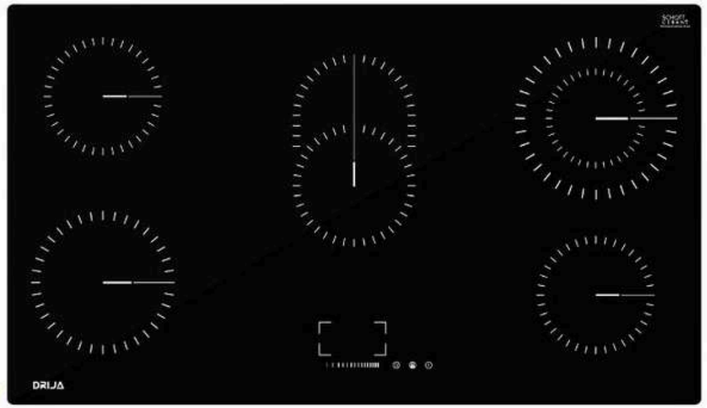

1.8 kw

1.2 kw

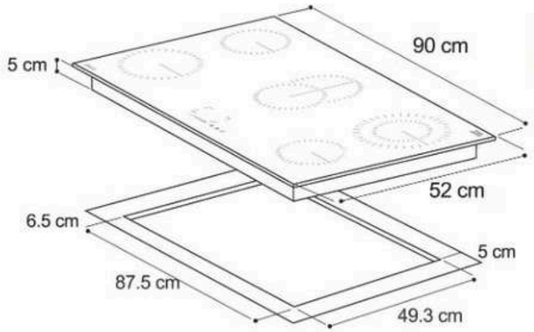

Certificación

CB

10 AÑOS GARANTÍA EN VITRO SCHOTT CERAN

E·G·O

POD

Tamaño amplio para más comodidad

Con 87 cm de ancho, es ideal para quienes necesitan más espacio entre quemadores o cocinan en grandes cantidades.

9 niveles de potencia para cada zona

Permite un ajuste preciso del calor para adaptarse a distintas preparaciones, desde derretir hasta hervir.

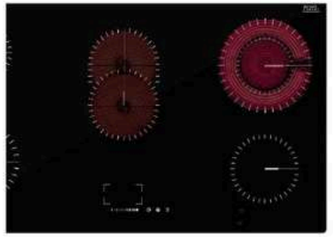

Doble Zona Flex

Integra zonas expandibles que se adaptan mejor al tamaño del recipiente para una cocción más versátil.

Bloqueo Infantil

Bloquea los controles táctiles para evitar manipulaciones accidentales y aportar mayor seguridad en la cocina.

Fácil limpieza

La cubierta vitrocerámica no solo es elegante, sino también súper fácil de limpiar. Menos esfuerzo, más brillo.

Panel táctil

El panel de control con sensor táctil permite ajustar la temperatura con facilidad y precisión, sin necesidad de perillas.

spec.

Tamaño	90 cm
Dimensiones (cm) (An. x Prof. x Alt.)	90 x 52 x 5.5
Materiales	Vitrocerámica negra SCHOTT CERAN| bordes biselados
Peso neto	11 kg
Foco radiante	EGO
Control	Táctil
Potencia	8.4 kw
Voltaje	220 - 240 V/ 50- 60 Hz
Encendido	Encendido electrico| Temporizador de apagado de 1 a 99 mins - Programable

PODs

- Protección contra sobrecalentamiento.
- Indicador de calor residual.

***Algunas imágenes son referenciales para fines ilustrativos.

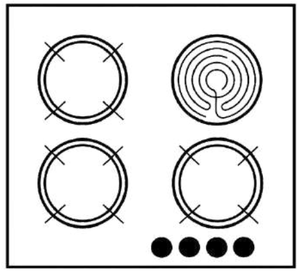

TOPES **DUALES**

- SICILIA 30
- SICILIA TOUCH 60
- SICILIA TOUCH 76
- SICILIA TOUCH 90

DRIJA

EOL

SICILIA 30

1 AÑO GARANTÍA

DR

1.5 kw
20cm diámetro

10236 BTU

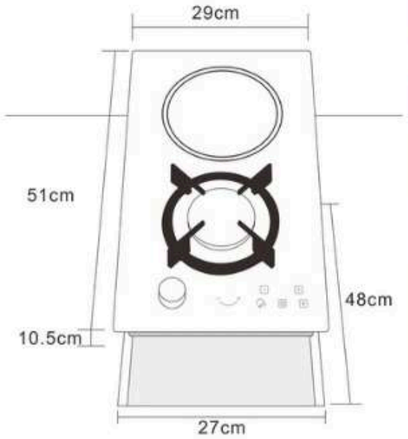

10 AÑOS/YEARS GARANTÍA/WARRANTY EN QUEMADORES / ON BURNERS DRIJA

SICILIA 30

POD

Estilo que eleva tu cocina

Acabados de lujo y materiales de alta calidad que combinan funcionalidad con un diseño moderno y sofisticado.

Parrillas de hierro colado

Parrilla de hierro colado resistente al uso intenso y al calor extremo. Una base sólida para tus ollas y sartenes.

Elegancia y mantenimiento sencillo

La cubierta vitrocerámica no solo es elegante, sino también súper fácil de limpiar. Menos esfuerzo, más brillo.

Diseño premium con seguridad incorporada

Perillas de lujo, encendido eléctrico práctico y válvula de seguridad para cocinar con confianza, estilo y precisión.

Versatilidad total: cocina a gas y eléctrica

Versatilidad total en tu cocina. Combina un quemador a gas de alto rendimiento (3.0 kw) y un foco radiante eléctrico EIKA (1.5 kw) sobre una elegante superficie vitrocerámica.

Indicador de calor y bloqueo infantil para mayor seguridad

Evita accidentes y ahorra energía. El foco eléctrico incluye indicador de calor que te avisa si la superficie aún está caliente. Activa el bloqueo infantil y evita encendidos accidentales.

spec.

Tamaño	30"
Dimensiones (cm) (An. x Prof. x Alt.)	29 x 51 x 10.5
Materiales	Vitrocerámica| Parrillas hierro colado.
Peso	5.4 kg
Quemadores	Aluminio Drija Diez años- Focos: EIKA
Control	Perilla- Slider Touch
Boquillas para gas	Licuado - GLP
Potencia	10,236 BTU - 1.5kw
Voltaje	110V/50-60Hz
Tipo de encendido	Eléctrico

PODs

- Incluye kit de conversión 1 boquillas para gas natural.
- 9 Niveles de Potencia Eléctrica.
- Foco radiante: Eika

***Algunas imágenes son referenciales para fines ilustrativos.

DRIJA

SICILIA TOUCH 60

1 AÑO GARANTÍA

DR

6141 BTU

11601 BTU

1.2 - kw
16.5 cm diámetro

3412 BTU

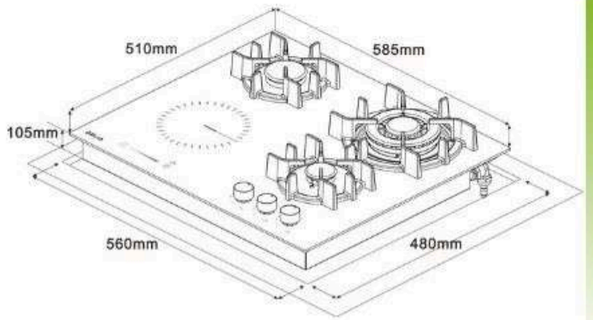

10 AÑOS/YEARS GARANTÍA/WARRANTY EN QUEMADORES / ON BURNERS DRIJA

SICILIA TOUCH 60

POD

Estilo que eleva tu cocina

Acabados de lujo y materiales de alta calidad que combinan funcionalidad con un diseño moderno y sofisticado.

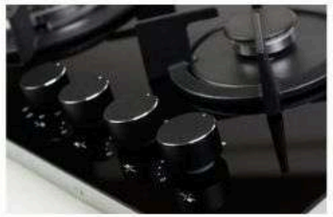

Cubierta vitrocerámica elegante y funcional

Acabado moderno que facilita la limpieza y mejora la distribución del calor en los quemadores eléctricos.

Protección para toda la familia

El sistema de bloqueo infantil en el control touch evita que los más pequeños puedan encender o manipular la estufa accidentalmente, brindando mayor seguridad y tranquilidad en el hogar.

Versatilidad con 3 quemadores

Incluye quemador triple corona, rápida, semi rápidas y auxiliar, para preparar desde salsas delicadas hasta cocciones intensas.

1 Foco radiante

Estos elementos radiantes eléctricos aseguran un encendido inmediato sobre una elegante superficie vitrocerámica que facilita la limpieza y realza el diseño de tu cocina.

Control dual: perillas y slider touch

Maneja tu estufa como prefieras: con controles táctiles para mayor precisión o perillas para un uso más tradicional y práctico.

spec.

Tamaño	58.5 cm
Dimensiones (cm) (An. x Prof. x Alt.)	58.5 x 51 x 10.5
Materiales	Vitrocerámica |Parrillas hierro colado.
Peso	11.4 kg
Quemadores	Aluminio Drija Diez años- Focos: EGO
Control	Perilla- Digital
Boquillas para gas	Licuado - GLP
Potencia	21, 154 BTU - 1.2 kw
Voltaje	110V /50-60Hz
Tipo de encendido	Eléctrico

PODs

- 9 Niveles de potencia
- Incluye kit de conversión 3 boquillas para gas natural.
- 1 codo de conector de gas.
- 1 conector de gas.
- Foco radiante: EGO

***Algunas imágenes son referenciales para fines ilustrativos.

DRIJA

SICILIA TOUCH 76

1 AÑO GARANTÍA

DR

11601 BTU

8189 BTU

6141 BTU

1.8 kw
20cm diámetro

1.2 kw
16.5cm diámetro

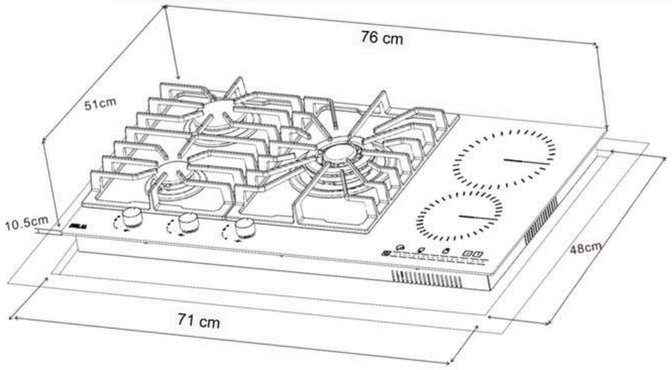

10 AÑOS/YEARS GARANTÍA/WARRANTY EN QUEMADORES / ON BURNERS DRIJA

SICILIA TOUCH 76

POD

Estilo que eleva tu cocina

Acabados de lujo y materiales de alta calidad que combinan funcionalidad con un diseño moderno y sofisticado.

Cubierta vitrocerámica elegante y funcional

Acabado moderno que facilita la limpieza y mejora la distribución del calor en los quemadores eléctricos.

Protección para toda la familia

El sistema de bloqueo infantil en el control touch evita que los más pequeños puedan encender o manipular la estufa accidentalmente, brindando mayor seguridad y tranquilidad en el hogar.

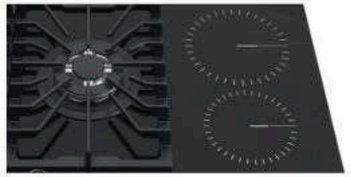

Sistema Dual Gas + Eléctrico

Combina 3 quemadores a gas y s, junto con 2 zonas eléctricas para un control preciso del calor

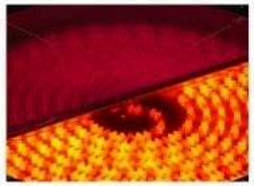

2 Focos radiantes EGO

aseguran un encendido inmediato sobre una elegante superficie vitrocerámica que facilita la limpieza y realza el diseño de tu cocina.

Control dual: perillas y slider touch

Maneja tu estufa como prefieras: con controles táctiles para mayor precisión o perillas para un uso más tradicional y práctico.

spec.

Tamaño	76 cm
Dimensiones (cm) (An. x Prof. x Alt.)	76 x 51 x 10.5
Materiales	Vitrocerámica | Parrillas hierro colado.
Peso	16.9 kg
Quemadores	Aluminio Drija | Focos: EGO
Control	Perilla + panel táctil
Boquillas para gas	Licuado - GLP
Potencia	25,932 BTU - 3 kw
Voltaje	220V | 50-60Hz
Tipo de encendido	Eléctrico

PODs

- Plancha de hierro fundido.
- Parrilla continua.
- Incluye kit de conversión 3 boquillas para gas natural.
- 1 codo de conector de gas.
- 1 conector de gas.
- Foco radiante: EGO

***Algunas imágenes son referenciales para fines ilustrativos.

DRIJA

SICILIA TOUCH 90

1 AÑO GARANTÍA

DR

11601 BTU

8189 BTU

6141 BTU

1.8 kw
20cm diámetro

1.2 kw
16.5cm diámetro

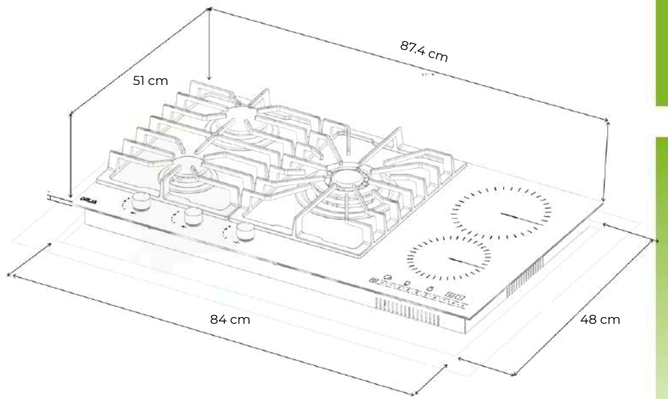

10 AÑOS/YEARS GARANTÍA/WARRANTY EN QUEMADORES / ON BURNERS DRIJA

SICILIA TOUCH 90

POD

Estilo que eleva tu cocina

Acabados de lujo y materiales de alta calidad que combinan funcionalidad con un diseño moderno y sofisticado.

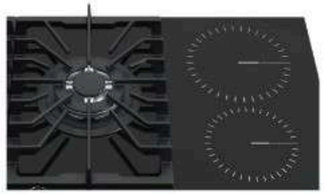

Cubierta vitrocerámica elegante y funcional

Acabado moderno que facilita la limpieza y mejora la distribución del calor en los quemadores eléctricos.

Protección para toda la familia

El sistema de bloqueo infantil en el control touch evita que los más pequeños puedan encender o manipular la estufa accidentalmente, brindando mayor seguridad y tranquilidad en el hogar.

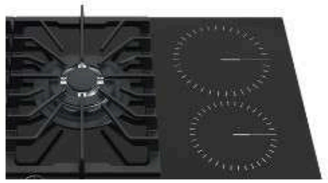

Versatilidad con 3 quemadores

Incluye quemador triple corona, rápida, semi rápidas y auxiliar, para preparar desde salsas delicadas hasta cocciones intensas.

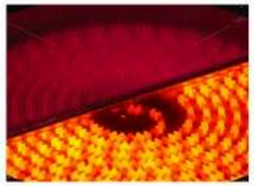

2 Focos radiantes EGO

aseguran un encendido inmediato sobre una elegante superficie vitrocerámica que facilita la limpieza y realza el diseño de tu cocina.

Control dual: perillas y slider touch

Maneja tu estufa como prefieras: con controles táctiles para mayor precisión o perillas para un uso más tradicional y práctico.

spec.

Tamaño	90 cm
Dimensiones (cm) (An. x Prof. x Alt.)	87.4 x 51 x 10.5
Materiales	Vitrocerámica | Parrillas hierro colado.
Peso	16.9 kg
Quemadores	Aluminio Drija Diez años- Focos: EGO
Control	Perilla
Boquillas para gas	Licuado - GLP
Potencia	25,932 BTU - 3 kw
Voltaje	220V | 50-60Hz
Tipo de encendido	Eléctrico

PODs

- Plancha de hierro fundido.
- Parrilla continua.
- Incluye kit de conversión 3 boquillas para gas natural.
- 1 codo de conector de gas.
- 1 conector de gas.
- Foco radiante: EGO

***Algunas imágenes son referenciales para fines ilustrativos.

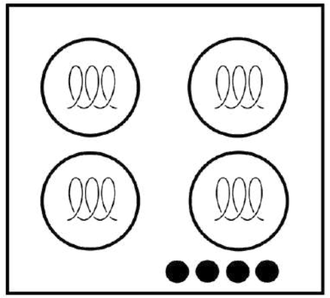

TOPES
INDUCCIÓN

- MÚNICH 30 INDUKTION
- MÚNICH 60 INDUKTION
- MÚNICH 76 INDUKTION
- MÚNICH 90 INDUKTION

DRIJA

NEW 2026

MÚNICH 60 INDUKTION

1 AÑO GARANTÍA

DR

1.6- 2.7 kw

2.1- 2.7 kw

2.1 - 2.7 kw

1.6- 2.0 kw

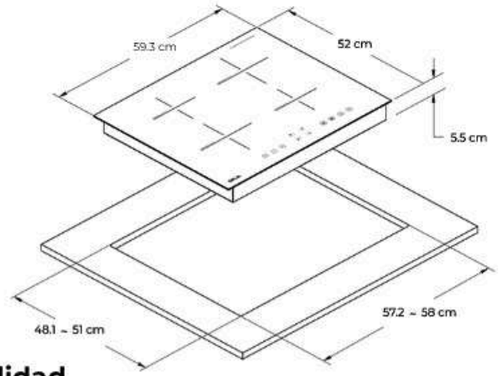

Eficiencia y Sostenibilidad

Es preciso, respetuoso con el medio ambiente, y supera a otras alternativas en eficiencia energética, seguridad y control. Transfiere más energía, calienta áreas específicas y reduce el consumo.

Intertek

20 AÑOS DE GARANTÍA EN EL VIDRIO | YEARS GLASS WARRANTY Crystal Heat

MÚNICH 60 INDUKTION

POD

Panel táctil

Controla todas las funciones con un solo toque. El panel digital permite ajustar fácilmente la potencia, activar el temporizador o bloquear la estufa, todo con precisión y sin esfuerzo.

Conexión térmica por imanes

Mediante un sistema de imanes, la placa detecta de inmediato la presencia del recipiente y transfiere energía solo cuando reconoce una olla o sartén compatible.

10 Niveles de potencia para cocción precisa

Desde un derretido suave hasta una ebullición rápida, puedes elegir el nivel exacto de calor que necesitas.

BOOST

Proporciona un aumento temporal de potencia en la zona de cocción, permitiendo alcanzar altas temperaturas en menos tiempo. Es ideal para calentar, hervir, o sellar con mayor rapidez y uniformidad.

Temporizador y apagado automático

Programa la cocción: la estufa puede apagarse automáticamente tras un uso prolongado sin ajustes, ayudando a evitar sobrecocciones, distracciones y riesgos de seguridad.

Vitrocerámica anti rayas con bordes de luminio

Elegante, resistente y fácil de limpiar, con bordes de aluminio y superficie anti rayaduras para una apariencia impecable todos los días.

spec.

Tamaño	59.3. cm
Dimensiones (cm) (An. x Prof. x Alt.)	59.3 x 52 x 5.5
Materiales	Vitrocerámica Negro antirrayas- Bordes de aluminio
Peso neto	10,6 kg
Temporizador	Temporizador de 99 min
Control	Panel Táctil
Potencia	7400 W
Voltaje	220- 240/ 60 Hz
Material inductor	Cobre

PODs

- Protección contra sobrecalentamiento
- Bloqueo Infantil
- Indicador de calor residual
- Apagado automático

***Algunas imágenes son referenciales para fines ilustrativos.

DRIJA

NEW 2026

MÚNICH 76 INDUKTION

1 AÑO GARANTÍA

DR

Zona Flex
2.5 - 3.0 kw 3.0 -4.0 kw

1.6 - 2.2 kw

2.1 - 2.5 kw

1.0 - 1.2 kw

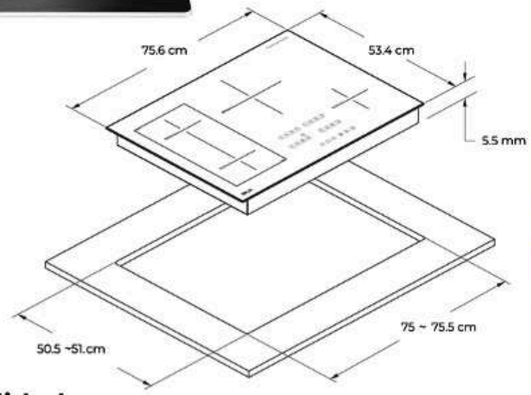

Eficiencia y Sostenibilidad

Es preciso, respetuoso con el medio ambiente, y supera a otras alternativas en eficiencia energética, seguridad y control. Transfiere más energía, calienta áreas específicas y reduce el consumo.

Intertek

20 AÑOS DE GARANTÍA EN EL VIDRIO | YEARS GLASS WARRANTY Crystal Heat

MÚNICH 76 INDUKTION

POD

Panel táctil

Activa o ajusta funciones como potencia, temporizador o bloqueo infantil fácilmente con solo un toque.

Conexión térmica por imanes

Mediante un sistema de imanes, la placa detecta de inmediato la presencia del recipiente y transfiere energía solo cuando reconoce una olla o sartén compatible.

ZONA FLEX

La zona de cocción se ajusta automáticamente al tamaño de tu recipiente, brindando calor preciso solo donde se necesita.

BOOST

Proporciona un aumento temporal de potencia en la zona de cocción, permitiendo alcanzar altas temperaturas en menos tiempo. Es ideal para calentar, hervir, o sellar con mayor rapidez y uniformidad.

10 Niveles de potencia para cocción precisa

Desde un derretido suave hasta una ebullición rápida, puedes elegir el nivel exacto de calor que necesitas.

Temporizador y apagado automático

Programa la cocción: la estufa puede apagarse automáticamente tras un uso prolongado sin ajustes, ayudando a evitar sobrecocciones, distracciones y riesgos de seguridad.

spec.

Tamaño	76.5 cm
Dimensiones (An. x Prof. x Alt.)	76.5 x 53.4 x 5.5
Materiales	Vitrocerámica Negro antirrayas- Bordes de aluminio
Peso neto	13.50 kg
Temporizador	Temporizador de 99 min
Control	Panel Táctil
Potencia	7700 W
Voltaje	208- 240/ 60 Hz
Material inductor	Cobre

PODs

- Protección contra sobrecalentamiento
- Bloqueo Infantil
- Indicador de calor residual
- Apagado automático.

***Algunas imágenes son referenciales para fines ilustrativos.

DRIJA

NEW 2026

MÚNICH 90 INDUKTION

1 AÑO GARANTÍA

DR

Zona Flex
2.5 - 3.0 kw

3.0 -4.0 kw

Zona Flex
2.5 - 3.0 kw

1.6 - 2.2 kw

2.0 - 2.5 kw

2.0 - 2.5 kw

1.6 - 2.0 kw

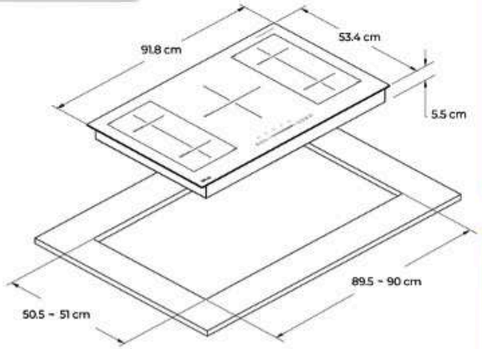

Eficiencia y Sostenibilidad

Es preciso, respetuoso con el medio ambiente, y supera a otras alternativas en eficiencia energética, seguridad y control. Transfiere más energía, calienta áreas específicas y reduce el consumo.

Intertek

20 AÑOS DE GARANTÍA EN EL VIDRIO | YEARS GLASS WARRANTY Crystal Heat

MÚNICH 90 INDUKTION

POD

Panel táctil

Activa o ajusta funciones como potencia, temporizador o bloqueo infantil fácilmente con solo un toque.

Conexión térmica por imanes

Mediante un sistema de imanes, la placa detecta de inmediato la presencia del recipiente y transfiere energía solo cuando reconoce una olla o sartén compatible.

DOBLE ZONA FLEX

Las dos zonas de cocción se adaptan automáticamente al tamaño de los utensilios de cocina, proporcionando calor preciso solo donde se necesita para una mayor flexibilidad y eficiencia.

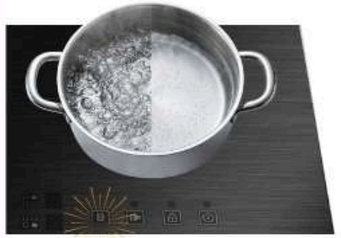

BOOST

Proporciona un aumento temporal de potencia en la zona de cocción, permitiendo alcanzar altas temperaturas en menos tiempo. Es ideal para calentar, hervir, o sellar con mayor rapidez y uniformidad.

10 Niveles de potencia para cocción precisa

Desde un derretido suave hasta una ebullición rápida, puedes elegir el nivel exacto de calor que necesitas.

Temporizador y apagado automático

Programa la cocción: la estufa puede apagarse automáticamente tras un uso prolongado sin ajustes, ayudando a evitar sobrecocciones, distracciones y riesgos de seguridad.

spec.

Tamaño	91.8 cm
Dimensiones (cm) (An. x Prof. x Alt.)	91.8 x 53.4 x 5.5
Materiales	Vitrocerámica Negro antirrayas- Bordes de aluminio
Peso neto	14.60 kg
Temporizador	Temporizador 99 min
Control	Panel Táctil
Potencia	11400 W
Voltaje	208- 240/ 60 Hz
Material inductor	Cobre

PODs

- Protección contra sobrecalentamiento
- Bloqueo Infantil
- Indicador de calor residual
- Apagado automático

***Algunas imágenes son referenciales para fines ilustrativos.

DRIJA

MÚNICH 30 INDUKTION

1 AÑO GARANTÍA

DR

Zona Flex
2.5 - 3.0 kw

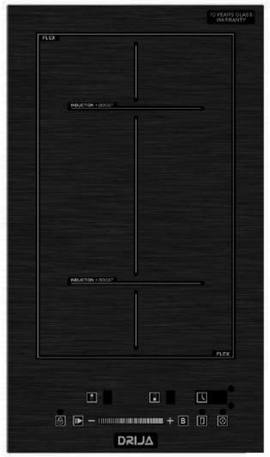

2.2 - 2.5 kw

2.5 - 3.0 kw

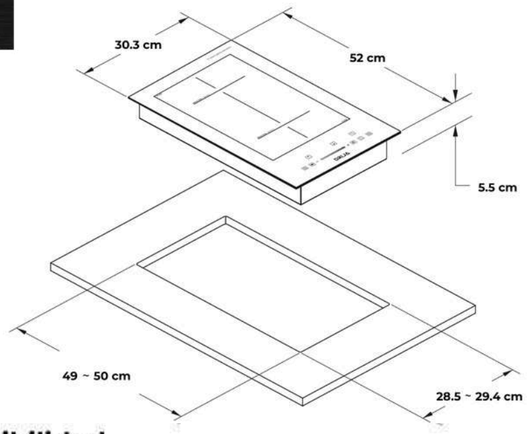

Eficiencia y Sostenibilidad

Es preciso, respetuoso con el medio ambiente, y supera a otras alternativas en eficiencia energética, seguridad y control. Transfiere más energía, calienta áreas específicas y reduce el consumo.

Intertek

MÚNICH 30 INDUKTION

POD

Panel táctil

Controla todas las funciones con un solo toque. El panel digital permite ajustar fácilmente la potencia, activar el temporizador o bloquear la estufa, todo con precisión y sin esfuerzo.

Conexión térmica por imanes

Mediante un sistema de imanes, la placa detecta de inmediato la presencia del recipiente y transfiere energía solo cuando reconoce una olla o sartén compatible.

Zona Flex

La zona de cocción se ajusta automáticamente al tamaño de tu recipiente, brindando calor preciso solo donde se necesita.

8 niveles de potencia

Desde un derretido suave hasta una ebullición rápida, puedes elegir el nivel exacto de calor que necesitas.

Temporizador de apagado automático

Programa tu cocción y olvídate del reloj: la estufa se apaga sola, ideal para evitar sobrecocciones o distracciones.

Superficie de fácil limpieza

La superficie resistente a rayaduras mantiene su apariencia impecable, incluso con el uso diario.

spec.

Tamaño	30 cm
Dimensiones (cm) (An. x Prof. x Alt.)	30.3 x 52 x 5.5
Materiales	Vitrocerámica Negro antirrayas- Bordes de aluminio| 10 años de garantía
Peso neto	5.8 kg
Temporizador	Temporizador de apagado 99 min
Control	Panel Táctil
Potencia	3700 W
Voltaje	208-240/ 60 Hz
Material inductor	Cobre

PODs

- Protección contra sobrecalentamiento
- Bloqueo Infantil
- Indicador de calor residual
- Temporizador de apagado automático de 99 min

***Algunas imágenes son referenciales para fines ilustrativos.

DRIJA

SOLO EN PDV

MÚNICH 60 INDUKTION

1 AÑO GARANTÍA

DR

1.6- 2.7 kw

2.1 - 2.7 kw

2.1- 2.7 kw

1.6- 2.0 kw

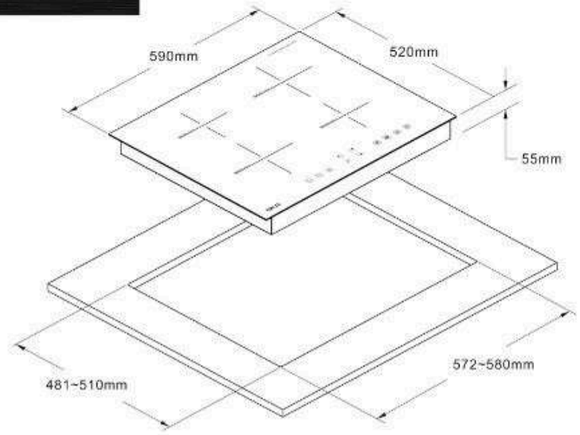

Eficiencia y Sostenibilidad

Es preciso, respetuoso con el medio ambiente, y supera a otras alternativas en eficiencia energética, seguridad y control. Transfiere más energía, calienta áreas específicas y reduce el consumo.

Intertek

MÚNICH 60 INDUKTION

POD

Panel táctil

Controla todas las funciones con un solo toque. El panel digital permite ajustar fácilmente la potencia, activar el temporizador o bloquear la estufa, todo con precisión y sin esfuerzo.

Conexión térmica por imanes

Mediante un sistema de imanes, la placa detecta de inmediato la presencia del recipiente y transfiere energía solo cuando reconoce una olla o sartén compatible.

Vitrocerámica con bordes de aluminio

Elegante, resistente y de fácil limpieza. Los bordes de aluminio protegen el vidrio y añaden un toque moderno a tu cocina.

10 Niveles de potencia para cocción precisa

Desde un derretido suave hasta una ebullición rápida, puedes elegir el nivel exacto de calor que necesitas.

Temporizador de apagado automático

Programa tu cocción y olvídate del reloj: la estufa se apaga sola, ideal para evitar sobrecocciones o distracciones.

Vitrocerámica anti rayas para uso intenso

La superficie resistente a rayaduras mantiene su apariencia impecable, incluso con el uso diario.

spec.

Tamaño	60 cm
Dimensiones (cm) (An. x Prof. x Alt.)	59.3 x 52 x 5.5
Materiales	Vitrocerámica Negro antirrayas- Bordes de aluminio
Peso neto	10,6 kg
Temporizador	Temporizador de apagado 99 min
Control	Panel Táctil
Potencia	7400 W
Voltaje	220- 240/ 60 Hz
Material inductor	Cobre

PODs

- Protección contra sobrecalentamiento
- Bloqueo Infantil
- Indicador de calor residual
- Temporizador de apagado automático de 99 min

***Algunas imágenes son referenciales para fines ilustrativos.

DRIJA

SOLO EN PDV

MÚNICH 76 INDUKTION

1 AÑO GARANTÍA

DR

Zona Flex
2.5 - 3.0 kw 3.0 -4.0 kw

1.6 - 2.2 kw

2.1 - 2.5 kw

1.0 - 1.2 kw

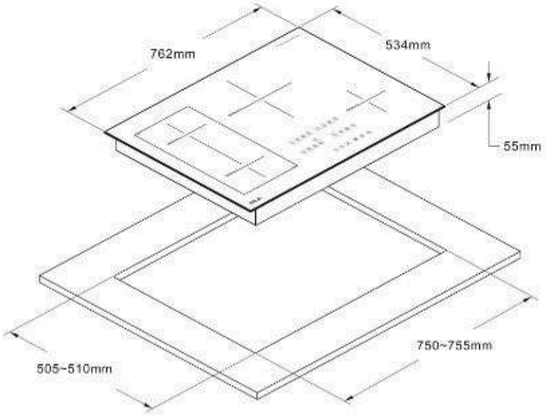

Eficiencia y Sostenibilidad

Es preciso, respetuoso con el medio ambiente, y supera a otras alternativas en eficiencia energética, seguridad y control. Transfiere más energía, calienta áreas específicas y reduce el consumo.

Intertek

MÚNICH 76 INDUKTION

POD

Panel táctil

Activa o ajusta funciones como potencia, temporizador o bloqueo infantil fácilmente con solo un toque.

Conexión térmica por imanes

Mediante un sistema de imanes, la placa detecta de inmediato la presencia del recipiente y transfiere energía solo cuando reconoce una olla o sartén compatible.

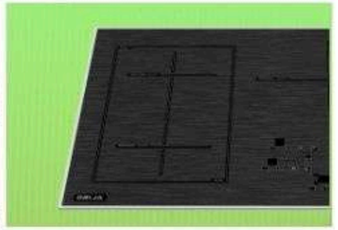

Zona Flex que se adapta a tu olla

La zona de cocción se ajusta automáticamente al tamaño de tu recipiente, brindando calor preciso solo donde se necesita.

10 Niveles de potencia para cocción precisa

Desde un derretido suave hasta una ebullición rápida, puedes elegir el nivel exacto de calor que necesitas.

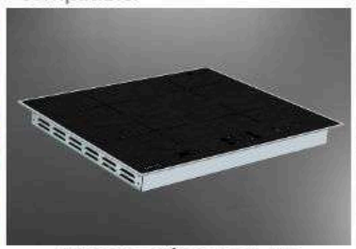

Temporizador de apagado automático

Programa tu cocción y olvídate del reloj: la estufa se apaga sola, ideal para evitar sobrecocciones o distracciones.

Vitrocerámica anti rayas para uso intenso

La superficie resistente a rayaduras mantiene su apariencia impecable, incluso con el uso diario.

spec.

Tamaño	76 cm
Dimensiones (An. x Prof. x Alt.)	76.5 x 53.4 x 5.5
Materiales	Vitrocerámica Negro antirrayas-Bordes de aluminio
Peso neto	13.50 kg
Temporizador	Temporizador de apagado 99 min
Control	Panel Táctil
Potencia	7700 W
Voltaje	208- 240/ 60 Hz
Material inductor	Cobre

PODs

- Protección contra sobrecalentamiento
- Bloqueo Infantil
- Indicador de calor residual
- Temporizador de apagado automático de 99 min

***Algunas imágenes son referenciales para fines ilustrativos.

DRIJA

SOLO EN PDV

MÚNICH 90 INDUKTION

1 AÑO GARANTÍA

DR

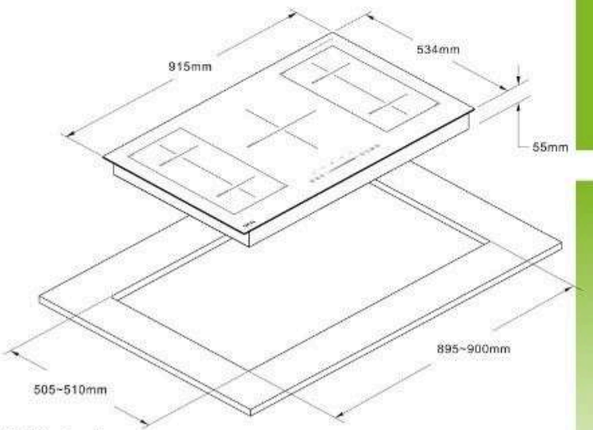

Eficiencia y Sostenibilidad

Es preciso, respetuoso con el medio ambiente, y supera a otras alternativas en eficiencia energética, seguridad y control. Transfiere más energía, calienta áreas específicas y reduce el consumo.

Intertek

MÚNICH 90 INDUKTION

POD

Panel táctil

Controla todas las funciones con un solo toque. El panel digital permite ajustar fácilmente la potencia, activar el temporizador o bloquear la estufa, todo con precisión y sin esfuerzo.

Conexión térmica por imanes

Mediante un sistema de imanes, la placa detecta de inmediato la presencia del recipiente y transfiere energía solo cuando reconoce una olla o sartén compatible.

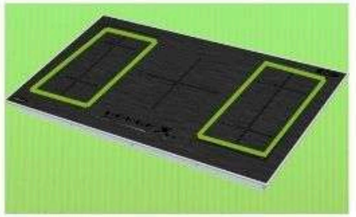

Doble zona flex para máxima versatilidad

Dos zonas flexibles que se adaptan a diferentes tamaños y formas de recipientes. Ideal para planchas, ollas grandes o múltiples sartenes al mismo tiempo.

10 Niveles de potencia para cocción precisa

Desde un derretido suave hasta una ebullición rápida, puedes elegir el nivel exacto de calor que necesitas.

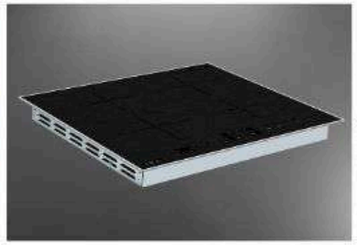

Temporizador de apagado automático

Programa tu cocción y olvídate del reloj: la estufa se apaga sola, ideal para evitar sobrecocciones o distracciones.

Vitrocerámica anti rayas para uso intenso

La superficie resistente a rayaduras mantiene su apariencia impecable, incluso con el uso diario.

spec.

Tamaño	90 cm
Dimensiones (cm) (An. x Prof. x Alt.)	91.8 x 53.4 x 5.5
Materiales	Vitrocerámica Negro antirrayas- Bordes de aluminio
Peso neto	14.60 kg
Temporizador	Temporizador de apagado 99 min
Control	Panel Táctil
Potencia	11400 W
Voltaje	208- 240/ 60 Hz
Material inductor	Cobre

PODs

- Protección contra sobrecalentamiento
- Bloqueo Infantil
- Indicador de calor residual
- Temporizador de apagado automático de 99 min

***Algunas imágenes son referenciales para fines ilustrativos.

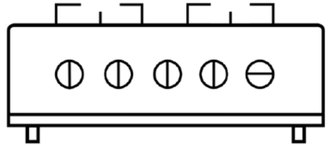

ESTUFA
DE MESA

- POTENZA 76
- POTENZA 90

DRIJA

EOL

POTENZA 76

1 AÑO GARANTÍA

DR

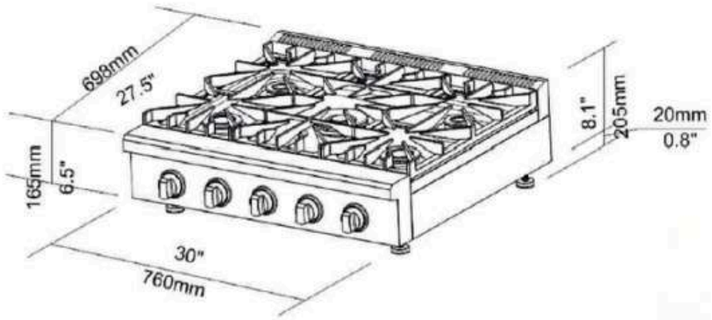

10 AÑOS GARANTÍA EN QUEMADORES DEFENDI

POTENZA 76

POD

Estética robusta para cocina de alto rendimiento

Es robusta e irradia durabilidad, con un acabado en acero inoxidable que asegura higiene y funcionalidad. Las parrillas de hierro colado enfatizan su capacidad para soportar cualquier utensilio, mientras que las perillas de metal permiten un control preciso.

Máxima potencia culinaria

Experimenta la potencia y versatilidad de nuestro quemador de 19,000 BTU. Desde preparaciones delicadas hasta fuego intenso para grandes comidas familiares y platos con calidad de restaurante, tendrás el control total.

Parrillas continuas de hierro colado

Nuestras parrillas de cocción continuas de hierro colado ofrecen estabilidad y durabilidad, soportando utensilios de cualquier tamaño para cocinar de manera segura y libre.

Perillas robustas

Control total con perillas robustas de estilo profesional. Ofrecen agarre firme y respuesta precisa para ajustar tus quemadores con confianza, además de durabilidad y un toque sofisticado a tu cocina. Cocina como un profesional con cada giro.

Quemadores DEFENDI con válvulas de seguridad

Experimenta la excelencia culinaria con cinco quemadores DEFENDI, diseñados para ofrecer eficiencia duradera, incluyen una válvula de seguridad integrada que corta el gas si no detecta llama.

Plancha de hierro fundido

Perfecta para asar, sellar carnes o preparar desayunos. Una opción versátil que amplía tus posibilidades al cocinar.

spec.

Tamaño	76 cm
Dimensiones (cm) (An. x Prof. x Alt.)	76 x 69.8 x 16.5 ~ 20.5
Materiales	Acero Inoxidable cepillado| hierro colado
Peso	32 kg
Quemadores	DEFENDI | Aluminio
Control	Mecánico- Perillas
Picos para gas	GLP- Natural
Potencia	70000 BTU
Voltaje	120V/ 60HZ
Tipo de encendido	Eléctrico

PODs

- Incluye kit de conversión de 5 boquillas Para gas natural.

***Algunas imágenes son referenciales para fines ilustrativos.

DRIJA

EOL

POTENZA 90

1 AÑO GARANTÍA

DR

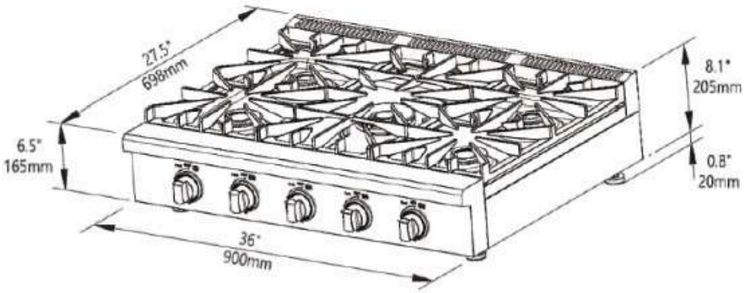

10 AÑOS GARANTÍA EN QUEMADORES DEFENDI

POTENZA 90

POD

Estética robusta para cocina de alto rendimiento

Es robusta e irradia durabilidad, con un acabado en acero inoxidable que asegura higiene y funcionalidad. Las parrillas de hierro colado enfatizan su capacidad para soportar cualquier utensilio, mientras que las perillas de metal permiten un control preciso.

Máxima potencia culinaria

Experimenta la potencia y versatilidad de nuestro quemador de 19,000 BTU. Desde preparaciones delicadas hasta fuego intenso para grandes comidas familiares y platos con calidad de restaurante, tendrás el control total.

Parrillas continuas de hierro colado

Nuestras parrillas de cocción continuas de hierro colado ofrecen estabilidad y durabilidad, soportando utensilios de cualquier tamaño para cocinar de manera segura y libre.

Perillas robustas

Control total con perillas robustas de estilo profesional. Ofrecen agarre firme y respuesta precisa para ajustar tus quemadores con confianza, además de durabilidad y un toque sofisticado a tu cocina. Cocina como un profesional con cada giro.

Quemadores DEFENDI con válvulas de seguridad

Experimenta la excelencia culinaria con cinco quemadores DEFENDI, diseñados para ofrecer eficiencia duradera, incluyen una válvula de seguridad integrada que corta el gas si no detecta llama.

Plancha de hierro fundido

Perfecta para asar, sellar carnes o preparar desayunos. Una opción versátil que amplía tus posibilidades al cocinar.

spec.

Tamaño	90 cm
Dimensiones (cm) (An. x Prof. x Alt.)	90 x 69.8 x 16.5 ~ 20.5
Materiales	Acero Inoxidable cepillado| hierro colado
Peso	32 kg
Quemadores	DEFENDI | Aluminio
Control	Mecánico- Perillas
Picos para gas	GLP- Natural
Potencia	70000 BTU
Voltaje	120V/ 60HZ
Tipo de encendido	Eléctrico

PODs

- Incluye kit de conversión de 5 boquillas Para gas natural.

***Algunas imágenes son referenciales para fines ilustrativos.

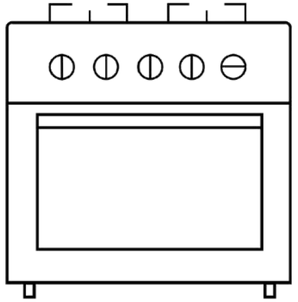

ESTUFA
DE PISO

- VENECIA 76
- VENECIA 90

DRIJA

NEW 2026

VENECIA 76

1 AÑO GARANTÍA

DR

19000 BTU

9500 BTU

9500 BTU

16000 BTU

16000 BTU

16000 BTU

20 AÑOS GARANTÍA EN QUEMADORES DEFENDI

Accesorios

- Bandeja de Air Fryer
- Kit de conversión para gas.
- 2 cromadas + 4 niveles de altura.
- Plancha reversible

VENECIA 76

POD

Construcción premium en acero inoxidable

Fabricada con acero inoxidable 304, perillas metálicas y manilla de aluminio para ofrecer mayor resistencia, durabilidad y una apariencia profesional.

Sistema de convección

Cocina tus recetas de forma pareja gracias al ventilador interno que distribuye el calor, obteniendo resultados uniformes sin tener que rotar las bandejas.

Gran capacidad

Amplio espacio interior ideal para cocinar varios platillos a la vez o usar recipientes grandes. Perfecto para familias o quienes disfrutan de hornear con frecuencia.

Válvulas en todos los quemadores

El sistema corta automáticamente el suministro de gas si la llama se apaga accidentalmente, brindando una mayor seguridad durante la cocción.

Horno + Grill a gas

Amplía las posibilidades de cocción al integrar funciones de horneado y grill en un mismo equipo.

Limpieza hidrolítica

El vapor ayuda a ablandar la grasa y los residuos adheridos al interior del horno, facilitando una limpieza más rápida sin utilizar productos químicos agresivos.

spec.

Tamaño	76 cm
Dimensiones (cm) (An. x Prof. x Alt.)	76 x 75 x 96
Materiales	Esmalte negro| Acero inoxidable 430| Hierro fundido
Peso	86.3 kg
Capacidad | Peso	4.23Ft 3 - 120 L
Quemadores	DEFENDI | 20- años de garantía.
Control	Mecánico- Perillas
Tipo de Horno	Convección
Máx. Temperatura	250 °C
Potencia	86000 BTU
Voltaje	120V/ 60HZ

PODs

- Quemadores Defendi | 7 válvulas de seguridad.
- Horno de encendido eléctrico.
- Termómetro y termostato.
- Iluminación interna.
- Rejilla de ventilación.
- Patas niveladoras.

***Algunas imágenes son referenciales para fines ilustrativos.

DRIJA

NEW 2026

VENECIA 90

1 AÑO GARANTÍA

DR

19000 BTU

9500 BTU

9500 BTU

16000 BTU

16000 BTU

18000 BTU

20 AÑOS GARANTÍA EN QUEMADORES DEFENDI

Accesorios

- Bandeja de Air Fryer
- Kit de conversión para gas.
- 2 cromadas + 4 niveles de altura.
- Plancha reversible

VENECIA 90

POD

Construcción premium en acero inoxidable

Fabricada con acero inoxidable 304, perillas metálicas y manilla de aluminio para ofrecer mayor resistencia, durabilidad y una apariencia profesional.

Sistema de convección

Cocina tus recetas de forma pareja gracias al ventilador interno que distribuye el calor, obteniendo resultados uniformes sin tener que rotar las bandejas.

Gran capacidad

Amplio espacio interior ideal para cocinar varios platillos a la vez o usar recipientes grandes. Perfecto para familias o quienes disfrutan de hornear con frecuencia.

Válvulas en todos los quemadores

El sistema corta automáticamente el suministro de gas si la llama se apaga accidentalmente, brindando una mayor seguridad durante la cocción.

Horno + Grill a gas

Amplía las posibilidades de cocción al integrar funciones de horneado y grill en un mismo equipo.

Limpieza hidrolítica

El vapor ayuda a ablandar la grasa y los residuos adheridos al interior del horno, facilitando una limpieza más rápida sin utilizar productos químicos agresivos.

spec.

Tamaño	90 cm
Dimensiones (cm) (An. x Prof. x Alt.)	90 x 75 x 96
Materiales	Esmalte negro| Acero inoxidable | Hierro fundido
Peso	101 kg
Capacidad | Peso	5.1 Ft 3 - 145 L
Quemadores	DEFENDI | 20- años de garantía.
Control	Mecánico- Perillas
Tipo de Horno	Convección
Máx. Temperatura	250 °C
Potencia	88000 BTU
Voltaje	120V/ 60HZ

PODs

- Quemadores Defendi | 7 válvulas de seguridad.
- Horno de encendido eléctrico.
- Termómetro y termostato.
- Iluminación interna.
- Rejilla de ventilación.
- Patas niveladoras.

***Algunas imágenes son referenciales para fines ilustrativos.

HORNOS Y MICROONDAS

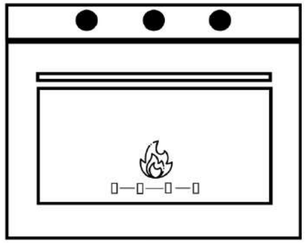

GAS

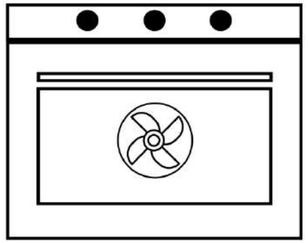

ELÉCTRICO

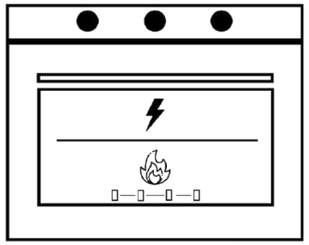

GAS- GRILL

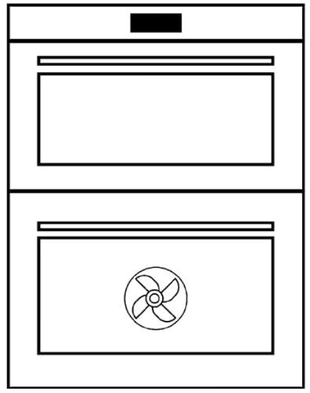

TORRE DE HORNO MICROONDAS

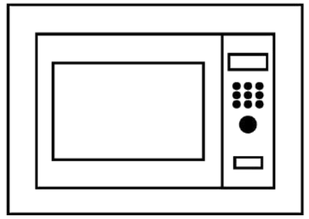

MICROONDAS EMPOTRABLES

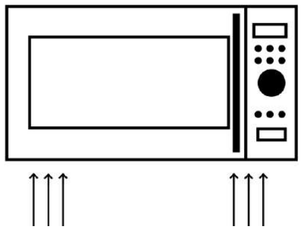

MICROONDA EXTRACTOR

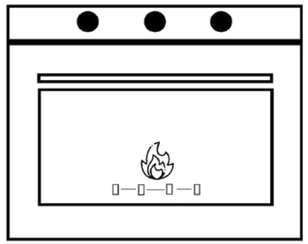

HORNOS
GAS

- EUROPA GAS-A
- ROMA 7 GAS -A
- AMÉRICA 90 GAS -A
- OCEANÍA 60 BLACK GAS 2026
- OCEANÍA 60 GAS-A
- ROMA 76

DRIJA

NEW

OCEANÍA 60 BLACK GAS

1 AÑO GARANTÍA

DR

Inferior
8800 BTU- 2.59 kw

Potencia 2590W-
8,800 BTU

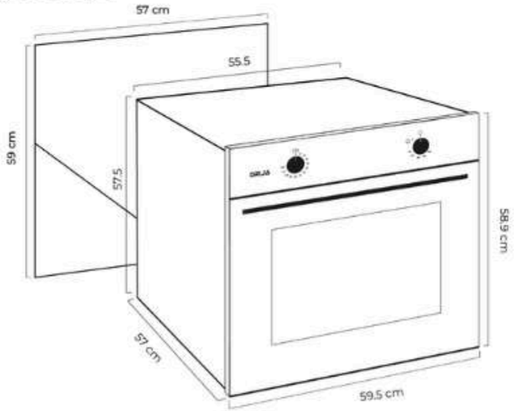

OCEANÍA 60 BLACK GAS

POD

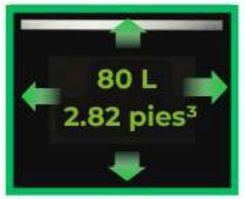

Compacto y funcional para espacios reducidos

Perfecto para familias que cocinan con frecuencia diferentes tipos de platillos.

Puerta con doble vidrio templado

Ayuda a conservar el calor en el interior del horno mientras reduce la transferencia de temperatura hacia el exterior para una experiencia más segura y eficiente.

Sistema de refrescamiento

Un ventilador interno reduce la temperatura de los componentes externos y electrónicos, ayudando a prolongar la vida útil del equipo y mejorar la seguridad durante su funcionamiento.

Encendido eléctrico integrado

Permite encender el quemador del horno de forma rápida y práctica con solo girar la perilla, sin necesidad de fósforos o encendedores.

Control preciso de temperatura

Permite regular la temperatura hasta 250°C para adaptarse a diferentes tipos de recetas, desde repostería hasta preparaciones que requieren mayor intensidad de calor.

Temporizador de 120 minutos

Facilita el control de la cocción mediante una alarma programable que ayuda a supervisar los tiempos de preparación.

spec.

Tamaño	59.5 cm
Dimensiones (cm) (An. x Prof. x Alt.)	59.5 x 57 x 58.9
Materiales	Vidrio temp. negro| acero Inox S304| esmalte negro | aluminio
Capacidad | Peso	80 L- 2.82 .ft3 | 31.1 kg
Máx. Temperatura	250 °C
Control	Mecánico- Perillas
Tipo de Horno	Gas
Voltaje	110 /120V – 50/60 Hz
Tipo de encendido	Eléctrico
Tipo de montaje	Empotrable

PODs

- 1 Quemador.
- Válvula de seguridad.
- 1 Rejilla.
- 1 Bandeja recolectora de grasa
- 1 boquilla para gas natural
- 1 conector de gas
- 1 codo conector
- Iluminación interna.

***202604

***Algunas imágenes son referenciales para fines ilustrativos.

DRIJA

NEW 2026

EUROPA 60 GAS-A

1 AÑO GARANTÍA

DR

Superior
6141. BTU- 1.8 kw

Inferior
8800 BTU- 2.6 kw

Potencia 4400W-
15,013 BTU

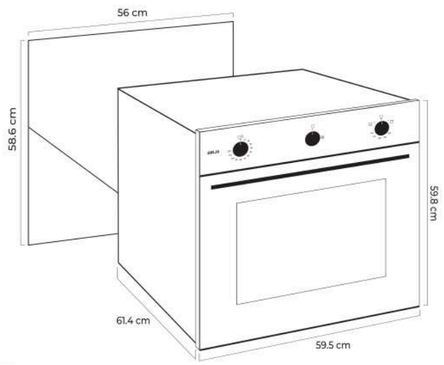

EUROPA 60 GAS-A

POD

Diseño minimalista

Frente en vidrio ahumado que eleva la estética de la cocina con un acabado moderno y sofisticado.

Compacto y funcional para espacios reducidos

Perfecto para familias que cocinan con frecuencia diferentes tipos de platillos.

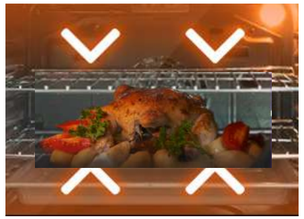

2 quemadores Independientes

El quemador inferior ofrece una cocción pareja ideal para hornear, mientras que el quemador superior está pensado para gratinar y dar un acabado dorado.

Limpieza sin esfuerzo para tu comodidad

La cavidad con esmalte gris ofrece un estilo moderno y facilita la limpieza, permitiendo cocinar sin preocuparse por residuos.

Triple vidrio templado

Siente la seguridad de una puerta siempre fresca y cocina con mayor eficiencia manteniendo el calor donde debe estar.

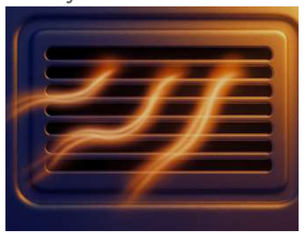

Sistema de refrescamiento

Disfruta de una cocción sin preocupaciones con el apagado automático y el sistema de enfriamiento que protege los componentes internos.

spec.

Tamaño	60 cm
Dimensiones (cm) (An. x Prof. x Alt.)	59.5 x 61.4 x 59.8
Materiales	Vidrio temp. ahumado + bordes de aluminio |esmalte gris
Capacidad | Peso	72 L- 2.54 .ft3 | 31.1 kg
Máx. Temperatura	250 °C
Control	Mecánico- Perillas
Tipo de Horno	Gas
Voltaje	110-120V /60 Hz
Tipo de encendido	Eléctrico
Tipo de montaje	Empotrable

PODs

- Válvula de seguridad.
- 2 Rejillas.
- 1 Bandeja recolectora de grasa.
- 2 Boquillas para gas natural.
- 1 Conector de gas.
- 1 Codo conector.
- Iluminación interna.
- Temporizador

***Algunas imágenes son referenciales para fines ilustrativos.

DRIJA

NEW

ROMA 76 GAS-A

1 AÑO GARANTÍA

DR

Superior
7,846 BTU- 2.3 kw

Inferior
11,601 BTU- 3.4 kw

Potencia 5900W
19, 453BTU

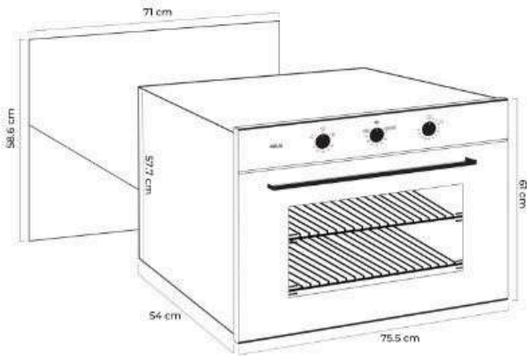

POD

Diseño minimalista

Frente en vidrio ahumado que eleva la estética de la cocina con un acabado moderno y sofisticado.

Capacidad versátil para el uso diario

Cocina sin límites para toda la familia y tus invitados, preparando múltiples platos a la vez con total comodidad.

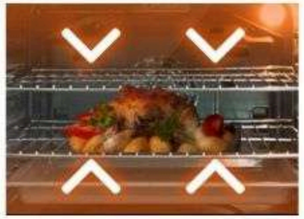

2 quemadores Independientes

El quemador inferior ofrece una cocción pareja ideal para hornear, mientras que el quemador superior está pensado para gratinar y dar un acabado dorado.

Encendido eléctrico y control mecánico

Enciende fácilmente el horno con solo girar la perilla, sin necesidad de fósforos ni encendedores.

Triple vidrio templado

Siente la seguridad de una puerta siempre fresca y cocina con mayor eficiencia manteniendo el calor donde debe estar.

Sistema de refrescamiento

Disfruta de una cocción sin preocupaciones con el apagado automático y el sistema de enfriamiento que protege los componentes internos.

spec.

Tamaño	76 cm
Dimensiones (cm) (An. x Prof. x Alt.)	75.5 x 54.8 x 61
Materiales	Vidrio temp. ahumado + bordes de aluminio |esmalte negro
Capacidad | Peso	78 L- 2.8 .ft3 | 40 kg
Máx. Temperatura	250 °C
Control	Mecánico- Perillas
Tipo de Horno	Gas
Voltaje	110 - 120V /60 Hz
Tipo de encendido	Eléctrico
Tipo de montaje	Empotrable

PODs

- Válvula de seguridad.
- 2 rejillas
- 1 bandeja recolectora de grasa
- 2 boquillas para gas natural
- 1 conector de gas
- 1 codo conector
- Iluminación interna
- doble.
- Temporizador

***Algunas imágenes son referenciales para fines ilustrativos.

DRIJA

NEW

AMÉRICA 90 GAS-A

1 AÑO GARANTÍA

DR

Superior
8189 BTU - 2.5kw

Inferior
11600 BTU- 3.4 kw

Potencia 5900W

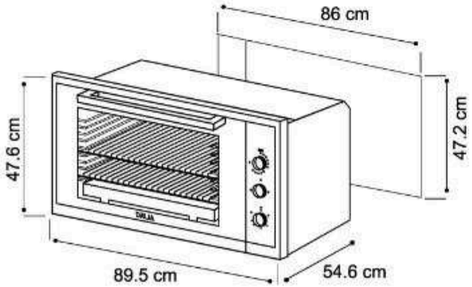

AMÉRICA 90 GAS-A

POD

Diseño minimalista

Frente en vidrio ahumado que eleva la estética de la cocina con un acabado moderno y sofisticado.

Alta capacidad para cocinar en grande

Ideal para preparar grandes recetas sin preocuparte por el espacio.

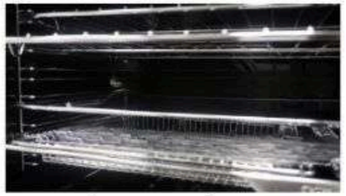

2 quemadores Independientes

El quemador inferior ofrece una cocción pareja ideal para hornear, mientras que el quemador superior está pensado para gratinar y dar un acabado dorado.

Precisión y control sin complicaciones

Control mecánico intuitivo, encendido eléctrico y cronómetro integrado para que cocines con precisión sin complicarte con tecnología innecesaria.

Triple vidrio templado

Siente la seguridad de una puerta siempre fresca y cocina con mayor eficiencia manteniendo el calor donde debe estar.

Sistema de refrescamiento

Disfruta de una cocción sin preocupaciones con el apagado automático y el sistema de enfriamiento que protege los componentes internos.

spec.

Tamaño	90 cm
Dimensiones (cm) (An. x Prof. x Alt.)	89.5 x 54.6 x 47.6
Materiales	Vidrio temp. ahumado + bordes de aluminio |esmalte negro
Capacidad | Peso	105 L- 3.71 .ft3 | 41.7 kg
Máx. Temperatura	250 °C
Control	Mecánico- Perillas
Tipo de Horno	Gas
Voltaje	110 /120V – 50/60 Hz
Tipo de encendido	Eléctrico
Tipo de montaje	Empotrable

PODs

- Válvula de seguridad.
- 2 Rejillas
- 1 Bandeja recolectora de grasa deslizante.
- 2 Boquillas para gas natural
- Asador giratorio.
- 1 Conector de gas
- 1 Codo conector.
- Doble iluminación.
- temporizador

***Algunas imágenes son referenciales para fines ilustrativos.

DRIJA

OCEANÍA 60 BLACK

1 AÑO GARANTÍA

DR

Inferior
8800 BTU- 2.59 kw

Potencia 2590W-
8,833 BTU

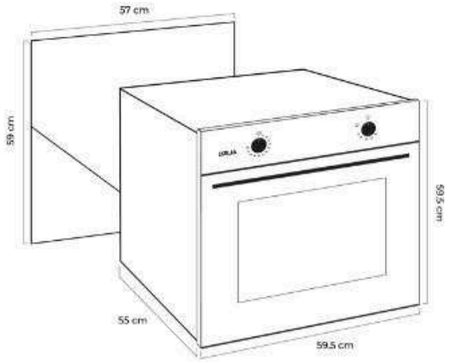

OCEANÍA 60 BLACK

POD

Estilo sofisticado en tu cocina

Su diseño en vidrio templado negro con manilla de aluminio combina elegancia y durabilidad.

Compacto y funcional para espacios reducidos

Perfecto para familias que cocinan con frecuencia diferentes tipos de platillos.

Encendido eléctrico fácil y seguro

Prende el horno con solo girar la perilla, sin necesidad de fósforos o encendedores.

Precisión y control sin complicaciones

Con una temperatura máxima de 250˚C, es perfecto para una variedad de platos, desde pizzas crujientes hasta pasteles perfectamente horneados.

Sistema de refrescamiento

Disfruta de una cocción sin preocupaciones con el apagado automático y el sistema de enfriamiento que protege los componentes internos.

Doble vidrio templado

La puerta de doble vidrio templado negro da un estilo moderno a tu cocina y conserva el calor del horno, evitando quemaduras y facilitando su limpieza

spec.

Tamaño Dimensiones (cm) (An. x Prof. x Alt.)	59.5 cm 59.5 x 55 x59.5
Materiales	Vidrio temp. negro| acero Inox S304| esmalte negro | aluminio
Capacidad | Peso	72 L- 2.54 .ft3 | 31.1 kg
Máx. Temperatura	250 °C
Control	Mecánico- Perillas
Tipo de Horno	Gas
Voltaje	110 /120V – 50/60 Hz
Tipo de encendido	Eléctrico
Tipo de montaje	Empotrable

PODs

- 1 Quemador.
- Válvula de seguridad.
- 1 Rejilla.
- 1 Bandeja recolectora de grasa
- 1 boquilla para gas natural
- 1 conector de gas
- 1 codo conector
- Iluminación interna.
- temporizador

***Algunas imágenes son referenciales para fines ilustrativos.

DRIJA

SOLO EN PDV

EUROPA 60 GAS

1 AÑO GARANTÍA

DR

Superior
6141. BTU- 1.8 kw

Inferior
8800 BTU- 2.6 kw

Potencia 4400W-
15,013 BTU

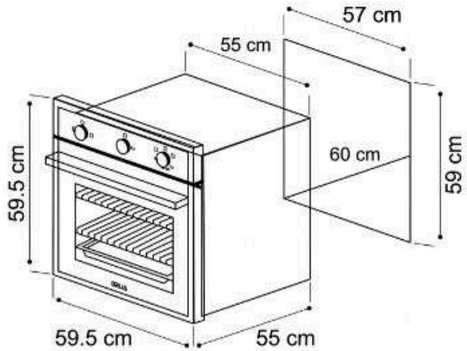

EUROPA 60 GAS

POD

Seguridad y visibilidad total en cada cocción

Puerta con triple vidrio templado y cavidad iluminada que mantienen el calor en el interior y mejoran la supervisión de tus recetas.

Compacto y funcional para espacios reducidos

Perfecto para familias que cocinan con frecuencia diferentes tipos de platillos.

2 quemadores Independientes

El quemador inferior ofrece una cocción pareja ideal para hornear, mientras que el quemador superior está pensado para gratinar y dar un acabado dorado.

Limpieza sin esfuerzo para tu comodidad

La cavidad con esmalte gris ofrece un estilo moderno y facilita la limpieza, permitiendo cocinar sin preocuparse por residuos.

Triple vidrio templado

Siente la seguridad de una puerta siempre fresca y cocina con mayor eficiencia manteniendo el calor donde debe estar.

Sistema de refrescamiento

Disfruta de una cocción sin preocupaciones con el apagado automático y el sistema de enfriamiento que protege los componentes internos.

spec.

Tamaño	60 cm
Dimensiones (cm) (An. x Prof. x Alt.)	59.5 x 61.4 x 59.58
Materiales	Vidrio temp. negro| marcos acero Inox S304| esmalte Gris
Capacidad | Peso	72 L- 2.54 .ft3 | 31.1 kg
Máx. Temperatura	250 °C
Control	Mecánico- Perillas
Tipo de Horno	Gas
Voltaje	110-120V /60 Hz
Tipo de encendido	Eléctrico
Tipo de montaje	Empotrable

PODs

- Válvula de seguridad.
- 2 Rejillas.
- 1 Bandeja recolectora de grasa.
- 2 Boquillas para gas natural.
- 1 Conector de gas.
- 1 Codo conector.
- Iluminación interna.
- Temporizador

***Algunas imágenes son referenciales para fines ilustrativos.

DRIJA

SOLO EN PDV

ROMA 76

1 AÑO GARANTÍA

DR

Superior
7,846 BTU- 2.3 kw

Inferior
11,607 BTU- 3.6 kw

Potencia 5900W
19, 453BTU

ROMA 76

POD

Resultados perfectos, cada vez

Domina cualquier receta con la versatilidad para hornear todo, desde delicados pasteles hasta acabados dorados perfectos.

Capacidad versátil para el uso diario

Cocina sin límites para toda la familia y tus invitados, preparando múltiples platos a la vez con total comodidad.

Doble quemador para mejor distribución del calor

Quemadores superior e inferior que aseguran un horneado uniforme y preciso.

Encendido eléctrico y control mecánico

Enciende fácilmente el horno con solo girar la perilla, sin necesidad de fósforos ni encendedores.

Triple vidrio templado

Siente la seguridad de una puerta siempre fresca y cocina con mayor eficiencia manteniendo el calor donde debe estar.

Sistema de refrescamiento

Disfruta de una cocción sin preocupaciones con el apagado automático y el sistema de enfriamiento que protege los componentes internos.

spec.

Tamaño	76 cm
Dimensiones (cm) (An. x Prof. x Alt.)	75.5 x 54.8 x 61.4
Materiales	Vidrio negro | esmalte negro en el interior | bordes de acero Inox 304
Capacidad | Peso	78 L- 2.8 .ft3 | 40 kg
Máx. Temperatura	250 °C
Control	Mecánico- Perillas
Tipo de Horno	Gas
Voltaje	110 - 120V /60 Hz
Tipo de encendido	Eléctrico
Tipo de montaje	Empotrable

PODs

- Válvula de seguridad.
- 2 rejillas
- 1 bandeja recolectora de grasa
- 2 boquillas para gas natural
- 1 conector de gas
- 1 codo conector
- Iluminación interna
- doble.
- temporizador

***Algunas imágenes son referenciales para fines ilustrativos.

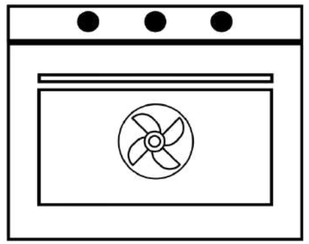

HORNOS **ELÉCTRICOS**

- LATINO 60 BLACK ELÉCTRICO
- ÍNDICO 60 AIR ELÉCTRICO
- CARIBE 76 AIR-A
- PACIFIC 76 AIR-A
- AMÉRICA AIR-A
- CARIBE 76 AIR
- PACIFIC 76 AIR
- AMÉRICA 90 AIR

DRIJA

LATINO 60 BLACK

2 AÑOS GARANTÍA

Potencia 2800 W

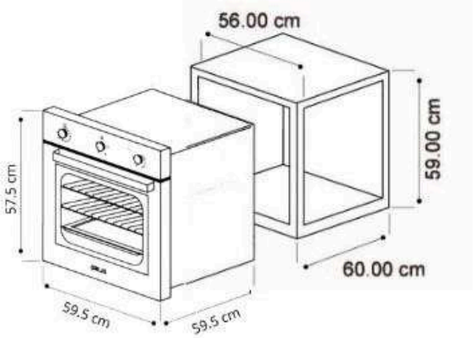

Temporizador incorporado
Apaga lo eléctrico control total de tus tiempos con seguridad integrada.

Certificación
CB

LATINO 60 BLACK

POD

6 funciones de calentamiento
Versatilidad total para cocinar desde repostería hasta carnes asadas a la perfección.

Gran capacidad
Ideal para preparar grandes recetas sin preocuparte por el espacio.

Fan Convection
El sistema de convección distribuye el calor de manera uniforme en todo el horno, asegurando que tus platos se cocinen de manera uniforme, en menos tiempo y con resultados más profesionales.

Control con perillas
Las perillas están diseñadas para ofrecer un control preciso e intuitivo del calor, permitiendo al usuario ajustar fácilmente la temperatura de cada quemador o zona de cocción.

Triple vidrio templado
Siente la seguridad de una puerta siempre fresca y cocina con mayor eficiencia manteniendo el calor donde debe estar.

Refrescamiento
Disfruta de una cocción sin preocupaciones con el apagado automático y el sistema de enfriamiento que protege los componentes internos.

spec.

Tamaño	60 cm
Dimensiones (cm) (An. x Prof. x Alt.)	59.5 x 59.5 x 57.5
Materiales	Vidrio negro | esmalte negro en el interior | Manilla de aluminio
Capacidad | Peso	80 L 2.82 ft3 | 31.1 kg
Máx. Temperatura	250 °C
Control	Mecánico- Perillas
Tipo de Horno	Eléctrico | convección
Voltaje	220-240V /50-60 Hz
Tipo de encendido	Eléctrico
Tipo de montaje	Empotrable

PODs

- Iluminación interna con 2 bombillos
- Quemadores: 2 eléctricos
- 1 Rejilla.
- 1 Bandeja recolectora de grasa.

DRIJA

ÍNDICO 60 AIR ELÉCTRICO

2 AÑOS GARANTÍA

Potencia 3250 W

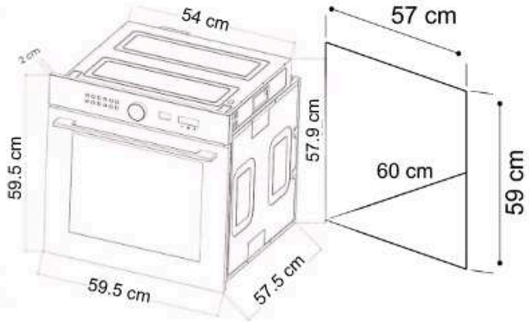

Temporizador incorporado
Apaga lo eléctrico control total de tus tiempos con seguridad integrada.

Certificación
CB

ÍNDICO 60 AIR ELÉCTRICO

POD

12 funciones de calentamiento

Versatilidad total para cocinar desde repostería hasta carnes asadas a la perfección.

Triple vidrio templado

Siente la seguridad de una puerta siempre fresca y cocina con mayor eficiencia manteniendo el calor donde debe estar.

Control digital con perilla selectora

Combina elementos de calentamiento y ventilación para alcanzar rápidamente la temperatura de cocción.

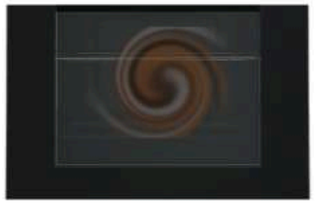

True Convection

El sistema de convección combina resistencias eléctricas con un ventilador trasero que distribuye el calor de manera uniforme, potenciando el dorado y crujiente en todas tus recetas.

Sistema de refrescamiento

Disfruta de una cocción sin preocupaciones con el apagado automático y el sistema de enfriamiento que protege los componentes internos.

Más espacio para más recetas

Ofrece un interior optimizado que permite cocinar platos grandes con facilidad.

spec.

Tamaño	60cm
Dimensiones (cm) (An. x Prof. x Alt.)	59.5 ×57.5 ×59.5
Materiales	Vidrio negro | esmalte negro en el interior | Manilla de aluminio
Capacidad | Peso	83 L 2.9 ft3 | 35 kg
Máx. Temperatura	250 °C
Control	Digital con perilla metálica
Tipo de Horno	Eléctrico |convección
Voltaje	220-240V /50-60 Hz
Tipo de encendido	Eléctrico
Tipo de montaje	Empotrable

PODs

- Iluminación interna bombillos
- Quemadores: 3 eléctricos
- 1 Rejilla.
- Asador Giratorio.
- 1 Cesta de Air Fryer.
- Bandeja recolectora de grasa, deslizable.
- Precalentamiento rapido.

***Algunas imágenes son referenciales para fines ilustrativos.

DRIJA

NEW

CARIBE 76 AIR-A

2 AÑOS GARANTÍA

Superior
7097 BTU- 2.08 kw

Inferior
12113 BTU - 3.55 kw

Potencia 5630W

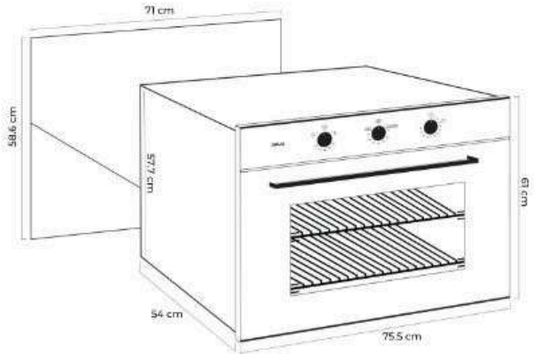

Temporizador incorporado
Apaga lo eléctrico control total de tus tiempos con seguridad integrada.

CARIBE 76 AIR-A

POD

5 funciones de calentamiento
Versatilidad total para cocinar desde repostería hasta carnes asadas a la perfección.

Alta capacidad para cocinar en grande
Ideal para preparar grandes recetas sin preocuparte por el espacio.

Fan Convection
El sistema de convección distribuye el calor de manera uniforme en todo el horno, asegurando que tus platos se cocinen de manera uniforme, en menos tiempo y con resultados más profesionales.

Cesta de Air Fryer
Diseñada para convertir el horno empotrable en un sistema de air fryer. Su estructura permite la circulación de aire caliente 360°, logrando textura crujiente tipo freidora de aire

Sistema de refrescamiento
Disfruta de una cocción sin preocupaciones con el apagado automático y el sistema de enfriamiento que protege los componentes internos.

Triple vidrio templado
Siente la seguridad de una puerta siempre fresca y cocina con mayor eficiencia manteniendo el calor donde debe estar.

spec.

Tamaño	76 cm
Dimensiones (cm) (An. x Prof. x Alt.)	75.5 x 54 x 61
Materiales	Vidrio temp. ahumado + bordes de aluminio |esmalte negro
Capacidad | Peso	78L | 2.80 ft3 | 40 kg
Máx. Temperatura	250 °C
Control	Mecánico- Perillas
Tipo de Horno	Eléctrico | convección
Voltaje	220-240V /50-60 Hz
Tipo de encendido	Eléctrico
Tipo de montaje	Empotrable

PODs

- Doble iluminación interna bombillos.
- Quemadores: 2 eléctricos.
- 2 Rejillas.
- 1 Bandeja recolectora de grasa.
- Cronómetro mecánico.

***Algunas imágenes son referenciales para fines ilustrativos.

DRIJA

NEW

PACIFIC 76 AIR-A

2 AÑOS GARANTÍA DR

Superior
9553 BTU - 2.8 kw

Inferior
11601 BTU -3.4 kw

Potencia 6200 w

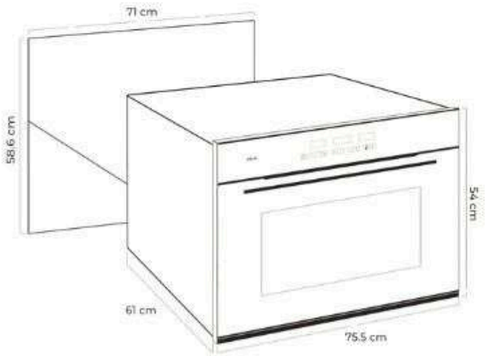

Temporizador incorporado
Apaga lo eléctrico control total de tus tiempos con seguridad integrada.

PACIFIC 76 AIR-A

POD

8 funciones de calentamiento

Versatilidad total para cocinar desde repostería hasta carnes asadas a la perfección.

Capacidad versátil para el uso diario

Ideal para preparar grandes recetas sin preocuparte por el espacio.

True Convection

El sistema de convección combina resistencias eléctricas con un ventilador trasero que distribuye el calor de manera uniforme, logrando una cocción pareja y potenciando el dorado y crujiente en todas tus recetas.

Barra rostizadora

Accesorio rotatorio interno que transforma el horno en un asador tipo rotisserie, girando automáticamente para lograr una cocción pareja y dorado homogéneo.

Cesta de Air Fryer

Diseñada para convertir el horno empotrable en un sistema de air fryer. Su estructura permite la circulación de aire caliente 360°, logrando textura crujiente tipo freidora de aire

Triple vidrio templado

Siente la seguridad de una puerta siempre fresca y cocina con mayor eficiencia manteniendo el calor donde debe estar.

spec.

Tamaño	76 cm
Dimensiones (cm) (An. x Prof. x Alt.)	75.5 x 54 x 61
Materiales	Vidrio temp. negro + bordes de aluminio| esmalte negro.
Capacidad | Peso	78 L | 2.80 ft3 | 41.7 kg
Máx. Temperatura	270 °C
Control	Digital
Tipo de Horno	Eléctrico |convección
Voltaje	220-240V /50-60 Hz
Tipo de encendido	Eléctrico
Tipo de montaje	Empotrable

PODs

- Doble Iluminación interna.
- Quemadores:3 eléctricos.
- 2 Rejillas.
- 1 Bandeja freidora de aire.
- 1 Asador giratorio.
- 1 Bandeja recolectora de grasa.
- Sistema de refrescamiento

***Algunas imágenes son referenciales para fines ilustrativos.

DRIJA

NEW

AMÉRICA 90 AIR-A

2 AÑOS GARANTÍA DR

Superior
2.8 kw

Inferior
3.4 kw

Potencia 6200 kw

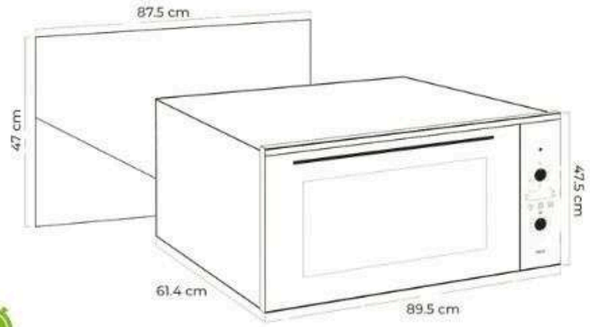

Temporizador incorporado
Apaga lo eléctrico control total de tus tiempos con seguridad integrada.

AMÉRICA 90 AIR-A

POD

8 funciones de calentamiento
Versatilidad total para cocinar desde repostería hasta carnes asadas a la perfección.

Alta capacidad para cocinar en grande
Ideal para preparar grandes recetas sin preocuparte por el espacio.

True Convection
Gracias a su sistema de convección con quemador incorporado, el calor circula de forma homogénea, ideal para hornear, dorar y gratinar con precisión.

Barra rostizadora
Accesorio rotatorio interno que transforma el horno en un asador tipo rotisserie, girando automáticamente para lograr una cocción pareja y dorado homogéneo.

Cesta de Air Fryer
Diseñada para convertir el horno empotrable en un sistema de air fryer. Su estructura permite la circulación de aire caliente 360°, logrando textura crujiente tipo freidora de aire

Triple vidrio templado
Siente la seguridad de una puerta siempre fresca y cocina con mayor eficiencia manteniendo el calor donde debe estar.

spec.

Tamaño	89 cm
Dimensiones (cm) (An. x Prof. x Alt.)	89.5 x 61 x 47.5
Materiales	Vidrio temp. negro + bordes de aluminio| esmalte negro.
Capacidad | Peso	105 L | 3.71 ft3 | 39.6 kg
Máx. Temperatura	270 °C
Control	Táctil| Manual Perillas
Tipo de Horno	Eléctrico | convección
Voltaje	220-240V /50-60 Hz
Tipo de encendido	Eléctrico
Tipo de montaje	Empotrable

PODs

- Iluminación interna con 2 bombillos .
- Quemadores:3 eléctricos.
- 2 Rejillas.
- 1 Bandeja deslizable.
- 1 Cesta de air Fryer.
- Sistema de refrescamiento

***Algunas imágenes son referenciales para fines ilustrativos.

DRIJA

SOLO EN PDV

EUROPA 60 ELÉCTRICO

2 AÑOS GARANTÍA

Superior
7250 BTU- 2.1 kw

Inferior
8,530 BTU - 2.5 kw

Potencia 4685W

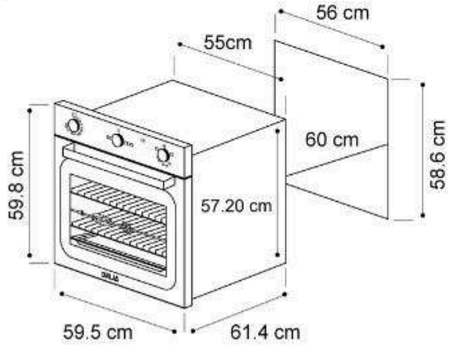

Temporizador incorporado

Apaga lo eléctrico control total de tus tiempos con seguridad integrada.

EUROPA 60 ELÉCTRICO

POD

Resultados perfectos, cada vez

Domina cualquier receta con la versatilidad para hornear todo, desde delicados pasteles hasta acabados dorados perfectos.

Compacto y funcional para espacios reducidos

Perfecto para familias que cocinan con frecuencia diferentes tipos de platillos.

Fan Convection

El sistema de convección distribuye el calor de manera uniforme en todo el horno, asegurando que tus platos se cocinen de manera uniforme, en menos tiempo y con resultados más profesionales.

Diseño perillas

Las perillas están diseñadas para ofrecer un control preciso e intuitivo del calor, permitiendo al usuario ajustar fácilmente la temperatura de cada quemador o zona de cocción.

Triple vidrio templado

Siente la seguridad de una puerta siempre fresca y cocina con mayor eficiencia manteniendo el calor donde debe estar.

Sistema de refrescamiento

Disfruta de una cocción sin preocupaciones con el apagado automático y el sistema de enfriamiento que protege los componentes internos.

spec.

Tamaño	60 cm
Dimensiones (cm) (An. x Prof. x Alt.)	59.5 × 61.4 × 59.8
Materiales	Vidrio negro | esmalte gris en el interior | bordes de acero Inox 304
Capacidad | Peso	72 L- 2.54 .ft3 | 32.5 kg
Máx. Temperatura	250 °C
Control	Mecánico- Perillas
Tipo de Horno	Eléctrico | convección
Voltaje	220/240V – 50/60 Hz
Tipo de encendido	Eléctrico
Tipo de montaje	Empotrable

PODs

- Iluminación interna con 1 bombillo
- Quemadores: 2 quemadores eléctricos
- Cavidad fácil limpieza.
- 1 Bandeja recolectora de grasa.
- 5 Niveles para organizar las rejillas

***Algunas imágenes son referenciales para fines ilustrativos.

DRIJA

SOLO EN PDV

CARIBE 76 AIR

2 AÑOS GARANTÍA

Superior
2.1 kw

Inferior
3.55 kw

Potencia 5630W

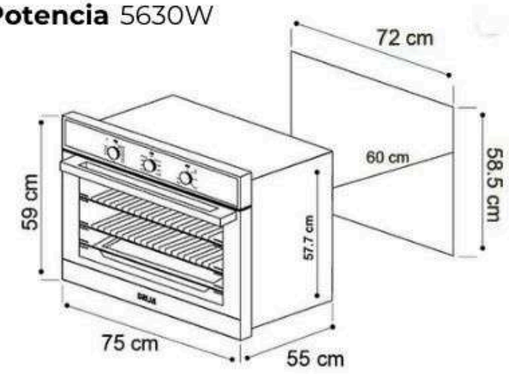

Temporizador incorporado
Apaga lo eléctrico control total de tus tiempos con seguridad integrada.

CARIBE 76 AIR

POD

5 funciones de calentamiento
Versatilidad total para cocinar desde repostería hasta carnes asadas a la perfección.

Alta capacidad para cocinar en grande
Ideal para preparar grandes recetas sin preocuparte por el espacio.

Fan Convection
El sistema de convección distribuye el calor de manera uniforme en todo el horno, asegurando que tus platos se cocinen de manera uniforme, en menos tiempo y con resultados más profesionales.

Sistema de refrescamiento
Disfruta de una cocción sin preocupaciones con el apagado automático y el sistema de enfriamiento que protege los componentes internos.

Triple vidrio templado
Siente la seguridad de una puerta siempre fresca y cocina con mayor eficiencia manteniendo el calor donde debe estar.

Bandejas
- 2 Rejillas
- 1 Bandeja recolectora de grasa.
- 1 Bandeja freidora de aire.

spec.

Tamaño	76 cm
Dimensiones (cm) (An. x Prof. x Alt.)	75.5 x 54 x 61
Materiales	Vidrio temp. negro +marcos de acero inoxidable SS304|esmalte negro
Capacidad | Peso	78L 2.80 ft3 | 40 kg
Máx. Temperatura	250 °C
Control	Mecánico- Perillas
Tipo de Horno	Eléctrico | convección
Voltaje	220-240V /50-60 Hz
Tipo de encendido	Eléctrico
Tipo de montaje	Empotrable

PODs

- Doble iluminación interna bombillos.
- Quemadores: 2 eléctricos.
- 2 Rejillas.
- 1 Cesta de Air Fryer.
- 1 Bandeja recolectora de grasa.
- Cronómetro mecánico.

***Algunas imágenes son referenciales para fines ilustrativos.

DRIJA

SOLO EN PDV

PACIFIC 76 AIR

2 AÑOS GARANTÍA

Superior
2.8 kw

Inferior
3.4 kw

Potencia 6200 w

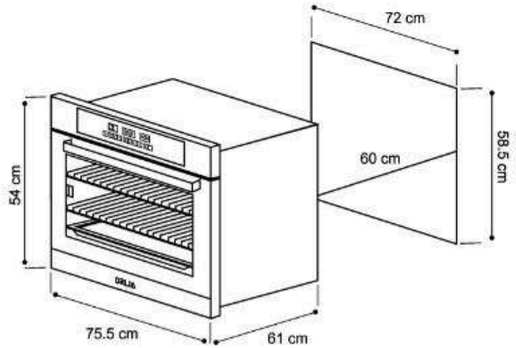

Temporizador incorporado
Apaga lo eléctrico control total de tus tiempos con seguridad integrada.

PACIFIC 76 AIR

POD

8 funciones de calentamiento

Versatilidad total para cocinar desde repostería hasta carnes asadas a la perfección.

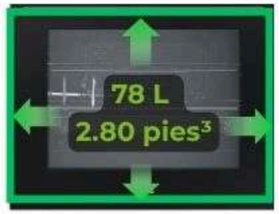

Capacidad versátil para el uso diario

Ideal para preparar grandes recetas sin preocuparte por el espacio.

True Convection

El sistema de convección combina resistencias eléctricas con un ventilador trasero que distribuye el calor de manera uniforme, logrando una cocción pareja y potenciando el dorado y crujiente en todas tus recetas.

Fácil de programar con panel digital

Moderno y fácil de utilizar. Ofrece un control preciso de funciones, temperatura y tiempos.

Sistema de refrescamiento

Disfruta de una cocción sin preocupaciones con el apagado automático y el sistema de enfriamiento que protege los componentes internos.

Listo para todo

Incluye bandeja freidora de aire, dos rejillas y bandeja recolectora de grasa, para mayor versatilidad en la cocina.

spec.

Tamaño	76 cm
Dimensiones (cm) (An. x Prof. x Alt.)	75.5 x 54 x 61
Materiales	Vidrio temp. negro + marcos de acero inoxidable 304| esmalte negro.
Capacidad | Peso	78 L 2.80 ft3 | 41.7 kg
Máx. Temperatura	270 °C
Control	Táctil- Digital
Tipo de Horno	Eléctrico |convección
Voltaje	220-240V /50-60 Hz
Tipo de encendido	Eléctrico
Tipo de montaje	Empotrable

PODs

- Doble Iluminación interna.
- Quemadores:3 eléctricos.
- 2 Rejillas.
- 1 Bandeja freidora de aire.
- 1 Asador giratorio.
- 1 Bandeja recolectora de grasa.

***Algunas imágenes son referenciales para fines ilustrativos.

DRIJA

SOLO EN PDV

AMÉRICA 90 AIR

2 AÑOS GARANTÍA

Superior
2.8 kw

Inferior
3.4 kw

Potencia 6200 kw

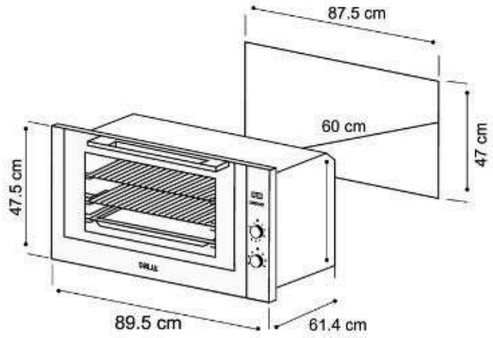

Temporizador incorporado
Apaga lo eléctrico control total de tus tiempos con seguridad integrada.

AMÉRICA 90 AIR

POD

8 funciones de calentamiento

Versatilidad total para cocinar desde repostería hasta carnes asadas a la perfección.

Alta capacidad para cocinar en grande

Ideal para preparar grandes recetas sin preocuparte por el espacio.

True Convection

Gracias a su sistema de convección con quemador incorporado, el calor circula de forma homogénea, ideal para hornear, dorar y gratinar con precisión.

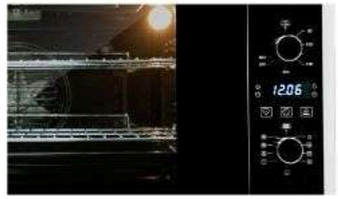

Fácil de programar con perillas

Moderno y fácil de utilizar. Ofrece un control preciso de funciones, temperatura y tiempos.

Triple vidrio templado

Siente la seguridad de una puerta siempre fresca y cocina con mayor eficiencia manteniendo el calor donde debe estar.

Listo para todo

Incluye bandeja freidora de aire, dos rejillas y bandeja recolectora de grasa, para mayor versatilidad en la cocina.

spec.

Tamaño	89 cm
Dimensiones (cm) (An. x Prof. x Alt.)	89.5 x 61 x 47.5
Materiales	Vidrio templado negro + marcos de acero inoxidable 304| esmalte negro
Capacidad | Peso	105 L | 3.71 ft3 | 41.7 kg
Máx. Temperatura	270 °C
Control	Táctil| Manual Perillas
Tipo de Horno	Eléctrico | convección
Voltaje	220-240V /50-60 Hz
Tipo de encendido	Eléctrico
Tipo de montaje	Empotrable

PODs

- Iluminación interna con 2 bombillos .
- Quemadores:3 eléctricos.
- 2 Rejillas.
- 1 Bandeja deslizable.
- 1 Cesta de air Fryer.
- 1 asador giratorio.

***Algunas imágenes son referenciales para fines ilustrativos.

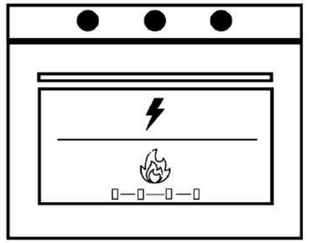

HORNOS
GAS GRILL

- EUROPA 60 GAS GRILL
- ROMA 76 GAS GRILL
- NORTEAMÉRICA 90 GAS GRILL

DRIJA

NEW

EUROPA 60 GAS GRILL AIR

1 AÑO GARANTÍA

DR

Superior
7,300 BTU- 2.2 kw

Inferior
8,530 BTU - 2.5 kw

Potencia 4640W
15,800BTU

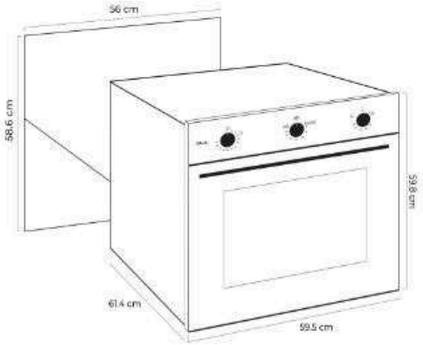

Temporizador incorporado

Apaga el funcionamiento eléctrico, alarma para recordar que el gas se está utilizando - Controla tus tiempos de cocción de manera personalizada.

EUROPA 60 GAS GRIL AIR

POD

Resultados perfectos, cada vez

Domina cualquier receta con la versatilidad para hornear todo, desde delicados pasteles hasta acabados dorados perfectos.

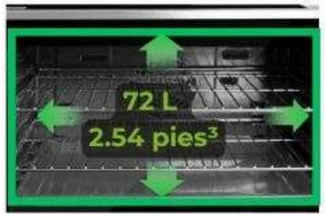

Compacto y funcional para espacios reducidos

Perfecto para familias que cocinan con frecuencia diferentes tipos de platillos.

Fan Convection

El sistema de convección distribuye el calor de manera uniforme en todo el horno, asegurando que tus platos se cocinen de manera uniforme, en menos tiempo y con resultados más profesionales.

Barra rostizadora

Accesorio rotatorio interno que transforma el horno en un asador tipo rotisserie, girando automáticamente para lograr una cocción pareja y dorado homogéneo.

Cesta de Air Fryer

Diseñada para convertir el horno empotrable en un sistema de air fryer. Su estructura permite la circulación de aire caliente 360°, logrando textura crujiente tipo freidora de aire

Triple vidrio templado

Siente la seguridad de una puerta siempre fresca y cocina con mayor eficiencia manteniendo el calor donde debe estar.

spec.

Tamaño	60 cm
Dimensiones (cm) (An. x Prof. x Alt.)	59.5 × 61.4 × 59.8
Materiales	Vidrio temp. ahumado + bordes de aluminio |esmalte gris
Capacidad | Peso	72 L- 2.54 .ft3 | 41.7 kg
Máx. Temperatura	250 °C
Control	Mecánico- Perillas
Tipo de Horno	Gas- Grill | Horno de convección
Voltaje	220/240V – 50/60 Hz
Tipo de encendido	Eléctrico
Tipo de montaje	Empotrable

PODs

- Iluminación interna con 1 bombillo
- Quemadores: 1 eléctrico + 1 gas.
- Válvula de seguridad.
- Cavidad fácil limpieza.
- Encendido électrico.
- 1 Bandeja recolectora de grasa.
- Sistema de refrescamiento.

***Algunas imágenes son referenciales para fines ilustrativos.

DRIJA

NEW

ROMA 76 GAS GRILL

1 AÑO GARANTÍA

DR

Potencia 3600 W
12,283 TU

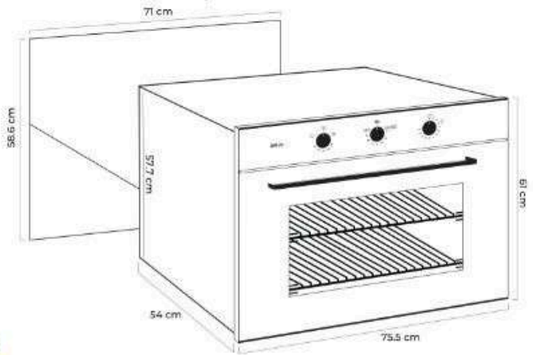

Temporizador incorporado

Apaga el funcionamiento eléctrico, alarma para recordar que el gas se está utilizando - Controla tus tiempos de cocción de manera personalizada.

ROMA 76 GAS GRILL

POD

Gran capacidad

Cocina sin límites para toda la familia y tus invitados, preparando múltiples platos a la vez con total comodidad.

Multifuncional

Domina cualquier receta con la versatilidad de múltiples modos de cocción en un solo horno, desde horneados delicados hasta crujientes frituras con aire.

Fan Convection

El sistema de convección distribuye el calor de manera uniforme en todo el horno, asegurando que tus platos se cocinen de manera uniforme, en menos tiempo y con resultados más profesionales.

Triple vidrio templado

Siente la seguridad de una puerta siempre fresca y cocina con mayor eficiencia manteniendo el calor donde debe estar, además podrás limpiarla sin esfuerzo,

Sistema de refrescamiento

Disfruta de una cocción sin preocupaciones con el apagado automático y el sistema de enfriamiento que protege los componentes internos.

Kit de cocina Completo

- 2 rejillas
- Asador giratorio
- 1 Cesta de Air Fryer

spec.

Tamaño	76 cm
Dimensiones (cm) (An. x Prof. x Alt.)	75.5× 54× 61
Materiales	Vidrio temp. ahumado + bordes de aluminio |esmalte negro
Capacidad | Peso	78 L | 40 kg
Máx. Temperatura	250 °C
Control	Mecánico- Perillas
Tipo de Horno	Gas- Grill | Horno de convección
Voltaje	220/240V – 50/60 Hz
Tipo de encendido	Eléctrico
Tipo de montaje	Empotrable

PODs

- Iluminación interna
- Quemadores: 2 eléctricos + 1 gas.
- Válvula de seguridad.
- Encendido électrico.
- 1 Bandeja recolectora de grasa.
- 2 rejillas
- 1 bandeja recolectora de grasa.
- Cesta de Air fryer.
- Pincho giratorio.
- 4 quemadores

***Algunas imágenes son referenciales para fines ilustrativos.

DRIJA

NORTEAMÉRICA 90 GAS GRILL

1 AÑO GARANTÍA

DR

Potencia 3412W

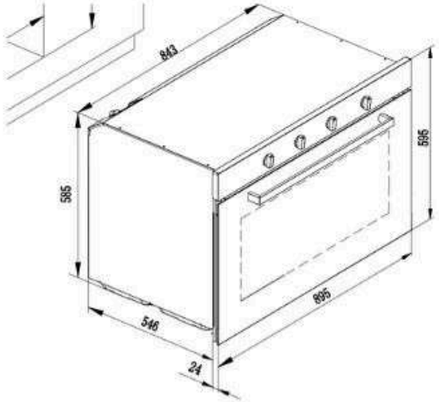

Temporizador incorporado

Apaga el funcionamiento eléctrico, alarma para recordar que el gas se está utilizando - Controla tus tiempos de cocción de manera personalizada.

NORTEAMÉRICA 90 GAS GRILL

POD

Dual True Convection

Combina dos ventiladores de convección con quemadores estratégicamente ubicados para distribuir calor uniforme y potenciar el dorado y el crujiente.

Gran capacidad

Cocina sin límites para toda la familia y tus invitados, preparando múltiples platos a la vez con total comodidad.

Multifuncional

Domina cualquier receta con la versatilidad de múltiples modos de cocción en un solo horno, desde horneados delicados hasta crujientes frituras con aire.

Triple vidrio templado

Siente la seguridad de una puerta siempre fresca y cocina con mayor eficiencia manteniendo el calor donde debe estar, además podrás limpiarla sin esfuerzo,

Sistema de refrescamiento

Disfruta de una cocción sin preocupaciones con el apagado automático y el sistema de enfriamiento que protege los componentes internos.

Kit de cocina Completo

2 Rejillas , Asador Giratorio y 2 cestas de Air Fryer Incluidos para una Versatilidad Total.

spec.

Tamaño	90 cm
Dimensiones (cm) (An. x Prof. x Alt.)	89.5 × 54.6 × 59.5
Materiales	Vidrio negro | esmalte negro en el interior | Manilla de aluminio
Capacidad | Peso	135 L | 50 kg
Máx. Temperatura	250 °C
Control	Mecánico- Perillas
Tipo de Horno	Gas- Grill | Horno de convección
Voltaje	220/240V – 50/60 Hz
Tipo de encendido	Eléctrico
Tipo de montaje	Empotrable

PODs

- Iluminación interna con 2 bombillos
- Quemadores: 2 eléctricos + 1 gas.
- Válvula de seguridad.
- Encendido électrico.
- 1 Bandeja recolectora de grasa.

***Algunas imágenes son referenciales para fines ilustrativos.

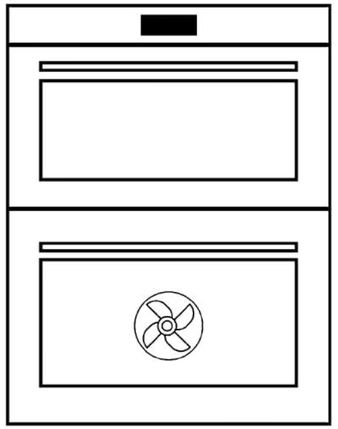

TORRE DE **HORNO MICROONDAS**

- ATLANTIC 76-B

DRIJA

NEW

ATLANTIC 76-B

1 AÑO GARANTÍA

DR

Microondas
950w

Horno
(Superior)
3.0 kw

Horno
(Inferior)
3.5 kw

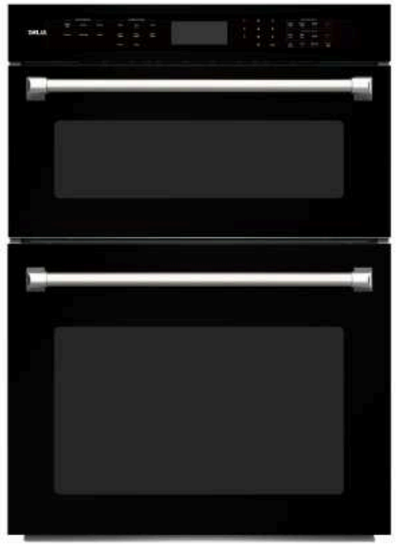

Potencia 8,250 W

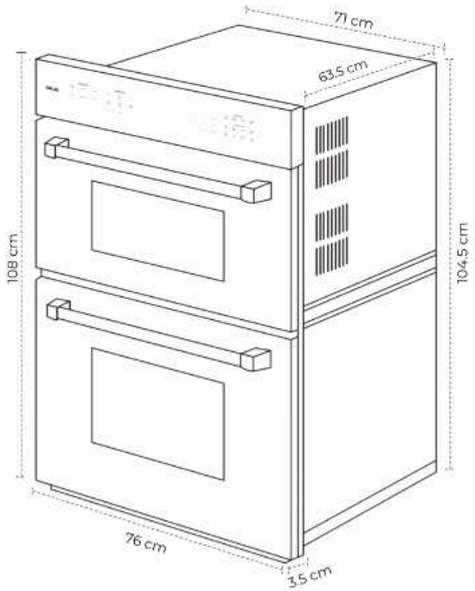

¿Qué incluye?

- Bandeja de Hornear.
- Bandeja para asar
- Cesta de Air Fryer
- Rejilla (2)
- Sonda de temperatura
- Plato de microondas

ATLANTIC 76-B

POD

Todo en uno

Combina microondas, horno eléctrico y convección en un solo equipo, optimizando espacio y funciones.

TRUE CONVECTION

Gracias a su sistema de convección con quemador incorporado, el calor circula de forma homogénea, ideal para hornear, dorar y gratinar con precisión.

SELF CLEAN

Elimina residuos sin esfuerzo mediante ciclos de 3 y 5 hrs. Incorpora bloqueo automático de puerta durante el proceso.

DELAY START | INICIO DIFERIDO

Programa el horno para que inicie automáticamente a la hora que desees, permitiéndote planificar la cocción con precisión y mayor comodidad en tu día a día.

Microondas de acero inoxidable

Mayor durabilidad, fácil limpieza y mejor reflexión de ondas para una cocción más eficiente.

MODO SABBATH

Mantiene el horno encendido de forma continua, desactivando sonidos y luces automáticas para conservar los alimentos calientes sin interacción.

spec.

Tamaño	76 cm
Dimensiones (cm) (An. x Prof. x Alt.)	76x 67 x 108
Materiales	Vidrio negro con manillas de acero inoxidable.
Cavidad	Micro(acero I)- Horno(cerámica azul)
Capacidad | Peso	42L (micro)| 130L (horno)
Máx. Temperatura	260 °C - 415°C
Control	Panel digital
Tipo de Horno	Eléctrico |convección
Voltaje	240V /60 Hz
Tipo de encendido	Eléctrico
Tipo de montaje	Empotrable

PODs

- Microondas: 10 Niveles de potencia y 6 funciones automáticas
- Horno: 9 funciones automáticas.
- Iluminación interna.
- Sistema de ventilación

***Algunas imágenes son referenciales para fines ilustrativos.

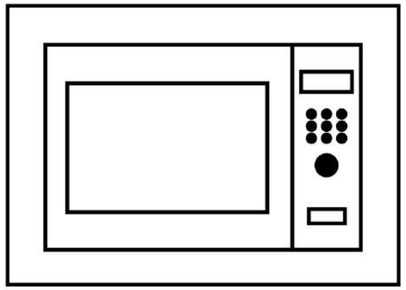

MICROONDAS
EMPOTRABLES

- FLORENCIA 25L BLACK
- SORRENTO 25L BLACK
- NAPOLI 25L BLACK
- VÉNETO 62L BLACK-I
- EMPOLI 62L -I

DRIJA

FLORENCIA 25L BLACK

1 AÑO GARANTÍA

DR

Potencia 900 W

Potencia de la parrilla: 1000 W

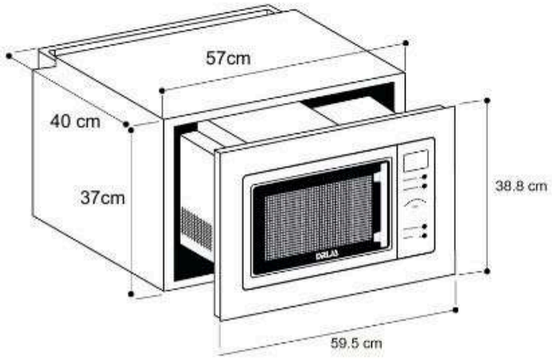

IEC

FLORENCIA 25L BLACK

POD

Cavidad de acero inoxidable

Mayor durabilidad, fácil limpieza y mejor reflexión de ondas para una cocción más eficiente.

Múltiples potencias de cocción

Este sistema es versátil y se adapta a diferentes preparaciones, desde descongelar hasta cocinar rápidamente, garantizando resultados óptimos con ajustes mínimos.

Grill de cuarzo

Calor al instante, logrando acabados crujientes y dorados sin tiempo de espera. El calor envolvente se distribuye de forma directa y uniforme. Su diseño compacto permite una cavidad más amplia y fácil de limpiar.

Diseño empotrable con trim incorporado

Comodidad al alcance de un toque gracias a su sistema de apertura moderno y discreto.

Descongelamiento por peso y por tiempo

Garantiza una descongelación eficiente y homogénea, conservando la textura y sabor de los alimentos.

25L / 0.9 cu.ft. capacity

Cocina sin límites para toda la familia y tus invitados, preparando múltiples platos a la vez con total comodidad.

spec.

Tamaño	59 cm
Dimensiones (cm) (An. x Prof. x Alt.)	59.5 x 40.1 x 38.8
Plato	Giratorio de 31.5 cm
Material	Vidrio negro | Cavidad de acero inoxidable
Capacidad | Peso	25 L 0.9 cu. Ft | 19.5 kg / 22.0 kg
Control	Digital táctil
Voltaje	120 V/60Hz
Tipo de montaje	En pared

PODs

- Plato giratorio- Rejilla metálica.
- Iluminación interna
- Bloqueo de seguridad para niños.
- Reloj digital
- Temporizador.
- 5 niveles de potencia.

***Algunas imágenes son referenciales para fines ilustrativos.

DRIJA

NAPOLI 25L BLACK

1 AÑO GARANTÍA

DR

Potencia 900 W

Potencia de la parrilla: 1000 W

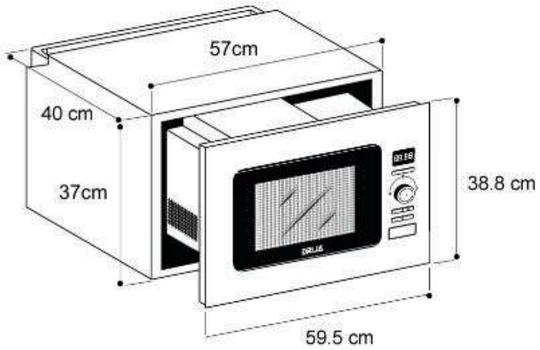

IEC

NAPOLI 25L BLACK

POD

Multifuncional

Ajusta la intensidad según el tipo de alimento y consigue siempre el mejor resultado, desde un suave descongelado hasta una cocción intensa. Hasta 10 niveles de potencia

Control mecánico con panel digital

Combina la precisión digital con la facilidad de uso de un sistema mecánico clásico.

Grill de cuarzo

Calor al instante, logrando acabados crujientes y dorados sin tiempo de espera. El calor envolvente se distribuye de forma directa y uniforme. Su diseño compacto permite una cavidad más amplia y fácil de limpiar.

Diseño empotrable con trim incorporado

Comodidad al alcance de un toque gracias a su sistema de apertura moderno y discreto.

Reloj digital y temporizador integrados

Control del tiempo perfecto para una cocción precisa.

Capacidad de 25L / 0.9

Ideal para todo tipo de recetas, desde recalentar hasta gratinar o descongelar.

spec.

Tamaño	60 cm
Dimensiones (cm) (An. x Prof. x Alt.)	59.5 x 40 x 38.8
Plato	Giratorio de 31.5 cm
Material	Vidrio negro| Cavidad de acero inoxidable
Capacidad | Peso	25 L 0.9 cu. Ft|18.5 kg / 20.5 kg
Control	Digital - perilla
Voltaje	120 V/60Hz
Tipo de montaje	En pared

PODs

- Plato giratorio- Rejilla metálica.
- Iluminación interna
- Bloqueo de seguridad para niños.
- Descongelamiento por peso y tiempo

***Algunas imágenes son referenciales para fines ilustrativos.

DRIJA

SORRENTO 25L BLACK

1 AÑO GARANTÍA

Potencia 900 W

Potencia de la parrilla: 1000 W

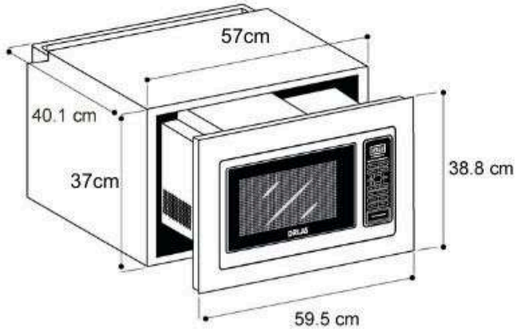

IEC

SORRENTO 25L BLACK

POD

Cavidad de acero inoxidable

Mayor durabilidad, fácil limpieza y mejor reflexión de ondas para una cocción más eficiente.

Panel de control digital con temporizador

Control táctil intuitivo que permite programar funciones y tiempos con total precisión.

Grill de cuarzo

Calor al instante, logrando acabados crujientes y dorados sin tiempo de espera. El calor envolvente se distribuye de forma directa y uniforme. Su diseño compacto permite una cavidad más amplia y fácil de limpiar.

Diseño empotrable con trim incorporado

Comodidad al alcance de un toque gracias a su sistema de apertura moderno y discreto.

Descongelamiento por peso y por tiempo

Garantiza una descongelación eficiente y homogénea, conservando la textura y sabor de los alimentos.

Capacidad de 25L / 0.9

Cocina sin límites para toda la familia y tus invitados, preparando múltiples platos a la vez con total comodidad.

spec.

Tamaño	59 cm
Dimensiones (cm) (An. x Prof. x Alt.)	59.5 x 40.1 x 38.8
Plato	Giratorio de 31.5 cm
Material	Vidrio negro | Cavidad de acero inoxidable
Capacidad | Peso	25 L 0.9 cu. Ft| 19.5 kg / 22.0 kg
Control	Digital táctil
Voltaje	120 V/60Hz
Tipo de montaje	En pared

PODs

- Plato giratorio- Rejilla metálica.
- Iluminación interna
- Bloqueo de seguridad para niños.
- Reloj digital
- Temporizador
- 5 niveles de potencia.

***Algunas imágenes son referenciales para fines ilustrativos.

DRIJA

EMPOLI 62L- I

1 AÑO GARANTÍA

DR

Potencia 1200W

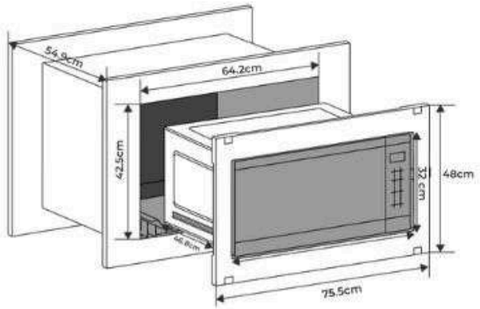

EMPOLI 62L-I

POD

Diseño empotrable que se integra a tu cocina

Con frente de acero inoxidable y vidrio negro, aporta elegancia y modernidad a cualquier cocina, integrándose fácilmente con otros electrodomésticos.

Gran capacidad 62L

Cocina sin límites para toda la familia y tus invitados, preparando múltiples platos a la vez con total comodidad.

9 Funciones de cocción

Funciones como cocción con sensor, menús automáticos y temporizador aseguran precisión y practicidad en cada uso.

Cocción por sensor

Detecta automáticamente el nivel de humedad de los alimentos y ayuda a evitar que los alimentos se resequen o se cocinen demasiado, preservando su sabor y textura.

10 niveles de potencia de cocción

Asegura resultados uniformes y rápidos, manteniendo la textura y sabor original de los alimentos.

Sistema de Bloqueo de seguridad

Sistema creado para prevenir la activación accidental del microondas, ofreciendo una protección extra.

spec.

Tamaño	62 cm
Dimensiones (cm) (An. x Prof. x Alt.)	61 x 46.8 x 32 **TRIM: 75.5 x 48**
Plato	Plato giratorio 42 cm
Material	Acero Inoxidable | vidrio negro | cavidad gris
Capacidad | Peso	25 L 2.2 cu. Ft |19.7 kg / 23.23kg
Control	Panel digital
Voltaje	120 V/60Hz
Tipo de montaje	En pared

PODs

- TRIM incluido
- Plato giratorio de 42 cm.
- Iluminación interna LED.
-
- Temporizador y Reloj.

***Algunas imágenes son referenciales para fines ilustrativos.

DRIJA

VÉNETO 62L BLACK-I

VÉNETO 62L BLACK -I

1 AÑO GARANTÍA

DR

Potencia 1200 W

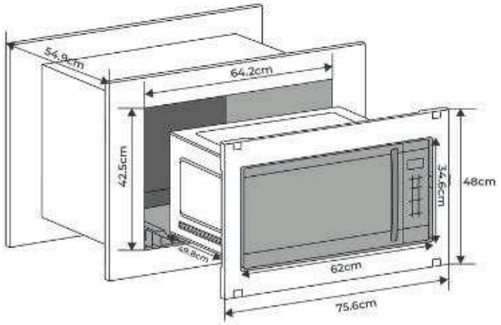

POD

Tecnología inverter para cocción más eficiente

La potencia se ajusta de manera continua para lograr cocciones más uniformes, evitando sobrecalentamientos y conservando la textura de los alimentos.

8 funciones automáticas

Cocina desde palomitas hasta vegetales al vapor con solo tocar un botón.

Modo silencioso para una experiencia sin interrupciones

Activa el modo silencioso para eliminar los sonidos del panel durante la operación. Ideal para cocinar de noche o cuando no quieres interrumpir la tranquilidad del hogar.

Diseño empotrable con trim

Comodidad al alcance de un toque gracias a su sistema de apertura moderno y discreto.

Panel digital táctil

Uso intuitivo con funciones predeterminadas para mayor comodidad.

Gran capacidad de 62 litros / 2.2 pies³

Cocina sin límites para toda la familia y tus invitados, preparando múltiples platos a la vez con total comodidad.

spec.

Tamaño	62 cm
Dimensiones (cm) (An. x Prof. x Alt.)	62 x 54.9x 34.6 **TRIM: 75.3 x 54.9 x 48**
Plato	Plato giratorio de 42 cm
Material	Vidrio Negro| cavidad gris
Capacidad | Peso	62 L- 2.2 cu. ft| 18,5 kg / 24,5 kg
Control	Digital táctil
Voltaje	120 V/60Hz
Tipo de montaje	En pared

PODs

- Plato giratorio 42 cm- Rejilla metálica.
- Iluminación interna
- Bloqueo de seguridad para niños.
- 10 niveles de potencia.
- Descongelamiento por peso y tiempo.
- Reloj digital
- Temporizador

***Algunas imágenes son referenciales para fines ilustrativos.

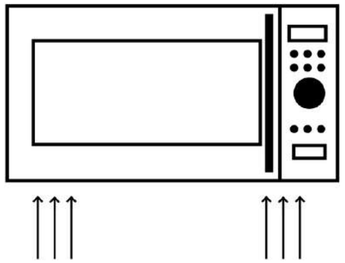

MICROONDAS
EXTRACTOR

- VARENNA 42L-I

DRIJA

VARENNA 42L-I

1 AÑO GARANTÍA

DR

Potencia 900 W

Potencia de convección 1450 W

Instalación

Para la instalación de un extractor, es recomendable asegurarse de que la distancia entre el tope y el microondas sea de 76 cm.

Esto garantiza un funcionamiento eficiente y seguro del extractor.

Además, es importante seguir las instrucciones del fabricante y verificar que el extractor esté correctamente nivelado y fijado.

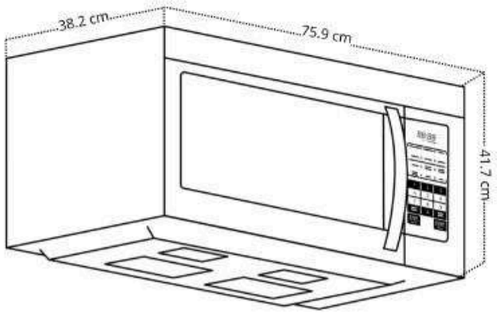

VARENNA 42L-I

Todo en uno

Cocina, gratina y extrae grasa con un solo equipo gracias a su microondas con convección y extractor integrado.

Convección eficiente de hasta 425°F

Distribuye el calor de forma homogénea para resultados profesionales, con un rango amplio de temperatura (100°F - 425°F).

Extracción potente, aire más limpio

Con capacidad de hasta 500 MCH y 2 velocidades.
Filtro de carbón limpia el aire mientras atrapa grasa y humo.

Cavidad con fondo diamante

Permite que el calor se refleje desde múltiples ángulos.Esto mejora los resultados de cocción

Máxima potencia cocción rápida

Cuenta con 10 niveles de potencia para un control preciso en todo tipo de recetas, permitiendo desde un calentamiento suave hasta una cocción rápida con máxima intensidad.

Gran capacidad de 42 L/ 1.5 pies³

Amplio interior ideal para cocinar platos grandes o múltiples porciones al mismo tiempo.

spec.

Tamaño	76 cm
Dimensiones (cm) (An. x Prof. x Alt.)	75.9 x 38.2 x 41.7
Plato	Giratorio de 34.5 cm
Material	Acero inoxidable cubierta negra| cavidad de acero
Capacidad | Peso	45 L 1.5 cu. ft | 29 kg / 31.5 kg
MCH	500 m3h
Control	Digital
Voltaje	120 V/60Hz
Tipo de montaje	En pared
Convección	Si

PODs

- 9 Funciones predeterminadas.
- Velocidades de extracción: 2.
- Plato giratorio, rejilla metálica.
- Kit adicional: 2 filtros de aluminio + 1 de carbón.
- Iluminación interna.
- Bloqueo de seguridad para niños.

***Algunas imágenes son referenciales para fines ilustrativos.

FREGADEROS Y COMPLEMENTOS

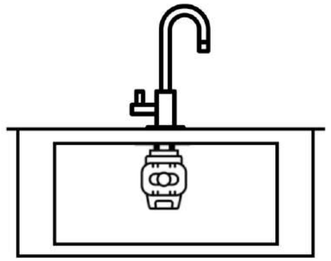

TRITURADOR DE ALIMENTOS

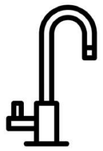

GRIFOS

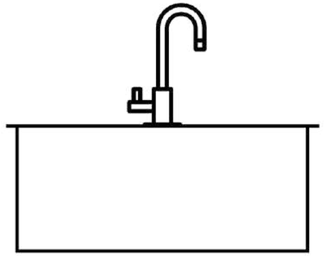

FREGADEROS

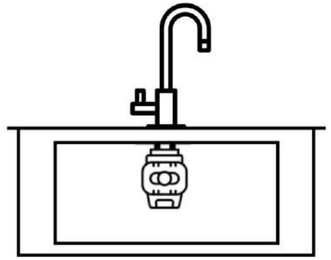

TRITURADOR DE ALIMENTOS

- FRANTOIO ½ HP

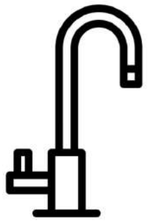

GRIFOS

- PISA BLACK
- PISA GOLD

DRIJA

FRANTOIO ½ HP

1 AÑO GARANTÍA

DR

Recomendación

Para una instalación segura, se recomienda adquirir un interruptor de aire tipo pulso para activar el triturador de alimentos, ya que este tipo de interruptor ayuda a prevenir accidentes.

FRANTOIO ½ HP

POD

Potencia eficiente en un tamaño Compacto

Con 370W (1/2 HP) ofrece un rendimiento sólido sin ocupar mucho espacio.

Material de acero galvanizado

Resistente a condiciones de húmedad y duradero, garantiza una larga vida útil.

Evita la aparición de olores desagradables

Los impulsores giratorios anti-atasco evitan olores desagradables ya que el equipo mantiene un flujo eficiente y continuo, previniendo la acumulación de desecho prolongando la vida útil del sistema.

Compacto y liviano

Tamaño reducido:

- Cabe debajo de la mayoría de fregadores (350 mm x 178 mm).
- Peso neto 3,7 kg: ligera y fácil de manipular.

spec.

Potencia	370W
RPM	3800 - 2500
Motor HP	1/2 HP
Dimensiones (cm) ancho x alto	35 x 17.8
Peso neto	3,7 kg
Material del triturador	Polipropileno- Acero Galvanizado
Material de la brida de drenaje	SS = acero inoxidable (fuerte). POM = poliacetal + Fibra de Vidrio
Cámara de trituración	BMC- especial para triturar comida orgánica
Ruido	63 dB
Encendido	Directo desde el tomacorriente
Voltaje/ Frecuencia	120 V/ 60 Hz
Cable de alimentación	1 Metro

PODs

- Tritura la comida en una sola fase.
- Conexión para lavavajillas 7/8" 25mm compatible con la mayoría de lavavajillas
- Protección de sobrecalentamiento

***Algunas imágenes son referenciales para fines ilustrativos.

DRIJA

EOL

PISA BLACK | GOLD

1 AÑO GARANTÍA

DR

PISA BLACK | GOLD

POD

Diseño y estética

Acabados de lujo . Su cuerpo texturizado aporta distinción, mientras que el cuello flexible en negro mate brinda practicidad y contraste visual.

Rociador de doble función

2 modos de salida de agua:

- Lluvia en cono.
- Columna de agua

Cuerpo metálico con textura antideslizante

Acabado cuadriculado en la base que mejora el agarre, resiste huellas y agrega elegancia visual.

Monomando lateral

Controla fácilmente la temperatura y la presión del agua con una sola mano, gracias a su diseño lateral ergonómico y preciso. Ideal para una experiencia de uso fluida, cómoda y sin interrupciones en la cocina.

Manguera flexible de 60 cm

Caño en forma de "U" invertida, recubierto con manguera negra de silicona/flexible, ideal para direccionar el flujo de agua.

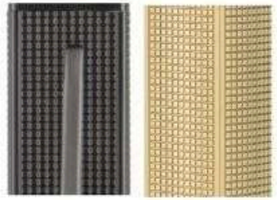

Diseño premium en dos acabados exclusivos

Disponible en dorado cepillado y negro cepillado, ofrece un estilo moderno.

spec.

Modelo	**Pisa**
Tipo	Grifería
Materiales	Metal
Grifería	Manija rotadora
Dimensiones (cm) ancho x alto	27 × 55
Peso	2.6 /2.8 kg

***Algunas imágenes son referenciales para fines ilustrativos.

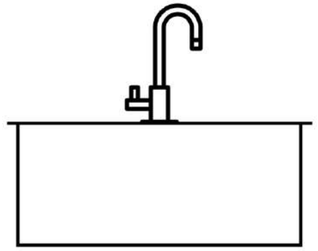

FREGADREROS

- BOLONIA 61
- BOLONIA 76
- BOLONIA 84
- LUCCA 84
- CIRELLA 68
- SIENA 75
- SIENA 84
- MURANO 61
- MURANO 76
- MURANO 84
- AMALFI76
- AMALFI 84
- CAPRI 76
- CAPRI 84

DRIJA

BOLONIA | 61 | 76 | 84

1 AÑO GARANTÍA

DR

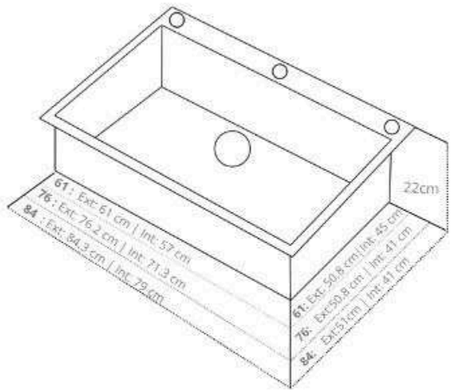

BOLONIA 61	61 cm x 50.8 cm x 22 cm
BOLONIA 76	76.2 cm x 50.8 cm x 22 cm
BOLONIA 84	84.3 cm x 50.1 cm x 22 cm

¿Qué incluye?

- Grifería monomando extraíble de acero inoxidable (agua fría/caliente).
- Dispensador de jabón 500ml.
- Tapa redonda con escurridor,.
- Enjuagador de vaso.
- Cesta escurridora ajustable.
- Kit de instalación.

BOLONIA 61 | 76 | 84

POD

Diseño que combina lujo y funcionalidad

Diseño elegante en acero inoxidable satinado que realza cualquier cocina moderna, brindando resistencia y sofisticación en cada detalle.

Grifería premium para un manejo superior

Grifo extraíble principal 2 modos de salida de agua:

- Lluvia circular.
- Columna de agua.

Enjuagador de vasos.

Más espacio y comodidad para el fregado

Con dimensiones amplias y profundidad de 22 cm, lavar ollas grandes o preparar alimentos será mucho más cómodo y eficiente.

Sistema anti-ruido

Disfruta de una experiencia más tranquila gracias a su tecnología de absorción de sonido, que reduce el ruido del agua y el impacto de los utensilios dentro del fregador.

Sistema anti reboso

Equipados con sistemas que reducen el ruido del agua y evitan derrames accidentales, garantizando una cocina más limpia y tranquila.

Accesorios que elevan tu experiencia

Cada modelo incluye dispensador de jabón de 500 ml, una práctica cesta ajustable para un área de trabajo organizada y funcional.

spec.

Modelo	Bolonia 61	Bolonia 76	Bolonia 84
Tipo	Individual	Individual	Individual
Material	INOX 304 satinado	INOX 304 satinado	INOX 304 satinado
Espesor	0.8 + 3.0 mm	0.8 + 3.0 mm	0.8 + 3.0 mm
Grifería	Monomando extraíble Inox	Monomando extraíble Inox	Monomando extraíble Inox
Dimensiones (cm) (An. x Prof. x Alt.)	61 x 50.8 x 22	76.2 x 50.8 x 22	84.3 x 50.1 x 22
Dimensiones internas	57 × 45	71.3 × 41	79 × 41
Peso	10.0 /12.0 kg	14.5/ 16.5 kg	12.6 / 14.6 kg
Accesorios	Tapa de desagüe con escurridor de 114mm con tubo de 1,5 pulgadas		

***Algunas imágenes son referenciales para fines ilustrativos.

LUCCA 84

1 AÑO GARANTÍA

DR

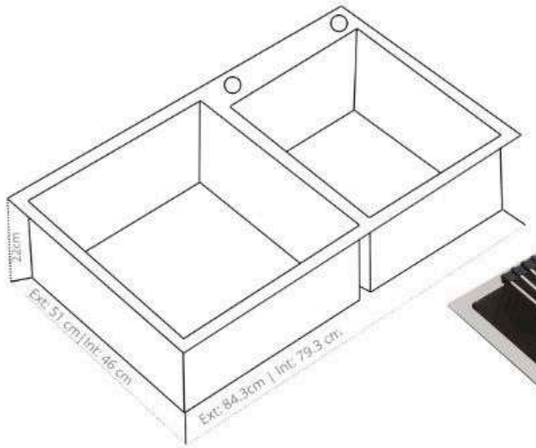

LUCCA 84 — 84.3 cm x 51 cm x 22 cm

POD

Doble tina para el doble de comodidad

Lava y enjuaga al mismo tiempo con su diseño amplio de doble compartimento. Más espacio, más eficiencia.

Sistema anti-ruido

Tecnología de absorción de sonido, que reduce el ruido del agua y el impacto de los utensilios dentro del fregador.

Grifería negra de lujo

2 modos de salida de agua:

- Lluvia en cono.
- Columna de agua

Tecnología anti reboso

Gracias a su sistema anti reboso, el fregador evita que el agua se desborde si olvidas cerrar la llave. Seguridad para tu cocina, tranquilidad para ti.

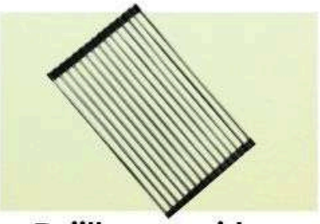

Rejilla escurridora

Mantén tu fregador impecable mientras escurres utensilios y alimentos de forma ordenada, segura y sin rayones.

Enjuagado instantáneo con solo presionar

El enjuagador de vasos elimina residuos al instante con un potente chorro de agua. Ideal para copas, tazas y botellas. Limpieza rápida, sin esfuerzo.

spec.

	LUCCA 84
Modelo	Doble tina
Tipo	INOX 304 satinado
Material	0.8 + 3.0 mm
Espesor	
Grifería	Monomando extraíble negra (agua fría y caliente)
Dimensiones cm) (An. x Prof. x Alt.)	84.3 x 51.8 x 22
Dimensiones internas	76.8 × 48
Peso	12.6 / 27.72 kg
Accesorios	Tapa de desagüe con escurridor de 114mm con tubo de 1,5 pulgadas

¿Qué incluye?

- Rejilla escurridora.
- Tapa redonda con escurridor.
- Kit de instalación básica.
- Enjuagador de vaso.
- Alfombrilla de goma anticondensación.

***Algunas imágenes son referenciales para fines ilustrativos.

DRIJA

NEW 2026

CIRELLA 68

1 AÑO GARANTÍA

DR

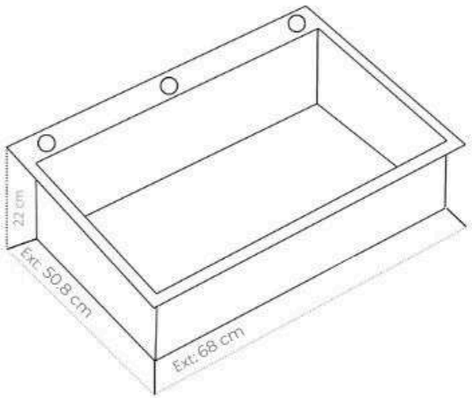

CIRELLA 68 — 68 × 50.8 × 22 cm

¿Qué incluye?

- Tapa cuadrada de desagüe.
- Tabla de picar de madera.
- Perilla de flujo de agua.
- Dispensador de jabón (500 ml).
- Kit de drenaje.
- Enjuagador de vaso
- Kit de instalación básica con tuberías.

POD

Diseño que combina lujo y funcionalidad

El modelo empotrable bajo tope aporta elegancia con su acabado en acero inoxidable con acabado satinado realza cualquier cocina moderna, ofreciendo durabilidad y sofisticación en cada detalle.

Cortina de agua

La cortina de agua ofrece un flujo constante que ayuda a enjuagar frutas, verduras y utensilios rápidamente, evitando salpicaduras y reduciendo el uso de agua.

Grifería multifuncional

- Chorro multi-función extraíble:
  - Flujo continuo.
  - Rociador de precisión.
  - Barrido continuo.

Tabla de cortar y bandeja escurridora para uso conjunto

- Bandeja de lavado
- Tabla de madera

Sistema anti reboso

Gracias a su sistema anti reboso, el fregador evita que el agua se desborde si olvidas cerrar la llave. Seguridad para tu cocina, tranquilidad para ti.

Enjuagado instantáneo con solo presionar

El enjuagador de vasos elimina residuos al instante con un potente chorro de agua. Ideal para copas, tazas y botellas. Limpieza rápida, sin esfuerzo.

spec.

	CIRELLA 68
Modelo	Individual
Tipo	INOX 304 satinado
Material	0.8 + 3.0 mm
Espesor	Monomando extraíble de acero inoxidable tipo cascada (fría/caliente) con cuello giratorio
Grifería	68 x 51 x 22
Dimensiones (cm) (An. x Prof. x Alt.)	
Peso	12.2 /14.2 kg
Accesorios	Tapa cuadrada con escurridor.

***Algunas imágenes son referenciales para fines ilustrativos.

DRIJA

SIENA 75 | 84

1 AÑO GARANTÍA

DR

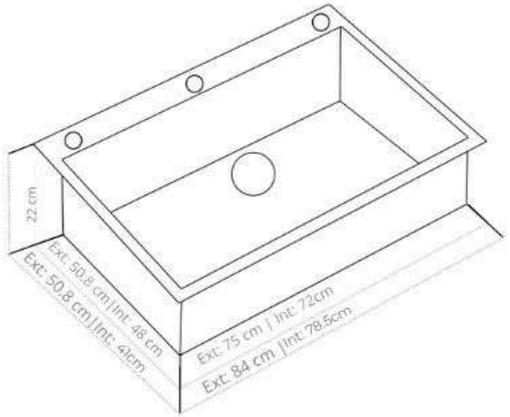

SIENA 75	75 × 50.8 × 22 cm
SIENA 84	84 × 51 × 22.5 cm

¿Qué incluye?

- Tapa cuadrada de desagüe de lujo.
- Bandeja de lavado.
- Bandeja escurridora.
- Perilla de flujo de agua.
- Dispensador de jabón (500 ml).
- Kit de drenaje.
- Enjuagador de vaso
- Kit de instalación básica con tuberías.
- Alfombrilla de goma anticondensación.

POD

Diseño que combina lujo y funcionalidad

La línea Siena ofrece un diseño elegante en acero inoxidable satinado que realza cualquier cocina moderna, brindando resistencia y sofisticación en cada detalle.

Cortina de agua

La cortina de agua ofrece un flujo constante que ayuda a enjuagar frutas, verduras y utensilios rápidamente, evitando salpicaduras y reduciendo el uso de agua.

Grifería multifuncional

- Chorro multi-función extraíble con 3 modos de salida de agua:
  - Columna de Agua
  - Chorro a presión
  - Espiral de agua

Tabla de cortar y bandeja escurridora para uso conjunto

- Bandeja escurridora
- Bandeja de lavado
- Tabla de cortar

Sistema anti reboso

Gracias a su sistema anti reboso, el fregador evita que el agua se desborde si olvidas cerrar la llave. Seguridad para tu cocina, tranquilidad para ti.

Enjuagado instantáneo con solo presionar

El enjuagador de vasos elimina residuos al instante con un potente chorro de agua. Ideal para copas, tazas y botellas. Limpieza rápida, sin esfuerzo.

spec.

	SIENA 75	SIENA 84
Modelo	Individual	Individual
Tipo	INOX 304 satinado	INOX 304 satinado
Material	0.8 + 3.0 mm	0.8 + 3.0 mm
Espesor	Monomando extraíble de acero inoxidable tipo cascada (fría/caliente) con cuello giratorio	Monomando extraíble de acero inoxidable tipo cascada (fría/caliente) con cuello giratorio
Grifería	75 × 50.8 × 22	84 × 51 × 21.5
Dimensiones (cm) (An. x Prof. x Alt.)	72 × 48	78.9 × 41
Dimensiones internas	11.5 / 13.5kg	14.3 / 16.3 kg
Peso	Tapa cuadrada con escurridor.	Tapa cuadrada con escurridor.
Accesorios		

***Algunas imágenes son referenciales para fines ilustrativos.

DRIJA

NEW 2026

MURANO 61 | 76 | 84

1 AÑO GARANTÍA

DR

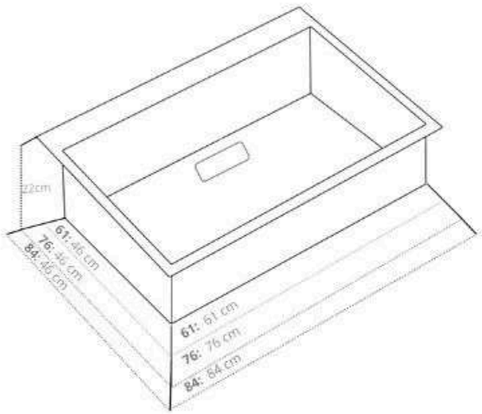

MURANO 61	61 cm x 46 cm x 22 cm
MURANO 76	76 cm x 46 cm x 22 cm
MURANO 84	84 cm x 46 cm x 22 cm

¿Qué incluye?

- Tapa de desagüe.
- Rejilla escurridora enrollable.
- Dispensador de jabón (500 ml).
- Kit de drenaje.
- Kit de instalación básica con tuberías.

MURANO 61 | 76 | 84

POD

Diseño empotrable bajo tope

El modelo empotrable bajo tope aporta elegancia a la cocina centroamericana con su acabado en acero inoxidable satinado, combinando estilo moderno, resistencia y fácil mantenimiento.

Cortina de agua

La cortina de agua ofrece un flujo constante que ayuda a enjuagar frutas, verduras y utensilios rápidamente, evitando salpicaduras y reduciendo el uso de agua.

Grifería multifuncional empotrable

- Chorro multi-función extraíble:
  - Flujo continuo.
  - Rociador de Precisión.
  - Barrido continuo.

Enjuagado instantáneo con solo presionar

El enjuagador de vasos elimina residuos al instante con un potente chorro de agua. Ideal para copas, tazas y botellas. Limpieza rápida, sin esfuerzo.

Sistema anti reboso

Gracias a su sistema anti reboso, el fregador evita que el agua se desborde si olvidas cerrar la llave. Seguridad para tu cocina, tranquilidad para ti.

Accesorios que elevan tu experiencia

Cada modelo incluye dispensador de jabón de 500 ml, una rejilla escurridora enrollable para un área organizada y funcional.

spec.

Modelo	MURANO 61	MURANO 76	MURANO 84
Tipo	Individual	Individual	Individual
Material	INOX 304 satinado	INOX 304 satinado	INOX 304 satinado
Espesor	0.8 + 3.0 mm	0.8 + 3.0 mm	0.8 + 3.0 mm
Grifería	Monomando extraíble Inox	Monomando extraíble Inox	Monomando extraíble Inox
Dimensiones (cm) (An. x Prof. x Alt.)	61 x 50.8 x 22	76.2 x 50.8 x 22	84.3 x 50.1 x 22
Peso	11.5/ 13.5 kg	12.5/14.5 kg	13.3/15.3 kg
Tipo de instalación	Bajo tope (Under Mount)		

***Algunas imágenes son referenciales para fines ilustrativos.

DRIJA

NEW 2026

AMALFI 76 | 84

1 AÑO GARANTÍA

DR

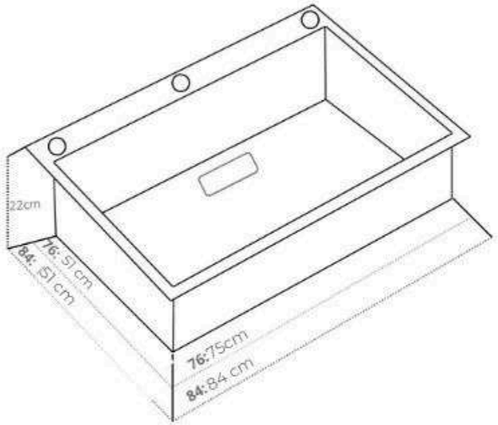

AMALFI 76	75 cm x 51 cm x 22 cm
AMALFI 84	84 cm x 51 cm x 22 cm

¿Qué incluye?

- Dispensador de jabón 500ml.
- Bandeja de lavado.
- Enjuagador de vaso.
- Grifería para filtro de agua
- Sistema anti-reboso.
- Kit de instalación básica con tuberías
- Alfombrilla de goma anticondensación.

AMALFI 76 | 84

POD

Diseño de lujo que eleva cualquier cocina

El fregador combina estilo moderno y acabados premium para transformar tu cocina en un espacio sofisticado y funcional.

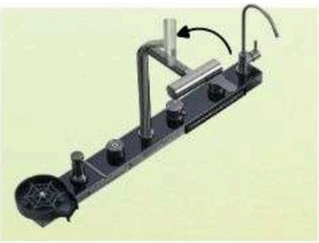

Grifería multifuncional

Grifería principal extraíble con rotación de 90° y tres modos de uso:

- Modo lluvia.
- Flujo Continuo
- Chorro a presión.

Controles multifuncionales

- Cortina de agua.
- Cascada de agua.
- Grifería para filtro de agua.
- Enjuagador de vaso

Bandeja de lavado y escurridor

Lava y escurre frutas, verduras y utensilios delicados sin ocupar el fregador principal, ayudando a separar tareas y mejorar la higiene.

Versatilidad 2 en 1 para cada tipo de corte

Una cara para alimentos crudos y otra para frutas y verduras, aportando mayor higiene y practicidad en la preparación.

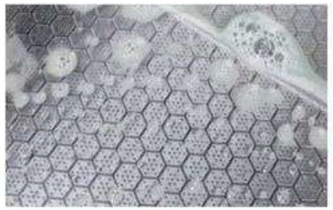

Acero inoxidable 304 satinado

Fabricado en acero inoxidable 304 satinado con diseño tipo panal, facilita el drenaje, hace la limpieza más sencilla y brinda mayor durabilidad.

spec.

	AMALFI 76	AMALFI 84
Modelo	Individual	Individual
Tipo	INOX 304 satinado	INOX 304 satinado
Material	0.8 + 3.0 mm	0.8 + 3.0 mm
Espesor	Grifería multifuncional en acero inoxidable	Grifería multifuncional en acero inoxidable
Grifería	75 x 51 x 22	84 x 51 x 22
Dimensiones (cm) (An. x Prof. x Alt.)	71.5 × 40	79.5 × 41
Dimensiones internas	17.6 /19.6 kg	18.9 / 20.9kg
Peso	Kit de drenaje	
Accesorios		

***Algunas imágenes son referenciales para fines ilustrativos.

DRIJA

SOLO EN PDV

CAPRI 76 | 84

1 AÑO GARANTÍA

DR

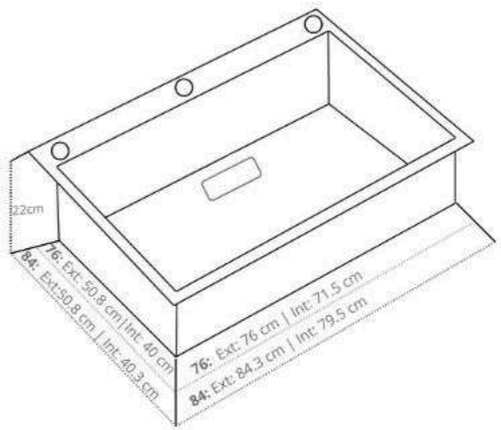

CAPRI 76	76. cm x 50.8 cm x 22 cm
CAPRI 84	84.3 cm x 51 cm x 22 cm

¿Qué incluye?

- Dispensador de jabón 500ml.
- Bandeja de lavado.
- Escurridor multiusos
- Bandeja escurridora.
- Enjuagador de vaso.
- Grifería para filtro de agua
- Porta cuchillo.
- Sistema anti-reboso.
- Kit de instalación básica con tuberías

CAPRI 76 | 84

POD

Diseño de lujo que eleva cualquier cocina

El fregador Capri combina estilo moderno y acabados premium para transformar tu cocina en un espacio sofisticado y funcional.

Grifería multifuncional

Grifería principal con rotación de 90° extraíble y tres modos:

- Lluvia.
- Columna de agua.
- Chorro a presión.

Pantalla digital con perillas y botones multifuncionales

- Cortina de agua.
- Cascada de agua.
- Filtro de agua.
- Pistola rociadora de alta presión
- Enjuagador de vaso

Bandeja de lavado y Bandeja escurridora

Lava y escurre: frutas, verduras y utensilios delicados sin llenar el fregadero principal, ideal para separar tareas y mejorar la higiene alimentaria.

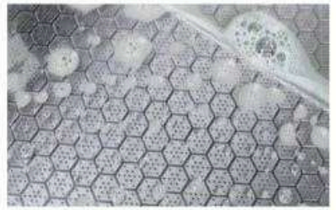

Diseño tipo panal

Su diseño tipo panal con guía de agua facilita un drenaje rápido y haciendo que la limpieza sea mucho más sencilla.

Versatilidad 2 en 1 para cada tipo de corte

Una cara carnes y alimentos crudos, y otra de plástico para frutas y verduras.
Más higiene, más practicidad, menos contaminación cruzada.

spec.

Modelo	Capri 76	Capri 84
Tipo	Individual	Individual
Material	INOX 304 satinado	INOX 304 satinado
Espesor	0.8 + 3.0 mm	0.8 + 3.0 mm
Grifería	Grifería digital multifuncional en acero inoxidable	Grifería digital multifuncional en acero inoxidable
Dimensiones (An. x Prof. x Alt.)	76 x 50.8 x 22	84.3 x 51 x 22
Dimensiones internas	71.5 × 40	79.5 × 41
Peso	19.0 / 21.0 kg	20.0 / 22.0 kg
Accesorios	Kit de drenaje	

***Algunas imágenes son referenciales para fines ilustrativos.

PEQUEÑOS ELECTRODOMÉSTICOS

LICUADORA

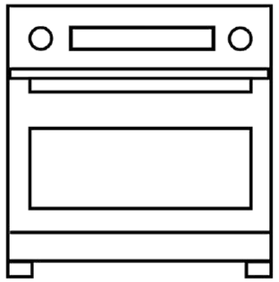

HORNO ELÉCTRICO

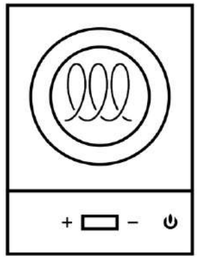

ESTÚFAS PORTÁTILES

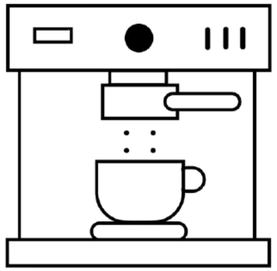

CAFETERA

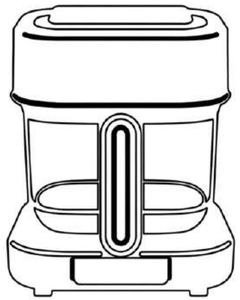

FREIDORAS DE AIRE

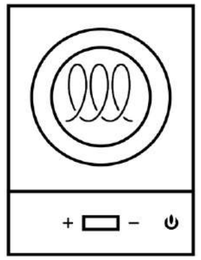

ESTUFAS
PORTÁTILES

- MUNICH 28 INDUKTION

DRIJA

MUNICH 28 INDUKTION

1 AÑO GARANTÍA

DR

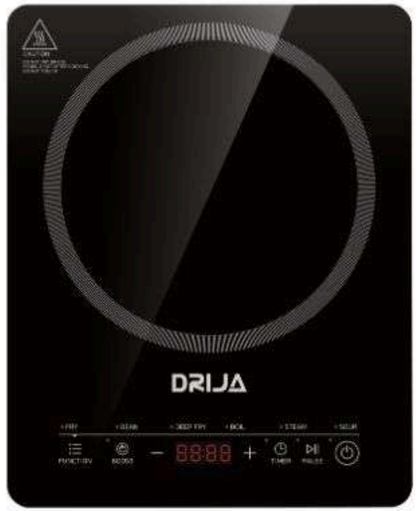

1500 W

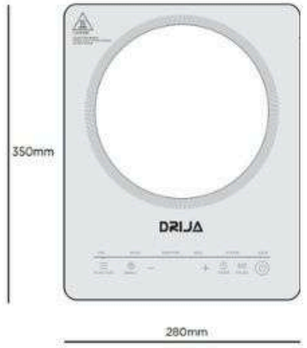

Potente super imán

Al encender la cocina de inducción, un campo magnético induce un rápido movimiento de partículas dentro de la olla, generando calor instantáneo que cocina la comida directamente.

Certificación

CB

MUNICH 28 INDUKTION

POD

Eficiencia y sostenibilidad

Transfiere más energía, calienta áreas específicas y reduce el consumo.

Panel digital

Incluso en un espacio reducido, un panel táctil aporta una estética limpia y moderna, sin necesidad de perillas que sobresalgan.

Portátil

Diseño portátil que lo hace de fácil de trasladarlo

Un toque, 6 funciones e infinitas posibilidades

Boil (Hervir)
Ebullición rápida y eficiente. Apagado automático al terminar.
Soup (Sopa) / Steam (Vapor)
Control automático de potencia según tiempo.
Beans: granos.
Fry (Freír) / Deep Fry (Freír en abundante aceite)

Potenciador / Boost

La función Boost de una estufa de inducción incrementa la potencia en la zona de cocción, permitiendo calentar alimentos o hervir agua rápidamente.

9 Niveles de potencia

Garantiza una distribución uniforme y constante del calor en el recipiente, optimizando así los resultados de cada receta.

spec.

Tamaño	28 cm
Dimensiones (cm) (An. x Prof. x Alt.)	35 x 28 x 5.6
Materiales	Vitrocerámica Negro
Peso neto	2.4 kg
Temporizador	Temporizador de apagado
Control	Panel digital
Potencia	1500 W
Voltaje	127 V/ 50- 60 Hz
Material inductor	Aluminio

PODs

- Protección contra sobrecalentamiento.
- Instalación rápida.
- Resistente a la corrosión.
- Sistema antiobstrucción.
- Fácil de Limpiar

***Algunas imágenes son referenciales para fines ilustrativos.

LICUADORA

MISCELATORE 1500W

DRIJA

MISCELATORE 1500W

1 AÑO GARANTÍA

DR

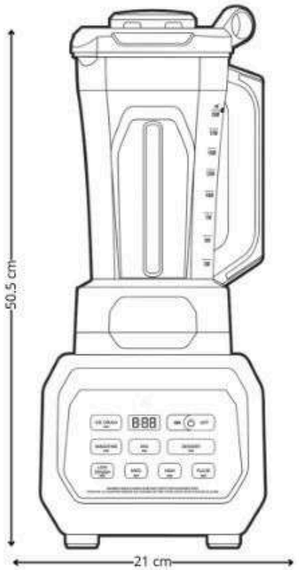

Certificación

UL RoHS

MISCELATORE 1500W

POD

Licuadora multifuncional

Incluye programas automáticos para:

- Triturar hielo
- Batir
- Mezclar

Adicional 3 velocidades manuales + función Pulso.

Mezcla homogénea

Diseñada con múltiples niveles y ángulos estratégicamente colocados en la jarra de 2 L, perfecta para triturar hielo, licuar frutas, o bebidas para compartir.

Sistema One Touch

Inicia las funciones con un solo toque, optimizando tiempo y esfuerzo.

Copoliéster de alta resistencia

Material libre de BPA y BPS, resistente a golpes, caídas y altas temperaturas. Conserva su claridad como el vidrio, es ideal para un uso intensivo en la cocina. Perfecto para preparar bebidas y alimentos.

Smoothies personales al instante

Los vasos individuales son ideales para preparar batidos rápidos y llevarlos contigo. Perfectos para porciones personales

Salsas y aderezos

Ideal para mezclar aderezos, vinagretas y salsas en pequeñas cantidades.
El vaso individual permite una emulsión rápida y sin desperdicio.

spec.

Potencia	1500 W
Nro. de velocidades	3 (High -medium- Low)
Dimensiones (cm) (An. x Prof. x Alt.)	1.6 cu.ft.| 24 x 21 x 50.5
Peso neto	5.48 kg
Control	Panel digital
Voltaje/ Frecuencia	120 V/ 60 Hz
Capacidad	Jarra grande : 78 Oz, 2 Litros 2- Individuales 28Oz., 850 ml c/u
Color	Cubierta y frontal : negro

El kit completo

- Vaso medidor
- 2 vasos personales
- 1 cuchilla personal
- 1 jarra de 2 lts

***Algunas imágenes son referenciales para fines ilustrativos.

HORNOS
ELÉCTRICOS

- BRUSCHETTA 25L-B

DRIJA

BRUSCHETTA 25L-B

1 AÑO GARANTÍA

DR

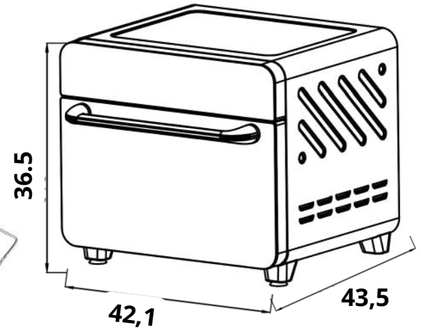

¿Qué incluye?

- Bandeja de Hornear.
- Cesta de Air Fryer
- Rejilla
- Asa para bandeja.

BRUSCHETTA 25L-B

POD

Capacidad 25 L| 0.88cft

Diseño ideal para cocinar completo en espacios pequeños.

12 funciones de cocción automáticas

Freidora de aire	Asar
Tostar	Pescado
Pizza	Pastel
Carne / Filete	Deshidratar
Papas fritas	Fermentar
Galletas	Descongelar

Cocción 360°

Distribuye el calor de forma uniforme para resultados más rápidos y homogéneos.

Rango de temperatura 30°C a 230°C

Mayor precisión y comodidad, ideal para usuarios que buscan simplicidad y tecnología.

Temporizador programable de 9 horas

Ideal para recetas largas o para programar la cocción con anticipación.

Puerta doble vidrio

Conserva el calor dentro del horno, optimizando la cocción.

spec.

Dimensiones (cm) (An. x Prof. x Alt.)	42.1 × 43.55 × 36.5
Materiales	cavidad de acero galvanizado, plástico + detalles de acero inoxidable
Capacidad | Peso	25 L |0.88 cuft| 9.1 kg
Máx. Temperatura	230°C
Control	Panel digital táctil
Potencia	1440W
Voltaje	127V/60Hz

PODs

- 6 Resistencias de acero.

***Algunas imágenes son referenciales para fines ilustrativos.

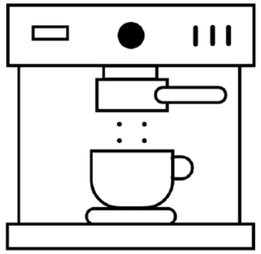

CAFETERAS **ELÉCTRICAS**

- MOCCA 8T-B
- AFOGATTO 12T-B

DRIJA

MOCCA 8T-B

1 AÑO GARANTÍA

DR

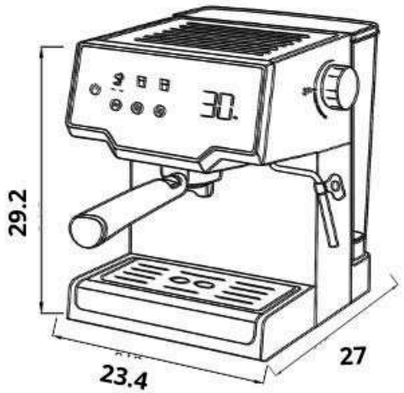

Área para tazas calientes

Mantiene las tazas a la temperatura ideal para realzar el sabor del café.

¿Qué incluye?

- Filtro para una taza
- Filtro para dos tazas
- Embudo- porta filtro
- Mango de embudo
- Cuchara medidora

MOCCA 8T-B

POD

Alta presión de 15 - 20 bares

Extrae el máximo sabor y aroma del café molido, logrando una crema densa y profesional.

Tanque de agua de 1.6L

Prepara hasta 8 tazas de café seguidas sin interrupciones, ideal para el hogar o pequeñas oficinas.

Boquilla espumadora desmontable

Permite espumar leche y preparar cappuccinos con textura cremosa. Fabricada en acero inoxidable, ideal para un uso continuo y fácil limpieza.

Diseño compacto que ahorra espacio

Su tamaño permite instalarla en cocinas, oficinas o estaciones de café en cafeterías pequeñas, sin comprometer capacidad ni funcionalidad.

Perilla de vapor

La perilla de vapor permite un control exacto de la presión y flujo de vapor, logrando espuma de leche fina y cremosa como los de una cafetería profesional.

Válvula de seguridad y sistema de protección doble

Protección contra Sobrecalentamiento y Sobrepresión Brinda una experiencia confiable, incluso en usos prolongados, protegiendo tanto al usuario como al equipo.

spec.

Dimensiones (cm) (An. x Prof. x Alt.)	27 x 23.4 x 29.2
Capacidad | Peso	1.6 l 8 tazas
Peso	7.2 kg
Control	Panel digital táctil
Potencia	850 W
Voltaje	120V/50-60Hz

PODs

- Bandeja recoge gotas.
- Área para tazas calientes

***Algunas imágenes son referenciales para fines ilustrativos.

DRIJA

AFOGATTO 12T-B

1 AÑO GARANTÍA

DR

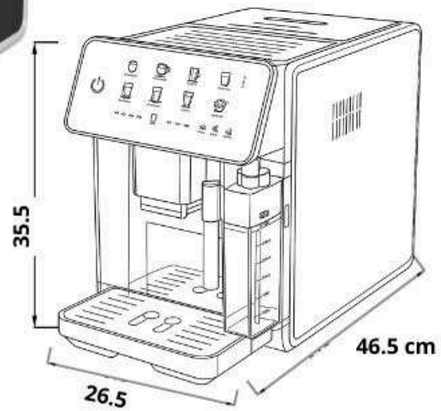

Área para tazas calientes

Mantiene las tazas a la temperatura ideal para realzar el sabor del café.

¿Qué incluye?

- Tanque de agua: 2.8 L
- Tanque de leche: 300 ml
- Recipiente de granos: 150 g
- Bandeja de residuos.
- Bandeja de posos y salida de café removible.

AFOGATTO 12T-B

POD

Molinillo cónico

Muele los granos justo antes de la preparación, asegurando un aroma y sabor intensos. Su diseño cónico reduce el calentamiento y conserva los aceites esenciales del café.

Alta presión de 15 bares

Garantiza una extracción profesional con crema espesa y sabor intenso en cada taza de espresso.

Tanque de agua

El depósito de agua de 2.8 l permite preparar múltiples bebidas sin necesidad de recargas constantes. Ideal para hogares, oficinas o espacios de alto consumo diario.

Tanque de leche

Incluye un tanque de 300 ml que permite espumar o servir leche automáticamente para cappuccinos, lattes o macchiatos.

10 Funciones programadas

Hasta 10 opciones preestablecidas para una o dos tazas de espresso, cappuccino, latte, café con leche, espuma de leche y americano.

Sistema de alerta inteligente

Incluye indicadores LED que notifican falta de agua, granos, instalación incorrecta del tanque de leche o bandeja de goteo llena.

spec.

Dimensions (cm) (W x D x H)	26.5 x 46.5 x 35.5
Capacity	12.8 L | 12 tazas
Milk Capacity	300 ml
Coffee capacity (gr)	150 g
Weight	11.15 kg
Control	Panel digital
Power	1350 W
Voltage	120V/50-60Hz

PODs

- Bandeja recoge gotas.
- Sistema de limpieza automático.

***Algunas imágenes son referenciales para fines ilustrativos.

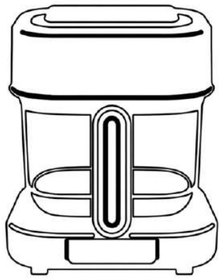

FREIDORAS
DE AIRE

- CALZONE

DRIJA

SOLO EN PDV

CALZONE

1 AÑO GARANTÍA

DR

¿Qué incluye?

- 1 guante.
- 1 soporte de silicona.
- 1 rejilla.
- Humificación automática.

POD

Visión perfecta 360

Gracias a su ventana de vidrio templado resistente al calor, podrás monitorear el proceso de cocción sin abrir la freidora.

Máxima versatilidad en cada preparación

Desde vegetales al vapor hasta postres crujientes: cocina todo con múltiples modos de cocción personalizables.

Sistema de humificación

Gracias al depósito de agua y al sistema automático de humidificación, tus alimentos se cocinan sin secarse, conservando mejor su sabor y textura.

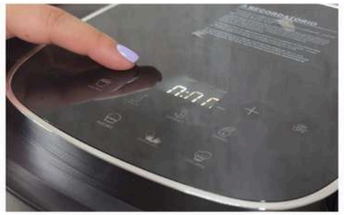

Panel táctil

Panel táctil intuitivo y pantalla LED para configurar tiempo, temperatura y modo de cocción con facilidad.

Freidora segura y práctica

Función de apagado automático, recordatorio para girar los alimentos y tapa de vidrio templado resistente al calor.

Multifunción

Modo multifunción con diversas opciones de cocción para preparar:

- Papas fritas
- Alitas
- Camarón
- Carne
- Camote
- Pastel Tarta de Huevo
- DIY

spec.

Material	Vidrio templado
Capacidad	4.5 L
Rango térmico	60-200°C
Rango de tiempo de cocción	1 – 60 minutos
Control	Táctil con termostato inteligente
Potencia	1200 W
Voltaje	110V / 60Hz

PODs

- Apagado automático.
- Modos múltiples.

***Algunas imágenes son referenciales para fines ilustrativos.

ACCESORIOS DE COCINA

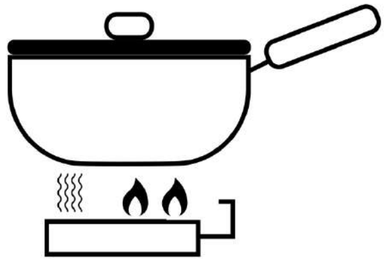

JUEGO DE OLLAS
Y SARTENES

DRIJA

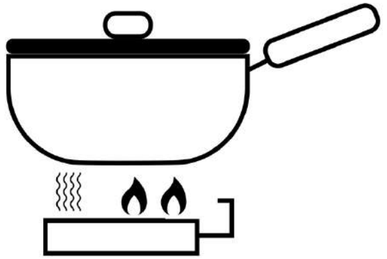

JUEGO DE **OLLAS Y SARTENES**

- BUCATINI 19-B
- BUCATINI 19-S
- BUCATINI 19-I

DRIJA

BUCATINI 19-B

Diseño apilable y práctico

BUCATINI 19-B

POD

Compatible con:

- Cocinas de inducción
- Cocinas de gas
- Cocinas eléctricas
- Cocinas de vitrocerámica

Recubrimiento de mármol anti-adherente

- Cocina con menos aceite.
- Mejora la textura de cada preparación.
- Limpieza rápida y sin esfuerzo.

Calor en toda la superficie

La combinación de acero inoxidable 18/8 con base de acero inoxidable 430 permite una distribución uniforme del calor en todo el sartén

Mangos desmontables

Facilitan el almacenamiento en vertical, maximizando el uso de gabinetes o alacenas.

Resistencia a altas temperaturas

Soporta hasta 446 ˚F (230˚C).

Utensilios incluidos

- Pinza
- Cucharón
- Espatula

Separador de ollas y sartenes

Evitan que el roce entre piezas deteriore el antiadherente.

Set de 19 pzs

- Olla 18 cm
- Olla 20 cm
- Sartén 20
- Sartén 26 cm
- Sartén hondo 26 cm
- Sartén grill 26 × 26 cm
- 3 Tapas (18 / 20 / 26 cm)
- 2 mangos desmontables
- 5 Separadores
- 3 Utensilios de cocina

spec.

Piezas	19
Materiales	Aluminio fundido a presión| base de acero
Peso neto	5.5 kg

***Algunas imágenes son referenciales para fines ilustrativos.

DRIJA

NEW 2026

BUCATINI 19-S

Diseño apilable y práctico

POD

Compatible con:

- Cocinas de inducción
- Cocinas de gas
- Cocinas eléctricas
- Cocinas de vitrocerámica

Recubrimiento de mármol anti-adherente

- Cocina con menos aceite.
- Mejora la textura de cada preparación.
- Limpieza rápida y sin esfuerzo.

Calor en toda la superficie

El calor se distribuye rápida y uniformemente en toda la olla, reduciendo tiempos de cocción.

Mangos desmontables

Facilitan el almacenamiento en vertical, maximizando el uso de gabinetes o alacenas.

Resistencia a altas temperaturas

Soporta hasta 446 °F (230°C).

Utensilios incluidos

- Pinza
- Cucharón
- Espátula

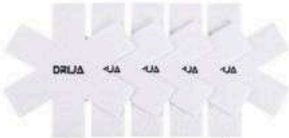

Separador de ollas y sartenes

Evitan que el roce entre piezas deteriore el antiadherente.

Set de 19 pzs

- Olla 18 cm
- Olla 20 cm
- Sartén 20
- Sartén 26 cm
- Sartén hondo 26 cm
- Sartén grill 26 × 26 cm
- 3 Tapas (18 / 20 / 26 cm)
- 2 mangos desmontables
- 5 Separadores
- 3 Utensilios de cocina

spec.

Color	Sand- Arena
Piezas	19
Materiales	Aluminio fundido a presión| base de acero
Peso neto	5.5 kg

***Algunas imágenes son referenciales para fines ilustrativos.

DRIJA

NEW 2026

BUCATINI 19-I

Diseño apilable y práctico

BUCATINI 19-I

POD

Compatible con:

- Cocinas de inducción
- Cocinas de gas
- Cocinas eléctricas
- Cocinas de vitrocerámica

Superficie de acero inoxidable

Acero inoxidable de alta calidad que ofrece durabilidad, distribución uniforme del calor y una cocción confiable sin recubrimientos adicionales.

Calor en toda la superficie

La combinación de acero inoxidable 18/8 con base de acero inoxidable 430 permite una distribución uniforme del calor en todo el sartén

Mangos desmontables

Facilitan el almacenamiento en vertical, maximizando el uso de gabinetes o alacenas.

Resistencia a altas temperaturas

Soporta hasta 446 ˚F (230˚C).

Utensilios incluidos

- Pinza
- Cucharón
- Espatula

Separador de ollas y sartenes

Evitan que el roce entre piezas deteriore el antiadherente.

Set de 19 pzs

- Olla 18 cm
- Olla 20 cm
- Sartén 20
- Sartén 26 cm
- sartén 28 cm
- Sartén hondo 26 cm
- 3 Tapas (18 / 20 / 26 cm)
- 2 mangos desmontables
- 5 Separadores
- 3 Utensilios de cocina

spec.

Color	Acero Inoxidable
Piezas	19
Materiales	Acero inoxidable 18/8 Acero inoxidable 430
Peso neto	5.5 kg

***Algunas imágenes son referenciales para fines ilustrativos.

REFRIGERACIÓN

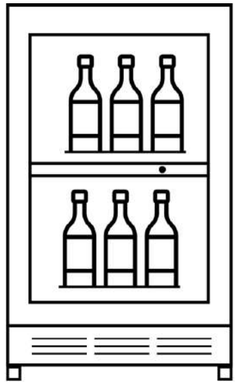

VINERAS

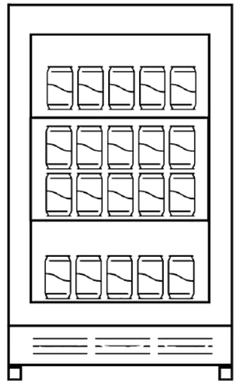

CENTROS DE BEBIDAS

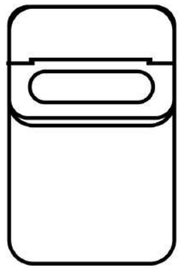

FÁBRICADORES DE HIELO

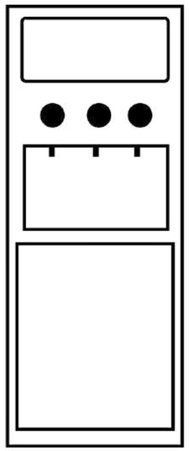

DISPENSADORES DE AGUA

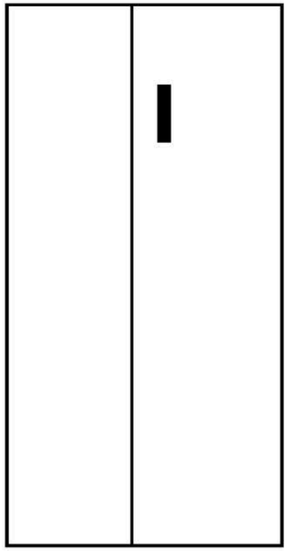

REFRIGERADORAS

VINERAS

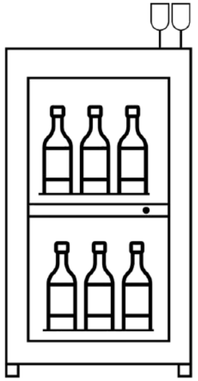

NO EMPOTRABLES

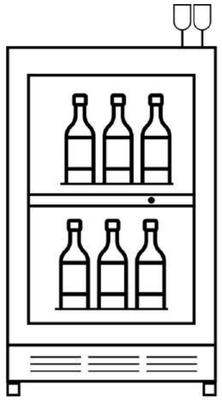

EMPOTRABLES

DRIJA

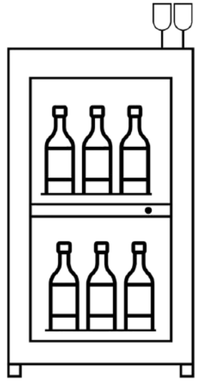

VINERAS
NO EMPOTRABLES

- TEMPRANILLO 8
- MERLOT 29
- MERLOT 29-B

DRIJA

SOLO EN PDV

ROSSO 8

1 AÑO GARANTÍA

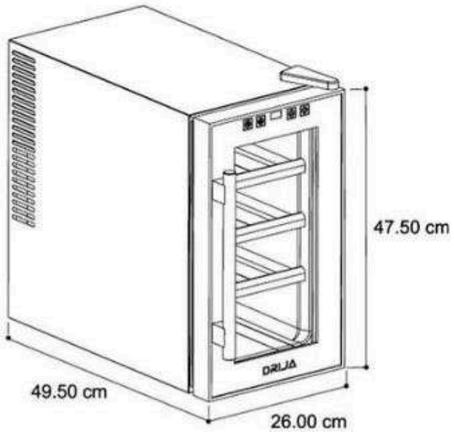

Termoeléctrico

ROSSO 8

POD

Enfriamiento termoeléctrico silencioso

Conserva tus vinos a la temperatura ideal y sin vibraciones que alteren su sabor. El vino se mantendrá en reposo, previniendo la "fatiga del vino".

Capacidad para 8 botellas

Ideal para amantes del vino con espacio compacto en el hogar o la oficina.

Diseño en acero inoxidable

Inoxidable
Elegancia moderna y alta resistencia para cualquier estilo de decoración.

Iluminación LED blanca

Destaca la colección de vinos mientras ahorra energía.

Control digital de temperatura

Ajusta fácilmente la temperatura entre 8°C y 18°C para diferentes tipos de vino

3 estantes de madera

Soporte seguro y estético para tus botellas.

spec.

Tipo	Termoeléctrica
Dimensiones (cm) (An. x Prof. x Alt.)	26 × 49.50 × 47.50
Materiales	Negro de acero inoxidable| vidrio transparente | gabinete INOX 304
Capacidad	0.88 cu.ft- 25L| 8 botellas
Estantes	3 - madera barnizada
Temperatura	8°C a 18°C
Apertura de puerta	Manilla de apertura izquierda
Control	Táctil digital (pantalla LED)
Peso	9.8kg -11.3kg
Potencia	70 W
Voltaje	115V / 60Hz
Tipo de instalación	De Piso- No empotrable

PODs

- 1 zona de enfriamiento.
- Iluminación interna blanca.

***Algunas imágenes son referenciales para fines ilustrativos.

DRIJA

TEMPRANILLO 8

1 AÑO GARANTÍA

DR

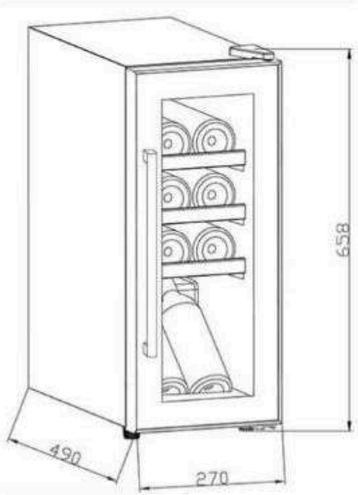

USAMOS GAS REFRIGERANTE R600a

10 AÑOS DE GARANTÍA EN EL COMPRESOR YEARS COMPRESSOR WARRANTY

Compresor

TEMPRANILLO 8

POD

Enfriamiento de precisión con compresor

Son ideales para los amantes del vino que buscan una opción de gran capacidad. Mantiene los vinos en el rango ideal de 5°C a 20°C, perfecto para una conservación profesional.

Diseño elegante y compacto

Exterior negro elegante, perfecto para espacios modernos

Capacidad para 8 botellas

Espacio ideal para colecciones pequeñas, con diseño inteligente que protege y organiza tus vinos favoritos.

Diseño premium en acero inoxidable

Elegancia moderna y alta resistencia para cualquier estilo de decoración.

Puerta reversible

Flexibilidad total para abrir la vinera hacia la izquierda o hacia la derecha, adaptándose a cualquier ubicación.

Iluminación LED azul

Visualiza y exhibe tus botellas con una atractiva luz LED azul que también protege el vino de la exposición al calor.

spec.

Tipo	Compresor
Dimensiones (cm) (An. x Prof. x Alt.)	27 × 49 × 65.8
Materiales	Negro de acero inoxidable| vidrio transparente | gabinete INOX 304
Capacidad	0.99 cu.ft- 28L| 8 botellas
Estantes	3 - madera barnizada
Temperatura	5°C a 20°C
Apertura de puerta	Manilla de apertura izquierda
Control	Táctil digital (pantalla LED)
Peso	18.7 kg - 21.0 kg
Potencia	65 W
Voltaje	110V / 60Hz
Tipo de instalación	De Piso- No empotrable

PODs

- 1 zona de enfriamiento.
- Iluminación interna azul.
- Puerta reversible.
- 10 años de Garantía en compresor.

***Algunas imágenes son referenciales para fines ilustrativos.

DRIJA

EOL

MERLOT 29

1 AÑO GARANTÍA

DR

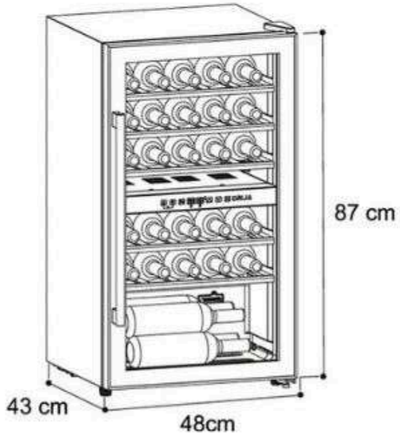

10 AÑOS DE GARANTÍA YEARS COMPRESSOR WARRANTY INVERTER

USAMOS GAS REFRIGERANTE R600a

Compresor inverter

MERLOT 29

POD

Enfriamiento profesional con compresor inverter

Conserva tus vinos con máxima eficiencia gracias a su compresor inverter, que optimiza el consumo de energía y mantiene una temperatura estable.

Gran capacidad para 29 botellas

Espacio ideal para coleccionistas exigentes, con 80 litros de volumen para una selección amplia.

Sistema de enfriamiento dual

Ajusta de manera independiente dos áreas de enfriamiento para vinos tintos y blancos (rango de 5°C a 22°C).

Aislamiento térmico con vidrio de baja emisividad

Mejora el aislamiento térmico al filtrar la radiación infrarroja, reduciendo la transferencia de calor sin afectar la entrada de luz natural, y manteniendo un interior más estable.

Puerta reversible

Flexibilidad total para abrir la vinera hacia la izquierda o hacia la derecha, adaptándose a cualquier ubicación.

Iluminación LED azul

Visualiza y exhibe tus botellas con una atractiva luz LED azul que también protege el vino de la exposición al calor.

spec.

Tipo	Compressor inverter
Dimensiones (cm) (An. x Prof. x Alt.)	48 × 43 × 87
Materiales	Negro de acero inoxidable| vidrio transparente | gabinete INOX 304
Capacidad	2.83 cu.ft- 80L| 29 botellas
Estantes	5 - madera barnizada
Temperatura	5°C a 20°C
Apertura de puerta	Manilla de apertura izquierda
Control	Táctil digital (pantalla LED)
Peso	29.7 kg / 32.0 kg
Potencia	50 W
Voltaje	110V / 60Hz
Tipo de instalación	De Piso- No empotrable

PODs

- 2 zonas de enfriamiento.
- Iluminación interna azul.
- Puerta reversible.
- 10 años de Garantía en compresor.

***Algunas imágenes son referenciales para fines ilustrativos.

DRIJA

NEW 2026

MERLOT 29-B

1 AÑO GARANTÍA

DR

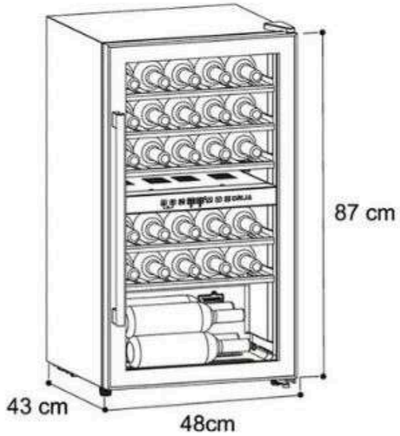

10 AÑOS DE GARANTÍA YEARS COMPRESSOR WARRANTY INVERTER

USAMOS GAS REFRIGERANTE R600a

Compresor inverter

MERLOT 29-B

POD

Enfriamiento profesional con compresor inverter

Conserva tus vinos con máxima eficiencia gracias a su compresor inverter, que optimiza el consumo de energía y mantiene una temperatura estable.

Gran capacidad para 29 botellas

Espacio ideal para coleccionistas exigentes, con 80 litros de volumen para una selección amplia.

Sistema de enfriamiento dual

Ajusta de manera independiente dos áreas de enfriamiento para vinos tintos y blancos (rango de 5°C a 22°C).

Aislamiento térmico con vidrio de baja emisividad

Mejora el aislamiento térmico al filtrar la radiación infrarroja, reduciendo la transferencia de calor sin afectar la entrada de luz natural, y manteniendo un interior más estable.

Puerta reversible

Flexibilidad total para abrir la vinera hacia la izquierda o hacia la derecha, adaptándose a cualquier ubicación.

Iluminación LED blanca

Visualiza y exhibe tus botellas con una elegante luz LED que realza su presentación y protege el vino de la exposición al calor

spec.

Tipo	Compressor inverter
Dimensiones (cm) (An. x Prof. x Alt.)	48 × 43 × 87
Materiales	Negro| vidrio transparente | gabinete INOX 304
Capacidad	2.83 cu.ft- 80L| 29 botellas
Estantes	5 - madera barnizada
Temperatura	5°C a 22°C
Apertura de puerta	Manilla de apertura izquierda
Control	Táctil digital (pantalla LED)
Peso	29.7 kg / 32.0 kg
Potencia	50 W
Voltaje	110V -127 / 60Hz
Tipo de instalación	De Piso- No empotrable

PODs

- 2 zonas de enfriamiento.
- Iluminación interna Blanca.
- Puerta reversible.
- 10 años de Garantía en compresor.

***Algunas imágenes son referenciales para fines ilustrativos.

DRIJA

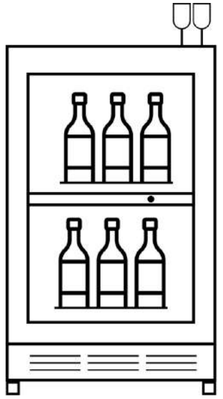

VINERAS
EMPOTRABLES

- MALBEC 7
- BERE 20
- SYRAH 20
- CHIARETTO 31
- CIRO 46
- DOLCE 110
- CHIANTI 154
- LAMBRUSCO 160

DRIJA

MALBEC 7

1 AÑO GARANTÍA

DR

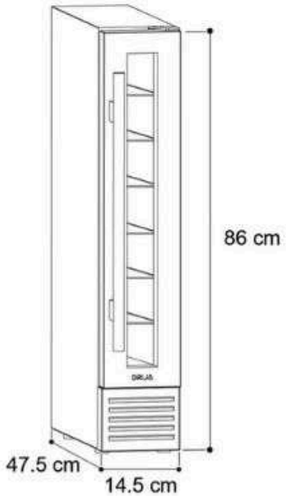

USAMOS GAS REFRIGERANTE R600a

10 AÑOS DE GARANTÍA EN COMPRESOR | YEARS COMPRESSOR WARRANTY

Compresor

MALBEC 7

POD

Diseño empotrable compacto

Perfecto para integrar en espacios reducidos y optimizar tu cocina o bar.

Aislamiento térmico con doble vidrio

Mejoran el aislamiento térmico al reflejar la energía en lugar de dejarla pasar, reduciendo la pérdida de temperatura y manteniendo un interior más estable y eficiente.

Capacidad ideal para 7 botellas

Organiza tu colección en un formato elegante y práctico.

Diseño sin estantes, botellas suspendidas

Sin rejillas ni bandejas, las botellas se integran al diseño como protagonistas del espacio.

Puerta reversible

Flexibilidad total para abrir la vinera hacia la izquierda o hacia la derecha, adaptándose a cualquier ubicación.

Iluminación LED azul

Visualiza y exhibe tus botellas con una atractiva luz LED azul que también protege el vino de la exposición al calor.

spec.

Tipo	Compresor
Dimensiones (cm) (An. x Prof. x Alt.)	15 × 52.5 × 87
Materiales	Negro de acero inoxidable| cristal doble de baja emisividad | gabinete INOX 304
Capacidad	0.71 cu.ft- 20L| 7 botellas
Estantes	7- soporte por gravedad
Temperatura	5°C a 20°C
Apertura de puerta	Manilla de apertura izquierda
Control	Táctil digital (pantalla LED)
Peso	19.1 kg - 21.2 kg
Potencia	65 W
Voltaje	110V / 60Hz
Tipo de instalación	Empotrable o instalación libre

PODs

- 1 zona de enfriamiento.
- Iluminación interna azul.
- 10 años de Garantía en compresor.
- Incluye rejillas trasera y frontal para mejor ventilación.

***Algunas imágenes son referenciales para fines ilustrativos.

DRIJA

BERE 20

1 AÑO GARANTÍA

DR

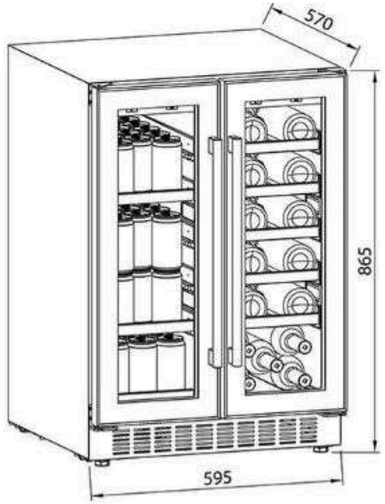

10 AÑOS DE GARANTÍA DEL COMPRESOR YEARS COMPRESSOR WARRANTY INVERTER

USAMOS GAS REFRIGERANTE R600a

Compresor inverter

BERE 20

POD

Diseño empotrable

Con marco de acero inoxidable, ideal para integrar en cocinas modernas o espacios gourmet.

Doble zona independiente

Conserva vinos y bebidas en sus temperaturas óptimas gracias a sus dos zonas de enfriamiento separadas (0–10 °C y 5–20 °C).

Amplia capacidad

Almacena hasta 63 latas y 20 botellas, ideal para toda ocasión o reuniones sociales.

Estantes combinados de madera y alambre

Versatilidad y estilo para organizar latas y botellas de forma segura y estética.

Aislamiento térmico con doble vidrio

Mejoran el aislamiento térmico al reflejar la energía en lugar de dejarla pasar, reduciendo la pérdida de temperatura y manteniendo un interior más estable y eficiente.

Iluminación LED azul

Visualiza y exhibe tus botellas con una atractiva luz LED azul que también protege el vino de la exposición al calor.

spec.

Tipo	Compresor inverter
Dimensiones (cm) (An. x Prof. x Alt.)	59.5 × 57 × 86.5
Materiales	Negro de acero inoxidable| cristal doble de baja emisividad | gabinete INOX 304
Capacidad	4.24 cu.ft-120L| 20 botellas-63 latas
Estantes	izq. 3 alambre- derecho. 5 madera
Temperatura	Izquierda: 0–10°C / Derecha: 5–20°C
Apertura de puerta	2 manillas de apertura
Control	Táctil digital (pantalla LED)
Peso	44.4kg -48.2 kg
Potencia	60 W
Voltaje	110V / 60Hz
Tipo de instalación	Empotrable o instalación libre

PODs

- 2 zonas de enfriamiento.
- Iluminación interna azul.
- 10 años de Garantía en compresor.
- Incluye rejillas trasera y frontal para mejor ventilación.

***Algunas imágenes son referenciales para fines ilustrativos.

DRIJA

SYRAH 20

1 AÑO GARANTÍA

DR

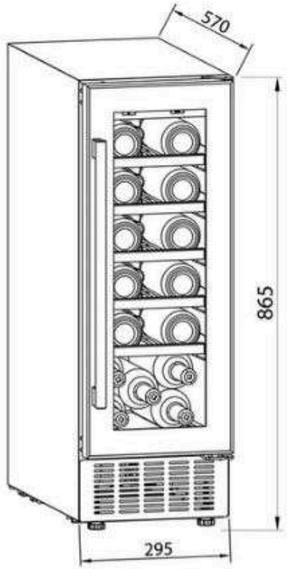

USAMOS GAS REFRIGERANTE R600a

10 AÑOS DE GARANTÍA EN EL COMPRESOR | YEARS COMPRESSOR WARRANTY

Compresor

SYRAH 20

POD

Compacta y eficiente

Volumen de 56 litros (1.98 pies cúbicos) en diseño empotrable.

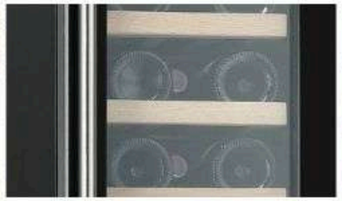

Capacidad para 20 botellas

Ideal para conservar tu colección personal de vinos.

Control de temperatura preciso

Rango de 5°C a 20°C para diferentes tipos de vinos, mezclado con tecnología confiable para mantener la temperatura constante.

Puerta reversible

Flexibilidad total para abrir la vinera hacia la izquierda o hacia la derecha, adaptándose a cualquier ubicación.

Aislamiento térmico con doble vidrio

Mejoran el aislamiento térmico al reflejar la energía en lugar de dejarla pasar, reduciendo la pérdida de temperatura y manteniendo un interior más estable y eficiente.

Iluminación LED azul

Visualiza y exhibe tus botellas con una atractiva luz LED azul que también protege el vino de la exposición al calor.

spec.

Tipo	Compresor
Dimensiones (cm) (An. x Prof. x Alt.)	29.5 × 57 × 86.5
Materiales	Negro de acero inoxidable| cristal doble de baja emisividad | gabinete INOX 304
Capacidad	1.98m cu.ft- 56L| 20 botellas
Estantes	5 - madera barnizada
Temperatura	5°C a 20°C
Apertura de puerta	2 manillas de apertura
Control	Táctil digital (pantalla LED)
Peso	26.7 kg - 32.9 kg
Potencia	65 W
Voltaje	110V / 60Hz
Tipo de instalación	Empotrable o instalación libre

PODs

- 1 zona de enfriamiento.
- Iluminación interna azul.
- 10 años de Garantía en compresor.
- Incluye rejillas trasera y frontal para mejor ventilación.

***Algunas imágenes son referenciales para fines ilustrativos.

DRIJA

CHIARETTO 31

1 AÑO GARANTÍA

DR

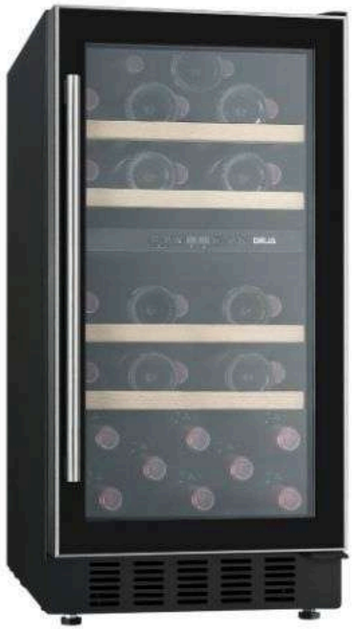

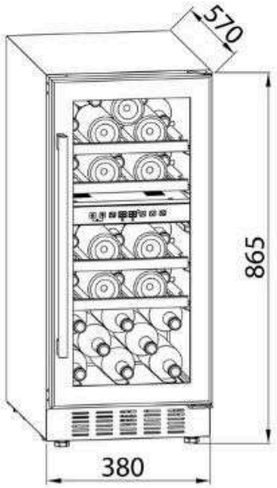

USAMOS GAS REFRIGERANTE R600a

10 AÑOS DE GARANTÍA EN EL COMPRESOR YEARS COMPRESSOR WARRANTY

Compresor

CHIARETTO 31

POD

Compacta y eficiente

Volumen de 82 litros (2.90pies cúbicos) en diseño empotrable.

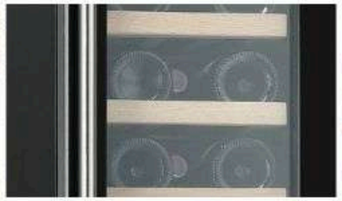

Capacidad para 31 botellas

Ideal para conservar tu colección personal de vinos.

Sistema de enfriamiento dual

Ajusta de manera independiente dos áreas de enfriamiento para vinos tintos y blancos (rango de 5°C a 22°C).

Puerta reversible

Flexibilidad total para abrir la vinera hacia la izquierda o hacia la derecha, adaptándose a cualquier ubicación.

Aislamiento térmico con doble vidrio

Mejoran el aislamiento térmico al reflejar la energía en lugar de dejarla pasar, reduciendo la pérdida de temperatura y manteniendo un interior más estable y eficiente.

Iluminación LED azul

Visualiza y exhibe tus botellas con una atractiva luz LED azul que también protege el vino de la exposición al calor.

spec.

Tipo	Compresor
Dimensiones (cm) (An. x Prof. x Alt.)	38 × 57 × 86.5
Materiales	Negro de acero inoxidable| cristal doble de baja emisividad | gabinete INOX 304
Capacidad	2.9 m cu.ft- 82L| 31 botellas
Estantes	4 - madera barnizada
Temperatura	5°C a 22°C
Apertura de puerta	2 manillas de apertura
Control	Táctil digital (pantalla LED)
Peso	31.1 kg - 33.3 kg
Potencia	80 W
Voltaje	110V / 60Hz
Tipo de instalación	Empotrable o instalación libre

PODs

- 2 zona de enfriamiento.
- Iluminación interna azul.
- 10 años de Garantía en compresor.
- Incluye rejillas trasera y frontal para mejor ventilación.

***Algunas imágenes son referenciales para fines ilustrativos.

DRIJA

CIRO 46

1 AÑO GARANTÍA

DR

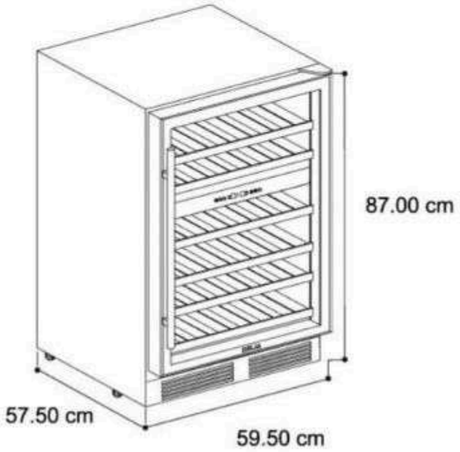

10 AÑOS DE GARANTÍA YEARS COMPRESSOR WARRANTY INVERTER

USAMOS GAS REFRIGERANTE R600a

Compresor inverter

CIRO 46

POD

Compacta y eficiente

Manilla de acero inoxidable que aporta una integración elegante y armoniosa en cocinas, bares y espacios de entretenimiento.

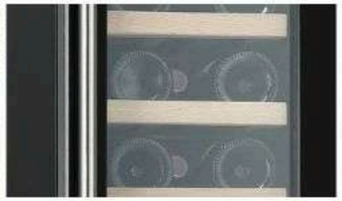

Capacidad para 46 botellas

Almacena hasta 46 botellas en solo 59.5 cm de ancho, ideal para integrar a cocinas modernas.

Sistema de enfriamiento dual

Ajusta de manera independiente dos áreas de enfriamiento para vinos tintos y blancos (rango de 5°C a 22°C).

Puerta reversible

Flexibilidad total para abrir la vinera hacia la izquierda o hacia la derecha, adaptándose a cualquier ubicación.

Aislamiento térmico con vidrio de baja emisividad

Mejora el aislamiento térmico al filtrar la radiación infrarroja, reduciendo la transferencia de calor sin afectar la entrada de luz natural, y manteniendo un interior más estable.

Iluminación LED azul

Visualiza y exhibe tus botellas con una atractiva luz LED azul que también protege el vino de la exposición al calor.

spec.

Tipo	Compresor inverter
Dimensiones (cm) (An. x Prof. x Alt.)	59.5 × 57.50 × 86.5
Materiales	Negro de acero inoxidable| cristal doble de baja emisividad | gabinete INOX 304
Capacidad	4.84 cu.ft- 137 L| 46 Botellas
Estantes	5- madera barnizada
Temperatura	5-22 °C / 5-22°C
Apertura de puerta	1 manilla de apertura
Control	Táctil digital (pantalla LED)
Peso	47.0 kg /52.5 kg
Potencia	80 W
Voltaje | consumo	110V / 60Hz
Tipo de instalación	Empotrable o instalación libre

PODs

- 2 zona de enfriamiento.
- Iluminación interna azul.
- 10 años de Garantía en compresor.
- Incluye rejillas trasera y frontal para mejor ventilación.

***Algunas imágenes son referenciales para fines ilustrativos.

DRIJA

DOLCE 110

1 AÑO GARANTÍA

DR

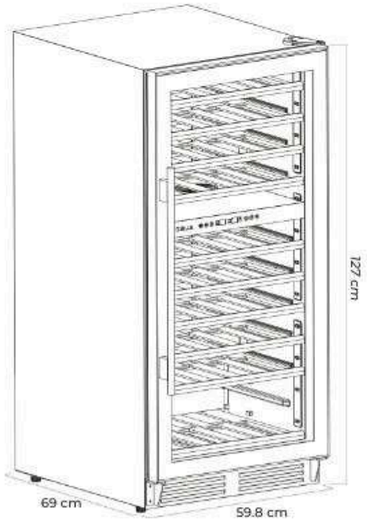

10 AÑOS DE GARANTÍA EN COMPRESOR | YEARS COMPRESSOR WARRANTY

UL DOE

USAMOS GAS REFRIGERANTE R600a

Compresor

DOLCE 110

POD

Diseño versátil y elegante

Uso empotrado o independiente, acabado negro con marco y manilla en acero inoxidable, ideal para cualquier cocina o sala de vinos.ra una integración perfecta y elegante en cualquier cocina.

Gran capacidad de almacenamiento para 110 botellas

Su capacidad de 309 L permite almacenar hasta 110 botellas, ideal para coleccionistas y amantes del vino.

Sistema de enfriamiento dual

Ajusta de manera independiente dos áreas de enfriamiento para vinos tintos y blancos (rango de 5°C a 13°C - 13 a 18°C).

Puerta reversible

Flexibilidad total para abrir la vinera hacia la izquierda o hacia la derecha, adaptándose a cualquier ubicación.

Aislamiento térmico con doble vidrio

Mejoran el aislamiento térmico al reflejar la energía en lugar de dejarla pasar, reduciendo la pérdida de temperatura y manteniendo un interior más estable y eficiente.

Iluminación LED blanca

Controla la cava con precisión gracias al panel digital y resalta tu colección con luz blanca interior.

spec.

Tipo	Compresor
Dimensiones (cm) (An. x Prof. x Alt.)	59.8 × 69 × 127
Materiales	Negro de acero inoxidable| cristal doble de baja emisividad | gabinete INOX 304
Capacidad	10.97 cu.ft- 309 L| 110 botellas
Estantes	9- madera barnizada
Temperatura	5-13 °C / 13-18°C
Apertura de puerta	1 manilla de apertura
Control	Táctil digital (pantalla LED)
Peso	78 kg / 86 kg
Potencia	140 W
Voltaje | consumo	115V / 60Hz
Tipo de instalación	Empotrable o instalación libre

PODs

- 2 zona de enfriamiento.
- Iluminación interna blanca.
- 10 años de Garantía en compresor.
- Incluye rejillas trasera y frontal para mejor ventilación.

***Algunas imágenes son referenciales para fines ilustrativos.

DRIJA

CHIANTI 154

1 AÑO GARANTÍA

DR

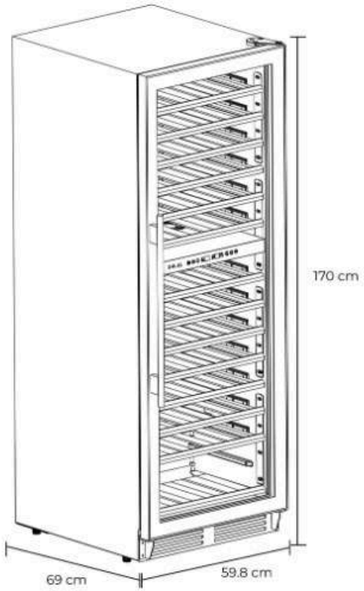

10 AÑOS DE GARANTÍA EN EL COMPRESOR | YEARS COMPRESSOR WARRANTY

UL DOE

USAMOS GAS REFRIGERANTE R600a

Compresor

CHIANTI 154

POD

Diseño versátil y elegante

Su uso empotrado o independiente, con acabado negro y detalles como marco y manilla en acero inoxidable, lo hace ideal para cualquier cocina o sala de vinos. Se integra perfectamente de manera elegante en múltiples espacios.

Gran capacidad para verdaderos coleccionistas

Guarda hasta 154 botellas de vino en una vinera de diseño elegante y profesional.

Sistema de enfriamiento dual

Ajusta de manera independiente dos áreas de enfriamiento para vinos tintos y blancos (rango de 5°C a 13°C - 13 a 18°C).

Puerta reversible

Flexibilidad total para abrir la vinera hacia la izquierda o hacia la derecha, adaptándose a cualquier ubicación.

Aislamiento térmico con vidrio de baja emisividad

Mejora el aislamiento térmico al filtrar la radiación infrarroja, reduciendo la transferencia de calor sin afectar la entrada de luz natural, y manteniendo un interior más estable.

Iluminación LED blanca y panel táctil

Controla la cava con precisión gracias al panel digital y resalta tu colección con luz blanca interior.

spec.

Tipo	Compresor
Dimensiones (cm) (An. x Prof. x Alt.)	59.8 × 69 × 170
Materiales	Negro de acero inoxidable| cristal doble de baja emisividad | gabinete INOX 304
Capacidad	13.88 cu.ft- 393 L| 154 botellas
Estantes	14 madera barnizada
Temperatura	5-13 °C / 13-18°C
Apertura de puerta	1 manilla de apertura
Control	Táctil digital (pantalla LED)
Peso	100 kg /110 kg
Potencia	150 W
Voltaje | consumo	115V / 60Hz
Tipo de instalación	Empotrable o instalación libre

PODs

- 2 zona de enfriamiento.
- Iluminación interna blanca.
- 10 años de Garantía en compresor.
- Incluye rejillas trasera y frontal para mejor ventilación.

***Algunas imágenes son referenciales para fines ilustrativos.

DRIJA

LAMBRUSCO 160

1 AÑO GARANTÍA

DR

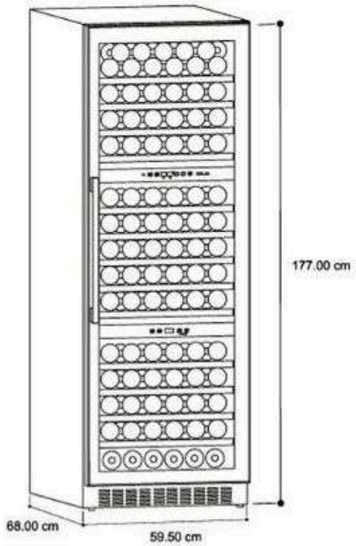

USAMOS GAS REFRIGERANTE R600a

10 AÑOS DE GARANTÍA DEL COMPRESOR YEARS COMPRESSOR WARRANTY INVERTER

Compresor Inverter

LAMBRUSCO 160

POD

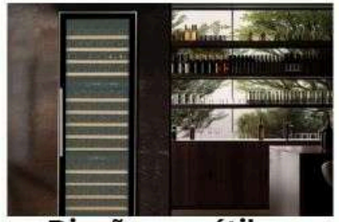

Diseño versátil y elegante

Su uso empotrado o independiente, con acabado negro y marco y manilla en acero inoxidable, lo hace ideal para cualquier cocina o sala de vinos. Se integra perfectamente de manera elegante en múltiples espacios.

Gran capacidad para verdaderos coleccionistas

Guarda hasta 160 botellas en 13 estantes de madera barnizada con deslizamiento cómodo y seguro.

Sistema de enfriamiento triple

Almacena vinos tintos, blancos y espumosos en su temperatura ideal con tres zonas independientes controladas digitalmente.

Puerta reversible

Flexibilidad total para abrir la vinera hacia la izquierda o hacia la derecha, adaptándose a cualquier ubicación.

Aislamiento térmico con doble vidrio

Mejoran el aislamiento térmico al reflejar la energía en lugar de dejarla pasar, reduciendo la pérdida de temperatura y manteniendo un interior más estable y eficiente.

Iluminación LED azul y panel táctil

Visualiza y exhibe tus botellas con una atractiva luz LED azul que también protege el vino de la exposición al calor.

spec.

Tipo	Compresor inverter
Dimensiones (cm) (An. x Prof. x Alt.)	59.50 × 68 × 177
Materiales	Negro de acero inoxidable| cristal doble de baja emisividad | gabinete INOX 304
Capacidad	14.19 cu.ft402 L| 160 botellas
Estantes	13- madera barnizada
Temperatura	5-12 °C / 5-12C/12-22°C
Apertura de puerta	1 manilla de apertura
Control	Táctil digital (pantalla LED)
Peso	100 / 113.8 kg
Potencia	130 W
Voltaje | consumo	115V / 60Hz
Tipo de instalación	Empotrable o instalación libre

PODs

- 2 zona de enfriamiento.
- Iluminación interna azul.
- 10 años de Garantía en compresor.
- Incluye rejillas trasera y frontal para mejor ventilación.

***Algunas imágenes son referenciales para fines ilustrativos.

CENTROS DE BEBIDAS

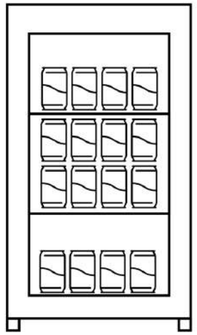

NO EMPOTRABLES

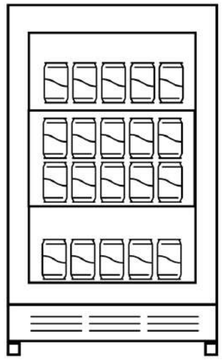

EMPOTRABLES

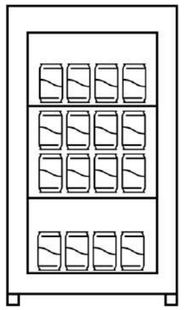

CENTROS DE BEBIDAS
NO EMPOTRABLES

- PIAVE 70-B

DRIJA

PIAVE 70-B

1 AÑO GARANTÍA

DR

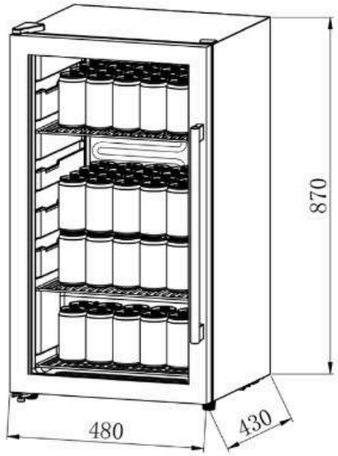

USAMOS GAS REFRIGERANTE R600a

10 AÑOS DE GARANTÍA EN EL COMPRESOR | YEARS COMPRESSOR WARRANTY

Compresor

PIAVE 70-B

POD

Capacidad ideal para espacios pequeños

Con 85 litros de capacidad, permite almacenar hasta 70 latas manteniendo un tamaño ideal para espacios pequeños.

Diseño elegante y compacto.

Exterior negro elegante con manija de acero inoxidable y puerta de vidrio doble, perfecto para espacios modernos

Control digital de temperatura

Pantalla digital fácil de usar que permite ajustar la temperatura entre 0 °C y 10 °C con precisión.

Frío directo

Garantiza una temperatura más estable proporcionando un rendimiento óptimo para la conservación de bebidas.

Aislamiento térmico con vidrio de baja emisividad

Mejora el aislamiento térmico al filtrar la radiación infrarroja, reduciendo la transferencia de calor sin afectar la entrada de luz natural, y manteniendo un interior más estable.

Almacenamiento flexible con 3 rejillas

Tres estantes removibles que permiten organizar fácilmente latas y botellas de distintos tamaños.

spec.

Tipo	Compresor
Dimensiones (cm) (An. x Prof. x Alt.)	48× 43 × 87
Materiales	Borde negro cristal doble de baja emisividad | Rejillas de metal
Capacidad	3.00 cu.ft- 85L | 70 Latas
Estantes	3 rejillas
Temperatura	0 a +10°C
Apertura de puerta	1 manilla
Control	Táctil digital (pantalla LED)
Peso	33.4 kg - 35.7 kg
Potencia	110W
Voltaje	110V / 60Hz
Tipo de instalación	De Piso- No empotrable

PODs

- Sistema de enfriamiento silencioso.
- Iluminación interna azul.
- 10 años de Garantía en compresor.
- Instalación simple y rápida.

***Algunas imágenes son referenciales para fines ilustrativos.

DRIJA

NEW 2026 - TEMP

PIAVE 70-B

1 AÑO GARANTÍA

DR

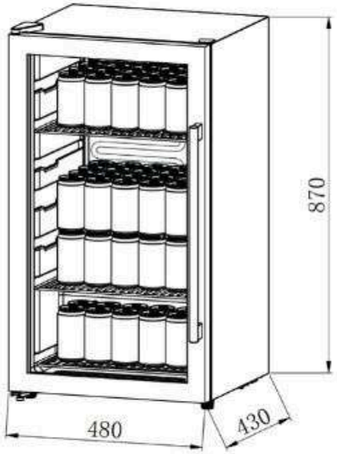

USAMOS GAS REFRIGERANTE R600a

10 AÑOS DE GARANTÍA EN EL COMPRESOR | YEARS COMPRESSOR WARRANTY

Compresor

PIAVE 70-B

POD

Capacidad ideal para espacios pequeños

Con 85 litros de capacidad, permite almacenar hasta 70 latas manteniendo un tamaño ideal para espacios pequeños.

Diseño elegante y compacto.

Exterior negro elegante con manija de acero inoxidable y puerta de vidrio doble, perfecto para espacios modernos

Control digital de temperatura

Pantalla digital fácil de usar que permite ajustar la temperatura entre 0 °C y 10 °C con precisión.

Frío directo

Garantiza una temperatura más estable proporcionando un rendimiento óptimo para la conservación de bebidas.

Puerta triple vidrio anticondensación

La superficie exterior permanece seca y limpia, facilitando una exhibición estética impecable sin marcas de humedad.

Almacenamiento flexible con 3 rejillas

Tres estantes removibles que permiten organizar fácilmente latas y botellas de distintos tamaños.

spec.

Tipo	Compresor
Dimensiones (cm) (An. x Prof. x Alt.)	48× 43 × 87
Materiales	Borde negro cristal Triple anticondensación| Rejillas negras
Capacidad	3.00 cu.ft- 85L | 70 Latas
Estantes	3 rejillas
Temperatura	0 a +10°C
Apertura de puerta	1 manilla
Control	Táctil digital (pantalla LED)
Peso	33.4 kg - 35.7 kg
Potencia	110W
Voltaje	110V / 60Hz
Tipo de instalación	De Piso- No empotrable

PODs

- Sistema de enfriamiento silencioso.
- Iluminación interna azul.
- 10 años de Garantía en compresor.
- Instalación simple y rápida.

***202604

***Algunas imágenes son referenciales para fines ilustrativos.

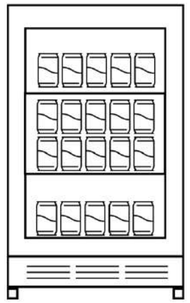

CENTROS DE BEBIDAS
EMPOTRABLES

- LIVENZA 178-B

DRIJA

LIVENZA 178-B

1 AÑO GARANTÍA

DR

USAMOS GAS REFRIGERANTE R600a

10 AÑOS DE GARANTÍA EN EL COMPRESOR | YEARS COMPRESSOR WARRANTY

Compresor

LIVENZA 178-B

POD

Capacidad ideal para espacios pequeños

143 L, con espacio para almacenar hasta 178 latas, ideal para espacios de alto consumo.

Diseño diseño elegante y empotrable

Exterior negro elegante con manija de acero inoxidable y puerta de vidrio doble, perfecto para espacios modernos

Control digital de temperatura

Pantalla digital fácil de usar que permite ajustar la temperatura entre 0 °C y 10 °C con precisión.

Enfriamiento activo

Incorpora un panel trasero con ventilador de enfriamiento activo que ayuda a mantener una temperatura constante.

Aislamiento térmico con vidrio de baja emisividad

Mejora el aislamiento térmico al filtrar la radiación infrarroja, reduciendo la transferencia de calor sin afectar la entrada de luz natural, y manteniendo un interior más estable.

Almacenamiento flexible con 3 rejillas

Tres estantes removibles que permiten organizar fácilmente latas y botellas de distintos tamaños.

spec.

Tipo	Compresor
Dimensiones (cm) (An. x Prof. x Alt.)	59.5× 57 × 86.5
Materiales	Negro de acero inoxidable| cristal doble de baja emisividad | Rejillas de metal
Capacidad	5.05 cu.ft- 143 L | 178 Latas
Estantes	3 rejillas
Temperatura	0 a +10°C
Apertura de puerta	1 manilla
Control	Táctil digital (pantalla LED)
Peso	47.2 kg - 51.2 kg
Potencia	110 W
Voltaje	110V / 60Hz
Tipo de instalación	Empotrable o instalación libre

PODs

- Sistema de enfriamiento silencioso.
- Iluminación interna azul.
- 10 años de Garantía en compresor.
- Instalación simple y rápida.

***Algunas imágenes son referenciales para fines ilustrativos.

DRIJA

NEW 2026 - TEMP

LIVENZA 178-B

1 AÑO GARANTÍA

DR

10 AÑOS DE GARANTÍA EN EL COMPRESOR | YEARS COMPRESSOR WARRANTY

USAMOS GAS REFRIGERANTE R600a

Compresor

LIVENZA 178-B

POD

Capacidad ideal para espacios pequeños

143 L, con espacio para almacenar hasta 178 latas, ideal para espacios de alto consumo.

Diseño diseño elegante y empotrable

Exterior negro elegante con manija de acero inoxidable y puerta de vidrio doble, perfecto para espacios modernos

Control digital de temperatura

Pantalla digital fácil de usar que permite ajustar la temperatura entre 0 °C y 10 °C con precisión.

Enfriamiento activo

Incorpora un panel trasero con ventilador de enfriamiento activo que ayuda a mantener una temperatura constante.

Triple vidrio en la puerta

La superficie exterior permanece seca y limpia, facilitando una exhibición estética impecable sin marcas de humedad.

Almacenamiento flexible con 3 rejillas

Tres estantes removibles que permiten organizar fácilmente latas y botellas de distintos tamaños.

spec.

Tipo	Compresor
Dimensiones (cm) (An. x Prof. x Alt.)	59.5× 57 × 86.5
Materiales	Negro de acero inoxidable| cristal Triple Triple anticondensación | Rejillas negras
Capacidad	5.05 cu.ft- 143 L | 178 Latas
Estantes	3 rejillas
Temperatura	0 a +10°C
Apertura de puerta	1 manilla
Control	Táctil digital (pantalla LED)
Peso	47.2 kg - 51.2 kg
Potencia	110 W
Voltaje	110V / 60Hz
Tipo de instalación	Empotrable o instalación libre

PODs

- Sistema de enfriamiento silencioso.
- Iluminación interna azul.
- 10 años de Garantía en compresor.
- Instalación simple y rápida.

***202604

***Algunas imágenes son referenciales para fines ilustrativos.

FABRICADORES DE HIELO

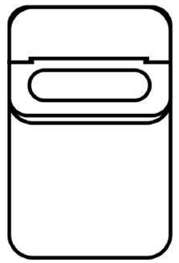

PORTÁTILES

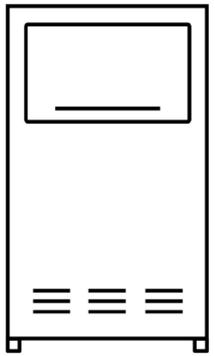

EMPOTRABLES

FÁBRICADORES DE HIELO **PORTÁTILES**

- FH12-INOX
- FH12-BLACK
- FH18-INOX

DRIJA

FH12 - INOX | BLACK

1 AÑO GARANTÍA

DR

FH12 BLACK

FH12-INOX

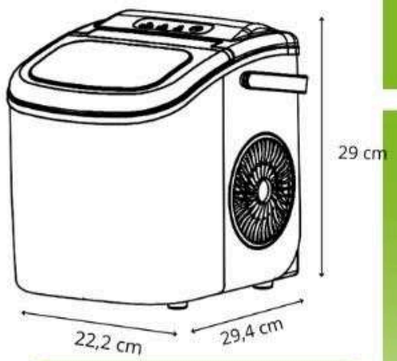

USAMOS GAS REFRIGERANTE R600a

FH12- INOX | BLACK

POD

Diseño compacto y portátil

Perfecto para llevarlo a cualquier espacio gracias a su tamaño reducido y peso liviano.

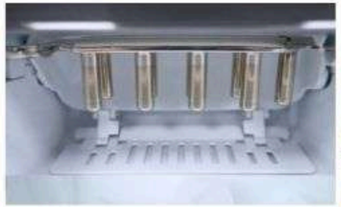

Hielo en minutos

Produce hasta 9 balas de hielo por ciclo en tan solo 7 a 12 minutos para que nunca falte hielo en tus reuniones.

Gran capacidad diaria

Capacidad de fabricación de hasta 12 kg de hielo en 24 horas para cubrir todas tus necesidades.

Sistema de autolimpieza

Mantén tu equipo siempre listo para usar con la práctica función de limpieza automática integrada.

Funcionamiento silencioso con indicadores luminosos

Disfruta de un ambiente tranquilo con un equipo de producción de hielo ultra-silencioso, con un ruido inferior a 35 dB. Sus indicadores LED te avisan visualmente cuando el depósito está lleno o falta agua.

Pala para hielo

Viene con una práctica pala para servir el hielo de forma higiénica y sin esfuerzo. Ideal para trasladar los cubos directamente a vasos o hieleras sin tocar el hielo con las manos.

spec.

Dimensiones (cm) (An. x Prof. x Alt.)	22.2 c× 29.4 × 29
Material	Plástico(BLACK)| Acero inoxidable (INOX)- aislantes de espuma
Capacidad L |kg	1.2L | 0.6 KG
Tiempo- Cantidad /C	7- 12 min | 9 cubos | 12kg/24hrs
Forma de hielo	Tipo Bullet
Suministro de agua	Manual
Control	Panel táctil
Peso	6.4 kg
Temperatura de op.	10-43°C
Voltaje	115V/ 60Hz

PODs

- Indicador con infrarrojo.
- Pala para hielo.
- Sistema de drenaje.
- Evaporador de cobre recubierto niquelado

***Algunas imágenes son referenciales para fines ilustrativos.

DRIJA

FH18 INOX

1 AÑO GARANTÍA

DR

USAMOS GAS REFRIGERANTE R290

FH18 INOX

POD

Diseño compacto y portátil

Perfecto para llevarlo a cualquier espacio gracias a su tamaño reducido y gran capacidad.

Ciclo rápido y eficiente

Genera 9 balas de hielo entre 5 a 11 minutos, para que siempre estés abastecidos.

Alta capacidad para toda ocasión

Produce hasta 18 kg de hielo en 24 horas, ideal para reuniones, uso diario, o paseos.

2 Tamaños de hielo

Elige entre balas pequeñas o grandes, según tu preferencia o tipo de bebida. Su forma cilíndrica permite un enfriamiento más uniforme y una extracción sencilla.

Funcionamiento silencioso con indicadores luminosos

Disfruta de un ambiente tranquilo con un fabricador de hielo ultra-silencioso, con un ruido inferior a 40dB.
Sus indicadores LED te avisan visualmente cuando el depósito está lleno o falta agua.

Sistema de autolimpieza

Mantén tu equipo siempre listo para usar, con la práctica función de limpieza automática integrada.

spec.

Dimensiones (cm) (An. x Prof. x Alt.)	24.2 × 35.8 × 32.8
Material	Acero inoxidable (INOX)
Capacidad L |kg	2.2 L | 0.8 KG-
Tiempo- Cantidad /C	5- 11 min | 9 cubos | 18kg /24hrs
Forma de hielo	Tipo Bullet 2 tamaños: (2.2×2.5 cm) y (2.5×3.0 cm)
Suministro de agua	Manual
Control	Botones
Peso	7.8 kg
Temperatura de op.	10-43°C
voltaje	110V/ 60Hz

PODs

- Sensor de infrarrojo.
- Pala para hielo.
- Sistema de drenaje.
- Evaporador de cobre con recubierta de niquelado.

***Algunas imágenes son referenciales para fines ilustrativos.

FABRICADORES DE HIELO **EMPOTRABLES**

- FH36-BLACK
- FH45-BLACK

DRIJA

FH36- BLACK

FH36- BLACK

1 AÑO GARANTÍA

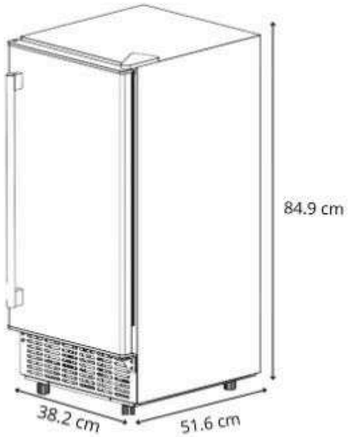

Instalación

- **Altura recomendada para drenaje por gravedad**

En instalaciones donde no se cuenta con un desagüe a nivel del piso, y se requiere conectar el drenaje del fabricador a una batería de fregador o tubería elevada, se recomienda colocar el equipo a una altura aproximada de 14 pulgadas (35.5 cm) desde el suelo. Esta elevación permite que el agua drene correctamente por gravedad hacia el sistema de desagüe.

- **Drenaje con acceso directo al piso**

Cuando el sitio de instalación cuenta con un desagüe en el piso, el fabricador puede colocarse directamente a nivel del suelo, ya que su salida de drenaje se encuentra a una altura de 10 cm. En estos casos, no es necesario elevar el equipo.

USAMOS GAS REFRIGERANTE R290

FH36- BLACK

POD

Diseño empotrable y moderno

Diseño empotrable con ventilación frontal que se integra en cocinas o barras. La máquina ofrece un aspecto lujoso.

Producción continua

Produce hasta 36 kg de hielo en 24 horas, ideal para hogares grandes, bares o pequeños comercios, gracias a su ciclo eficiente que genera 40 cubos entre 15 y 30 minutos, asegurando un suministro constante.

Hielo cuadrado y cristalino

Cubos sólidos de forma cuadrada que se derriten lentamente y realzan la presentación de tus bebidas.

Autolimpieza inteligente

Mantiene el interior libre de impurezas y prolonga la vida útil del equipo con solo presionar un botón.

Operación automática e intuitiva

Incluye temporizador de encendido y apagado automático para un funcionamiento sin preocupaciones.

Apertura de 90° e iluminación interna

La puerta con apertura de 90° permite un acceso cómodo al compartimiento interior, ideal incluso en espacios reducidos. Su interior con aislamiento térmico e iluminación interna facilita la visibilidad del hielo.

spec.

Dimensiones (cm) (An. x Prof. x Alt.)	38 × 51.6 × 85
Material	Acero inoxidable (INOX)
Capacidad L |kg	36 kg
Tiempo- Cantidad /C	15-30 min | 40 cubos| 36 kg/24 hrs
Forma de hielo	Cubos cuadrados
Suministro de agua	Conexión directa a tubería
Control	Panel de botones
Peso	23.7 kg
Temperatura de op.	10-43°C
Voltaje	115V/ 60Hz

PODs

- Pala para hielo.
- Kit de instalación de manguera.
- Tubo de drenaje de 2 metros de largo.
- Temporizador de encendido y apagado por alarma.

***Algunas imágenes son referenciales para fines ilustrativos.

DRIJA

FH45- BLACK

1 AÑO GARANTÍA

DR

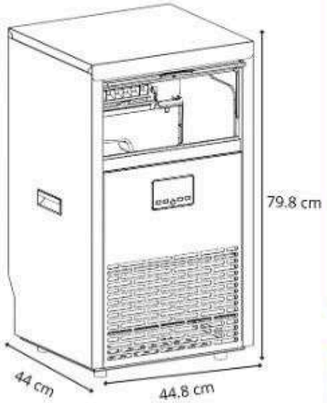

Instalación

- **Altura recomendada para drenaje por gravedad**

En instalaciones donde no se cuenta con un desagüe a nivel del piso, y se requiere conectar el drenaje del fabricador a una batería de fregador o tubería elevada, se recomienda colocar el equipo a una altura aproximada de 14 pulgadas (35.5 cm) desde el suelo. Esta elevación permite que el agua drene correctamente por gravedad hacia el sistema de desagüe.

- **Drenaje con acceso directo al piso**

Cuando el sitio de instalación cuenta con un desagüe en el piso, el fabricador puede colocarse directamente a nivel del suelo, ya que su salida de drenaje se encuentra a una altura de 10 cm. En estos casos, no es necesario elevar el equipo.

USAMOS GAS REFRIGERANTE R290

POD

Diseño pensado para el sector comercial

Su estructura robusta, y puerta corredera lo hacen ideal para restaurantes, bares y hoteles que necesitan un suministro constante de hielo con un diseño eficiente y duradero.

Producción continua

Una producción de 45 kg diarios y almacenamiento de 13 kg lo convierten en el aliado perfecto para operaciones intensivas en restaurantes, bares, hoteles y eventos.

Refrigeración eficiente y hielo cristalino

Gracias a su sistema de enfriamiento, los cubos se mantienen sólidos y a la temperatura ideal, evitando derretirse prematuramente y asegurando hielo fresco que mejora la presentación de las bebidas.

Operación automática e intuitiva

Incluye temporizador de encendido y apagado automático para un funcionamiento sin preocupaciones.

Autolimpieza inteligente

Mantiene el interior libre de impurezas y prolonga la vida útil del equipo con solo presionar un botón en solo 20 min.

Puerta corrediza de fácil acceso

Permite manipular el hielo cómodamente y con seguridad.

spec.

Dimensiones (cm) (An. x Prof. x Alt.)	44.8 × 44 ×79.8
Material	Acero inoxidable (INOX)
Capacidad L |kg	450-500 g
Tiempo- Cantidad /C	13-20 min | 45 cubos| 45 kg/24 hrs
Forma de hielo	Cubos cuadrados
Suministro de agua	Conexión directa a tubería
Control	Panel de botones
Peso	28.3
Temperatura de op.	10-43°C
Voltaje	115V/ 60Hz

PODs

- Pala para hielo.
- Kit de instalación de manguera.
- Sistema de drenaje.
- Temporizador de encendido y apagado por alarma

***Algunas imágenes son referenciales para fines ilustrativos.

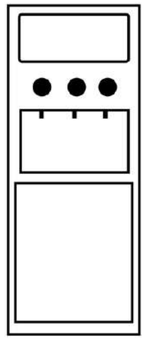

DISPENSADORES
DE AGUA

- ACQUA
- LUSSO

DRIJA

SOLO EN PDV

LUSSO

1 AÑO GARANTÍA

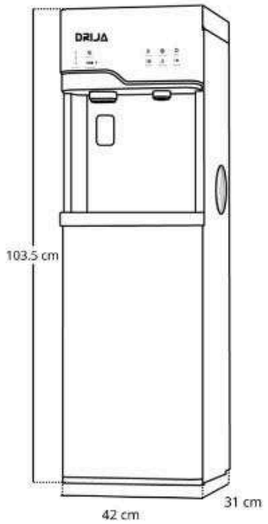

USAMOS GAS REFRIGERANTE R600a

LUSSO

POD

3 funciones en 1

Combina las funciones de proporcionar agua fría, agua caliente y hielo.

Carga inferior sin esfuerzo

Fácil de usar, eliminando cualquier levantamiento, volteo y derrame mientras mantiene la botella escondida en un gabinete debajo.

Fábrica de hielo integrada

Produce hasta 10 kg de hielo cada 24 horas. Perfecto para bebidas frías en cualquier momento.

Modo ECO

La máquina cuenta con un modo de ahorro de energía que apaga automáticamente la calefacción durante la noche o en ausencia de luz, y la enciende nuevamente durante el dia sin afectar el enfriamiento de agua y producción de hielo.

Acabado negro con detalles cromados

Acabado negro mate con detalles cromados, ideal para cocinas u oficinas modernas.

Diseñado para adaptarse a múltiples tamaños de botellones

de 3 a 5 Galones.

spec.

Dimensiones (cm) (An. x Prof. x Alt.)	103.5 × 31 × 42
Material	Pintura negra mate detalles de acero
Capacidad Frío	4 L/h | 5-10°C
Capacidad caliente	2 L/h | 85- 95° C
Capacidad de agua	20L
Suministro de agua	Galón de agua carga inferior
Suministro de hielo	10 kg/24hrs| almacena hasta 4 cargas de hielo
Control	panel tactil
Peso	18.5 kg / 20.6 kg
Potencia térmica	120 W(frío)|420 W (caliente)
Voltaje	120V / 60Hz

***Algunas imágenes son referenciales para fines ilustrativos.

ACQUA

1 AÑO GARANTÍA

DR

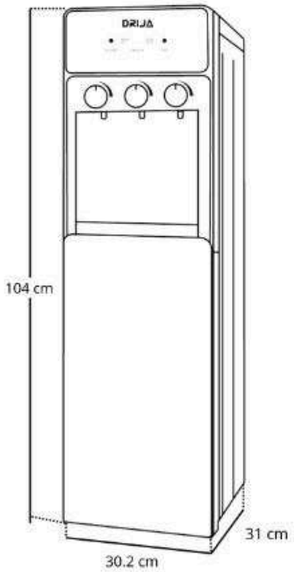

Gas refrigerante R134a

POD

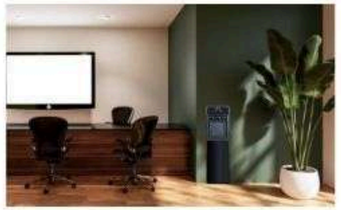

Diseño moderno

Acabado en cristal negro templado y cuerpo metálico con pintura horneada: ideal para cualquier cocina u oficina.

Carga inferior sin esfuerzo

Fácil de usar, eliminando cualquier levantamiento, volteo y derrame mientras mantiene la botella escondida en un gabinete debajo.

3 ajustes de temperatura: fría, caliente o natural

Disfruta de tres temperaturas en un solo equipo, ideal para cualquier momento del día.

Control simple y preciso

Ajusta la temperatura de forma intuitiva gracias a sus perillas giratorias y su pantalla LED.

Máxima seguridad para el hogar

Incluye bloqueo infantil para evitar quemaduras accidentales al dispensar agua caliente.

Diseñado para adaptarse a múltiples tamaños de botellones

de 3 a 5 Galones.

spec.

Dimensiones (cm) (An. x Prof. x Alt.)	104 × 31 × 30.2
Material	Metal Pintado- vidrio negro
Capacidad Frío	5 L/h | 5 -10°C
Capacidad caliente	2 L/h | 85- 95° C
Capacidad de agua	20L
Suministro de agua	Galón de agua carga inferior
Control	Perillas con pantalla LED
Peso	12.0 kg / 14 kg
Potencia térmica	90 W(frío)|460 W (caliente)
voltaje	115V/60Hz

***Algunas imágenes son referenciales para fines ilustrativos.

REFRIGERADORAS

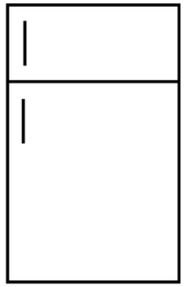

EJECUTIVAS

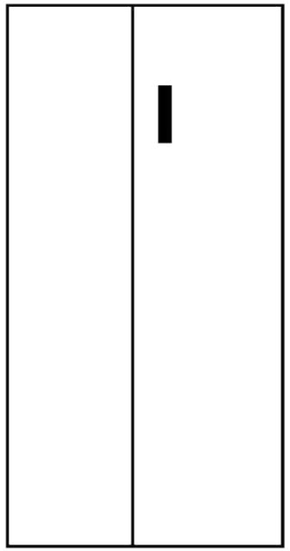

SIDE BY SIDE

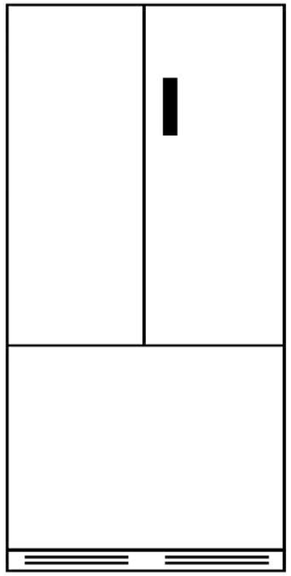

FRENCH DOOR

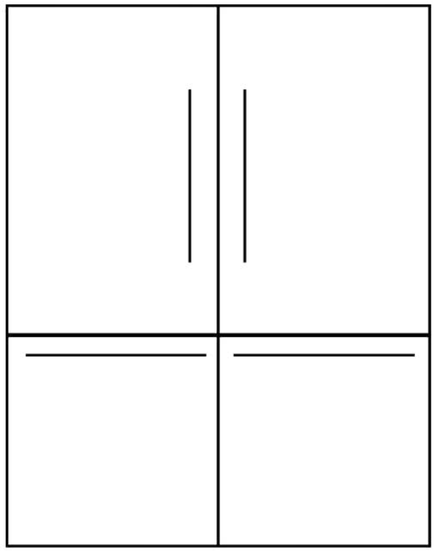

TWINS

DRIJA

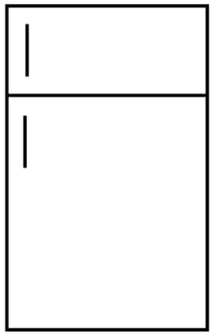

REFRIGERADORAS **EJECUTIVAS**

- BLACK-3
- MIRROR-3

BLACK-3

1 AÑO GARANTÍA

DR

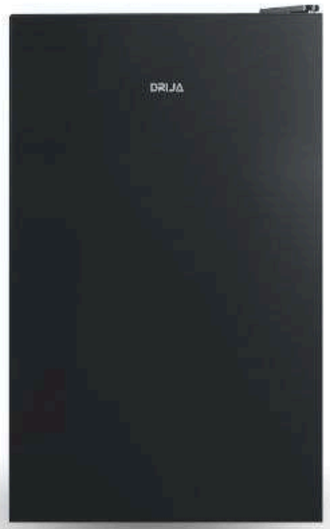

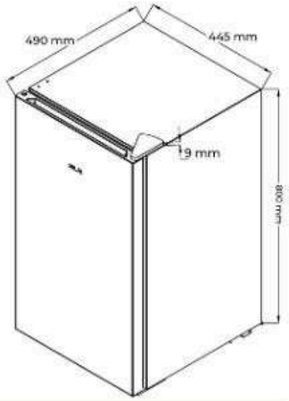

USAMOS GAS REFRIGERANTE R600a

POD

Material:
Vidrio Negro

Puertas Reversibles

7 niveles de enfriamiento

spec.

Capacidad	3.2 P3 | 82.3L
Material	Vidrio templado | espejo negro
Dimensiones (cm) (An. x Prof. x Alt.)	44.5 x 49 x 80
Peso	20.8 kg | 46 libras
Apertura de puertas	Sin manijas
Voltaje	115V – 60 Hz

PODs

- Patas ajustables
- 2 estantes de vidrio

***Algunas imágenes son referenciales para fines ilustrativos.

MIRROR-3

1 AÑO GARANTÍA

DR

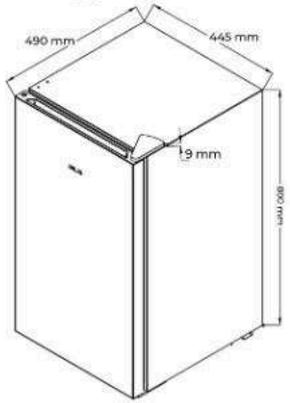

USAMOS GAS REFRIGERANTE R600a

POD

Espejo Azul
Vidrio Templado

Puertas Reversibles

7 niveles de enfriamiento

spec.

Capacidad	3.2 P3 | 82.3L
Material	Vidrio templado | espejo azul
Dimensiones (cm) (An. x Prof. x Alt.)	44.5 x 49 x 80
Peso	20.8 | 46 libras
Apertura de puertas	Sin manijas
Voltaje	115V – 60 Hz

PODs

- Patas ajustables
- 2 estantes de vidrio

***Algunas imágenes son referenciales para fines ilustrativos.

DRIJA

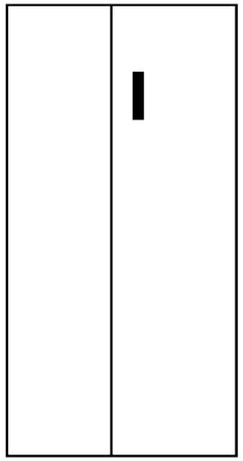

REFRIGERADORAS
SIDE BY SIDE

- SILVER
- INOX
- INOX-18
- INOX-23
- BLACK
- BLACK-18
- BLACK-20CFAH
- BLACK-23
- MIRROR
- MIRROR-18
- MIRROR-20CFAH
- WHITE 23

DRIJA

BLACK

1 AÑO GARANTÍA

DR

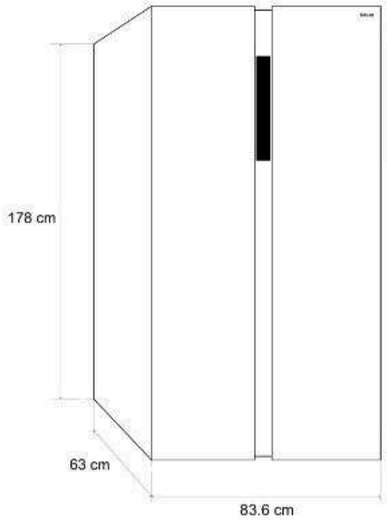

10 AÑOS DE GARANTÍA EN EL COMPRESOR | YEARS COMPRESSOR WARRANTY INVERTER

USAMOS GAS REFRIGERANTE R600a
Reduce la huella de carbono y altamente eficiente

BLACK

POD

Bandejas de vidrio templado

Las bandejas de vidrio templado ofrecen alta resistencia al peso y a los impactos, brindando una superficie estable, fácil de limpiar y segura para organizar tus alimentos.

Fabricador de hielo giratorio (manual)

Permite liberar los cubos de hielo con un simple giro, sin necesidad de moldes ni conexiones eléctricas, y con un diseño compacto que optimiza el espacio interior de la nevera.

Control de temperatura digital

Ajusta la temperatura de tu equipo fácilmente con el panel digital intuitivo, asegurando un ambiente óptimo para conservar tus alimentos por más tiempo.

Fácil limpieza

Su superficie no porosa evita la absorción de líquidos y residuos, previniendo manchas y bacterias. Con un simple paño, tu refrigeradora se verá impecable, ahorrando tiempo y esfuerzo.

Filtro de carbón

Neutraliza los malos olores y mantiene el interior del refrigerador limpio y libre de contaminantes, conservando mejor el sabor y frescura de tus alimentos.

Alarma de puerta abierta

Evita pérdidas de frío y consumo innecesario de energía: si la puerta permanece abierta por más de un minuto, el sistema de alarma te avisa para que la cierres a tiempo.

spec.

Capacidad	15.6 P3 | 441 L
Material	Vidrio templado | espejo negro
Dimensiones (cm) (An. x Prof. x Alt.)	83.6 x 63 x 178
Compresor	Inverter
Enfriamiento	Turbo - Express
Apertura de puertas	Sin manijas
Voltaje	115V – 60 Hz

PODs

- Huevera
- Ahorro de energía y reducción de ruido.
- Sello de puerta fácil de remover y limpiar.

***Algunas imágenes son referenciales para fines ilustrativos.

DRIJA

BLACK-18

1 AÑO GARANTÍA

DR

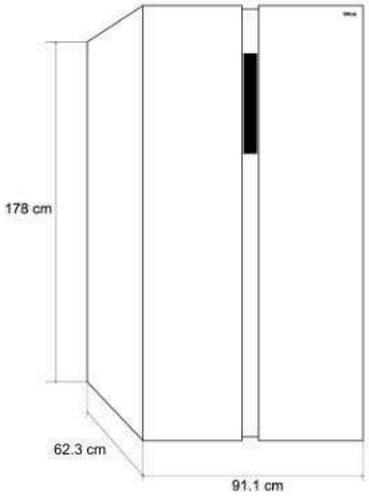

10 AÑOS DE GARANTÍA INVERTER

USAMOS GAS REFRIGERANTE R600a

POD

Bandejas de vidrio templado

Las bandejas de vidrio templado ofrecen alta resistencia al peso y a los impactos, brindando una superficie estable, fácil de limpiar y segura para organizar tus alimentos.

Fabricador de hielo giratorio (manual)

Permite liberar los cubos de hielo con un simple giro, sin necesidad de moldes ni conexiones eléctricas, y con un diseño compacto que optimiza el espacio interior de la nevera.

Control de temperatura digital

Ajusta la temperatura de tu equipo fácilmente con el panel digital intuitivo, asegurando un ambiente óptimo para conservar tus alimentos por más tiempo.

Fácil limpieza

Su superficie no porosa evita la absorción de líquidos y residuos, previniendo manchas y bacterias. Con un simple paño, tu refrigeradora se verá impecable, ahorrando tiempo y esfuerzo.

Filtro de carbón

Neutraliza los malos olores y mantiene el interior del refrigerador limpio y libre de contaminantes, conservando mejor el sabor y frescura de tus alimentos.

Alarma de puerta abierta

Evita pérdidas de frío y consumo innecesario de energía: si la puerta permanece abierta por más de un minuto, el sistema de alarma te avisa para que la cierres a tiempo.

spec.

Capacidad	17.7 P3 | 500 L
Material	Vidrio templado | espejo negro
Dimensiones (cm) (An. x Prof. x Alt.)	91.1 x 62.3 x 178
Compresor	Inverter
Enfriamiento	Turbo - Express
Apertura de puertas	Sin manijas
Voltaje	115V – 60 Hz

PODS

- Huevera
- Ahorro de energía y reducción de ruido.
- Sello de puerta fácil de remover y limpiar.

***Algunas imágenes son referenciales para fines ilustrativos.

DRIJA

SILVER

1 AÑO GARANTÍA

DR

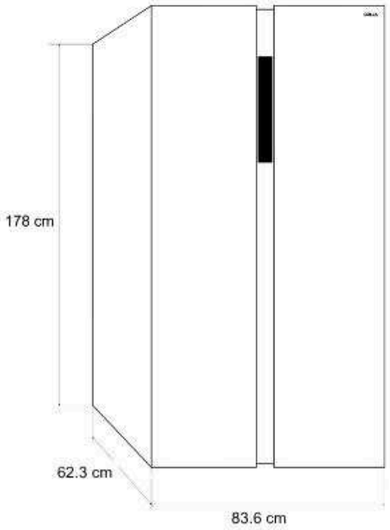

10 AÑOS DE GARANTÍA EN EL COMPRESOR YEARS COMPRESSOR WARRANTY INVERTER

USAMOS GAS REFRIGERANTE R600a

POD

Bandejas de vidrio templado

Las bandejas de vidrio templado ofrecen alta resistencia al peso y a los impactos, brindando una superficie estable, fácil de limpiar y segura para organizar tus alimentos.

Control de temperatura digital

Ajusta la temperatura de tu equipo fácilmente con el panel digital intuitivo, asegurando un ambiente óptimo para conservar tus alimentos por más tiempo.

Fabricador de hielo giratorio (manual)

Permite liberar los cubos de hielo con un simple giro, sin necesidad de moldes ni conexiones eléctricas, y con un diseño compacto que optimiza el espacio interior de la nevera.

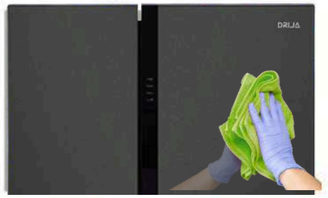

Fácil limpieza

Diseño en acero inoxidable que resiste el uso diario
Elegante, duradero y fácil de limpiar, el exterior en acero aporta un acabado premium que mantiene su apariencia impecable por más tiempo.

Filtro de carbón

Neutraliza los malos olores y mantiene el interior del refrigerador limpio y libre de contaminantes, conservando mejor el sabor y frescura de tus alimentos.

Alarma de puerta abierta

Evita pérdidas de frío y consumo innecesario de energía: si la puerta permanece abierta por más de un minuto, el sistema de alarma te avisa para que la cierres a tiempo.

spec.

Capacidad	15.6 P3 | 441 L
Material	Acero inoxidable
Dimensiones (cm) (An. x Prof. x Alt.)	83.6x 62.3 x 178
Compresor	Inverter
Enfriamiento	Turbo - Express
Apertura de puertas	Sin manijas
Voltaje	115V – 60 Hz

PODs

- Huevera
- Ahorro de energía y reducción de ruido.
- Sello de puerta fácil de remover y limpiar.

***Algunas imágenes son referenciales para fines ilustrativos.

DRIJA

INOX

INOX

1 AÑO GARANTÍA

DR

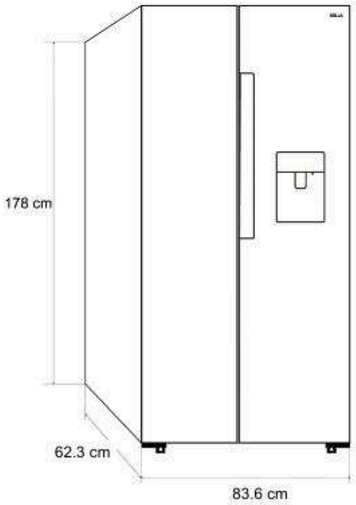

10 AÑOS DE GARANTÍA YEARS INVERTER

USAMOS GAS REFRIGERANTE R600a

POD

Bandejas de vidrio templado

Las bandejas de vidrio templado ofrecen alta resistencia al peso y a los impactos, brindando una superficie estable, fácil de limpiar y segura para organizar tus alimentos.

Fabricador de hielo giratorio (manual)

Permite liberar los cubos de hielo con un simple giro, sin necesidad de moldes ni conexiones eléctricas, y con un diseño compacto que optimiza el espacio interior de la nevera.

Dispensador de agua por gravedad

Su sistema por gravedad permite dispensar agua sin necesidad de electricidad ni bombas, ideal para hogares, oficinas o espacios al aire libre.

Fácil limpieza

Su superficie no porosa evita la absorción de líquidos y residuos, previniendo manchas y bacterias. Con un simple paño, tu refrigeradora se verá impecable, ahorrando tiempo y esfuerzo.

Filtro de carbón

Neutraliza los malos olores y mantiene el interior del refrigerador limpio y libre de contaminantes, conservando mejor el sabor y frescura de tus alimentos.

Alarma de puerta abierta

Evita pérdidas de frío y consumo innecesario de energía: si la puerta permanece abierta por más de un minuto, el sistema de alarma te avisa para que la cierres a tiempo.

spec.

Capacidad	15.6 P3 | 441 L
Material	Acero Inoxidable
Dimensiones (cm) (An. x Prof. x Alt.)	83.6 x 62.3 x 178
Compresor	Inverter
Enfriamiento	Turbo - Express
Apertura de puertas	Sin manijas
Voltaje	115V – 60 Hz

PODs

- Huevera
- Ahorro de energía y reducción de ruido.
- Sello de puerta fácil de remover y limpiar.
- Control de temperatura digital.

***Algunas imágenes son referenciales para fines ilustrativos.

DRIJA

EOL

INOX-18

1 AÑO GARANTÍA

DR

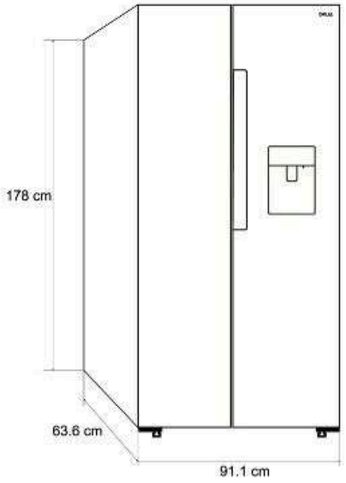

10 AÑOS DE GARANTÍA YEARS COMPRESSOR WARRANTY INVERTER

USAMOS GAS REFRIGERANTE R600a

INOX-18

POD

Bandejas de vidrio templado

Las bandejas de vidrio templado ofrecen alta resistencia al peso y a los impactos, brindando una superficie estable, fácil de limpiar y segura para organizar tus alimentos.

Fabricador de hielo giratorio (manual)

Permite liberar los cubos de hielo con un simple giro, sin necesidad de moldes ni conexiones eléctricas, y con un diseño compacto que optimiza el espacio interior de la nevera.

Dispensador de agua por gravedad

Su sistema por gravedad permite dispensar agua sin necesidad de electricidad ni bombas, ideal para hogares, oficinas o espacios al aire libre.

Fácil limpieza

Su superficie no porosa evita la absorción de líquidos y residuos, previniendo manchas y bacterias. Con un simple paño, tu refrigeradora se verá impecable, ahorrando tiempo y esfuerzo.

Filtro de carbón

Neutraliza los malos olores y mantiene el interior del refrigerador limpio y libre de contaminantes, conservando mejor el sabor y frescura de tus alimentos.

Alarma de puerta abierta

Evita pérdidas de frío y consumo innecesario de energía: si la puerta permanece abierta por más de un minuto, el sistema de alarma te avisa para que la cierres a tiempo.

spec.

Capacidad	17.7 P3 | 500 L
Material	Acero Inoxidable
Dimensiones (cm) (An. x Prof. x Alt.)	91.1 x 63.6 x 178
Compresor	Inverter
Enfriamiento	Turbo - Express
Apertura de puertas	Sin manijas
Voltaje	115V – 60 Hz

PODS

- Control de temperatura digital

***Algunas imágenes son referenciales para fines ilustrativos.

DRIJA

EOL

INOX-23

1 AÑO GARANTÍA

DR

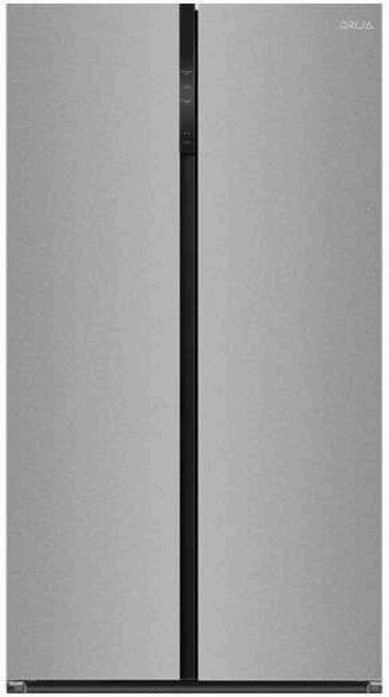

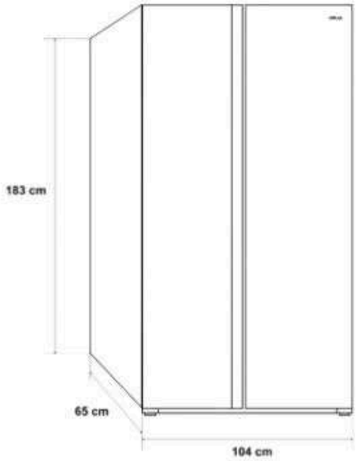

10 AÑOS DE GARANTÍA INVERTER

USAMOS GAS REFRIGERANTE R600a

INOX-23

POD

Más espacio

Mayor capacidad ofrece más flexibilidad para almacenar. Con espacio abundante, los alimentos se conservan mejor gracias a la óptima circulación de aire.

Ultra Fast Cooling

Enfría rápidamente las compras, asegurando bebidas heladas y alimentos frescos, preservando su sabor, textura y nutrientes de manera eficaz.

6 Gavetas para gran almacenamiento

Las gavetas de gran capacidad te permiten almacenar frutas, verduras y alimentos voluminosos de forma ordenada, maximizando el espacio útil del refrigerador.

Control de temperatura digital

Ajusta la temperatura de tu equipo fácilmente con el panel digital intuitivo, asegurando un ambiente óptimo para conservar tus alimentos por más tiempo.

Bandejas de vidrio templado

Las bandejas de vidrio templado ofrecen alta resistencia al peso y a los impactos, brindando una superficie estable, fácil de limpiar y segura para organizar tus alimentos.

Fácil limpieza

Su superficie no porosa evita la absorción de líquidos y residuos, previniendo manchas y bacterias. Con un simple paño, tu refrigeradora se verá impecable, ahorrando tiempo y esfuerzo.

spec.

Capacidad	23 P3| 643 L
Material	Acero Inoxidable
Dimensiones (cm) (An. x Prof. x Alt.)	104 x 65 x 183
Compresor	Inverter
Enfriamiento	Multi zona de enfriamiento
Apertura de puertas	Sin manijas
Voltaje	115V – 60 Hz

PODS

- Filtro de carbón.
- Bandeja de hielo.
- Huevera.

***Algunas imágenes son referenciales para fines ilustrativos.

DRIJA

BLACK-20CFAH

1 AÑO GARANTÍA

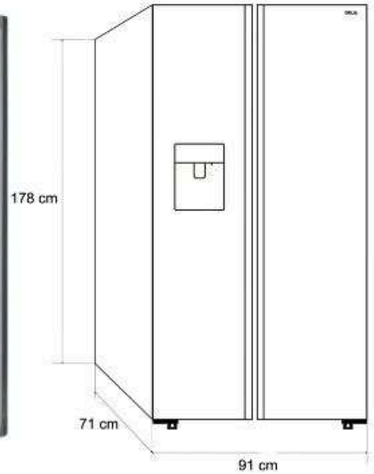

10 AÑOS DE GARANTÍA YEARS INVERTER

USAMOS GAS REFRIGERANTE R600a

BLACK-20CFAH

POD

Más espacio

Mayor capacidad ofrece más flexibilidad para almacenar. Con espacio abundante, los alimentos se conservan mejor gracias a la óptima circulación de aire.

Ultra Fast Cooling

Enfría rápidamente las compras, asegurando bebidas heladas y alimentos frescos, preservando su sabor, textura y nutrientes de manera eficaz.

Fábrica de hielo

Disfruta de más hielo con la fábrica de hielo en la puerta; siempre tendrás suficiente.

Dispensador de agua y hielo

- Cubos de hielo al instante.
- Hielo picado para bebidas perfectas.
- Agua fría y purificada al instante.

Bandejas de vidrio templado

Las bandejas de vidrio templado ofrecen alta resistencia al peso y a los impactos, brindando una superficie estable, fácil de limpiar y segura para organizar tus alimentos.

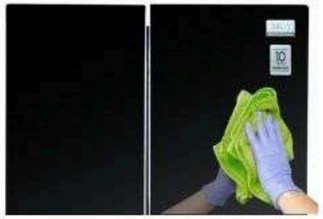

Fácil limpieza

Su superficie no porosa evita la absorción de líquidos y residuos, previniendo manchas y bacterias. Con un simple paño, tu refrigeradora se verá impecable, ahorrando tiempo y esfuerzo.

spec.

Capacidad	20 P3 | 566 L
Material	Vidrio templado | espejo negro
Dimensiones (cm) (An. x Prof. x Alt.)	91 x 71 x 178
Compresor	Inverter
Enfriamiento	Multi zona de enfriamiento
Apertura de puertas	Sin manijas
Voltaje	115V – 60 Hz

PODS

- Fábrica de hielo
- Filtro de agua
- Filtro de carbón
- Huevera

***Algunas imágenes son referenciales para fines ilustrativos.

DRIJA

BLACK-23

1 AÑO GARANTÍA

DR

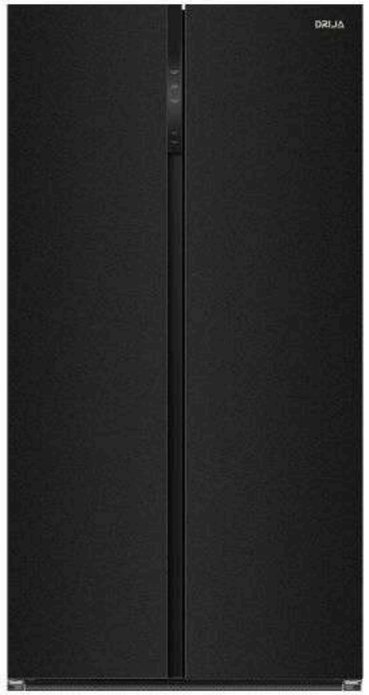

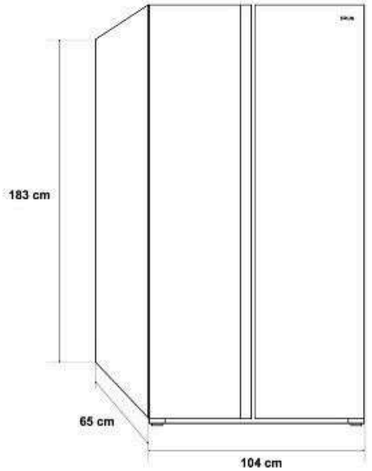

10 AÑOS DE GARANTÍA EN EL COMPRESOR | YEARS COMPRESSOR WARRANTY INVERTER

USAMOS GAS REFRIGERANTE R600a
Reduce la huella de carbono y es amiente ecológico

BLACK-23

POD

Más espacio

Mayor capacidad ofrece más flexibilidad para almacenar. Con espacio abundante, los alimentos se conservan mejor gracias a la óptima circulación de aire.

Ultra Fast Cooling

Enfría rápidamente las compras, asegurando bebidas heladas y alimentos frescos, preservando su sabor, textura y nutrientes de manera eficaz.

6 Gavetas para gran almacenamiento

Adapta el espacio a tus necesidades con bandejas ajustable permite reorganizar los alimentos, facilitando el almacenamiento de productos grandes o de forma irregular.

Control de temperatura digital

Ajusta la temperatura de tu equipo fácilmente con el panel digital intuitivo, asegurando un ambiente óptimo para conservar tus alimentos por más tiempo.

Bandejas de vidrio templado

Las bandejas de vidrio templado ofrecen alta resistencia al peso y a los impactos, brindando una superficie estable, fácil de limpiar y segura para organizar tus alimentos.

Fácil limpieza

Su superficie no porosa evita la absorción de líquidos y residuos, previniendo manchas y bacterias. Con un simple paño, tu refrigeradora se verá impecable, ahorrando tiempo y esfuerzo.

spec.

Capacidad	23 P3 | 643L
Material	Vidrio templado | espejo negro
Dimensiones (cm) (An. x Prof. x Alt.)	104 x 65 x 183
Compresor	Inverter
Enfriamiento	Multi zona de enfriamiento
Apertura de puertas	Sin manijas
Voltaje	115V – 60 Hz

PODS

- Filtro de carbón.
- Bandeja de hielo.
- Huevera.

***Algunas imágenes son referenciales para fines ilustrativos.

DRIJA

EOL

MIRROR

1 AÑO GARANTÍA

DR

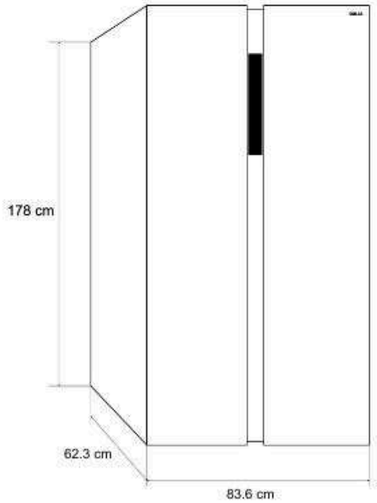

10 AÑOS DE GARANTÍA YEARS COMPRESSOR WARRANTY INVERTER

USAMOS GAS REFRIGERANTE R600a

MIRROR

POD

Bandejas de vidrio templado

Las bandejas de vidrio templado ofrecen alta resistencia al peso y a los impactos, brindando una superficie estable, fácil de limpiar y segura para organizar tus alimentos.

Fabricador de hielo giratorio (manual)

Permite liberar los cubos de hielo con un simple giro, sin necesidad de moldes ni conexiones eléctricas, y con un diseño compacto que optimiza el espacio interior de la nevera.

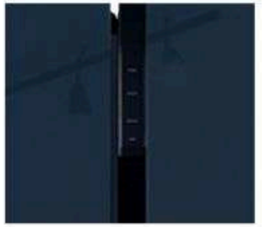

Control de temperatura digital

Ajusta la temperatura de tu equipo fácilmente con el panel digital intuitivo, asegurando un ambiente óptimo para conservar tus alimentos por más tiempo.

Fácil limpieza

Su superficie no porosa evita la absorción de líquidos y residuos, previniendo manchas y bacterias. Con un simple paño, tu refrigeradora se verá impecable, ahorrando tiempo y esfuerzo.

Filtro de carbón

Neutraliza los malos olores y mantiene el interior del refrigerador limpio y libre de contaminantes, conservando mejor el sabor y frescura de tus alimentos.

Alarma de puerta abierta

Evita pérdidas de frío y consumo innecesario de energía: si la puerta permanece abierta por más de un minuto, el sistema de alarma te avisa para que la cierres a tiempo.

spec.

Capacidad	15.6 P3 | 441 L
Material	Vidrio templado| espejo azul
Dimensiones (cm) (An. x Prof. x Alt.)	83.6x 62.3 x 178
Compresor	Inverter
Enfriamiento	Turbo - Express
Apertura de puertas	Sin manijas
Voltaje	115V – 60 Hz

PODs

- Huevera
- Ahorro de energía y reducción de ruido.
- Sello de puerta fácil de remover y limpiar.

***Algunas imágenes son referenciales para fines ilustrativos.

DRIJA

EOL

MIRROR-18

1 AÑO GARANTÍA

DR

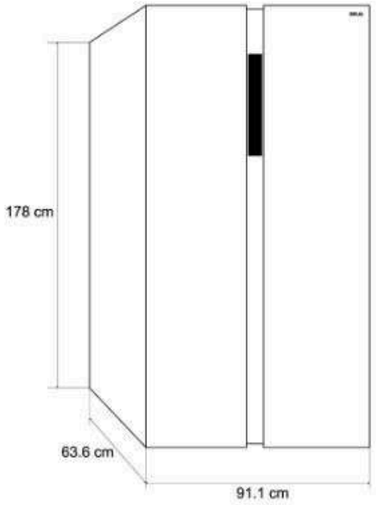

10 AÑOS DE GARANTÍA COMPRESOR INVERTER

USAMOS GAS REFRIGERANTE R600a

MIRROR-18

POD

Bandejas de vidrio templado

Las bandejas de vidrio templado ofrecen alta resistencia al peso y a los impactos, brindando una superficie estable, fácil de limpiar y segura para organizar tus alimentos.

Fabricador de hielo giratorio (manual)

Permite liberar los cubos de hielo con un simple giro, sin necesidad de moldes ni conexiones eléctricas, y con un diseño compacto que optimiza el espacio interior de la nevera.

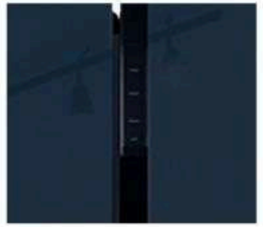

Control de temperatura digital

Ajusta la temperatura de tu equipo fácilmente con el panel digital intuitivo, asegurando un ambiente óptimo para conservar tus alimentos por más tiempo.

Fácil limpieza

Su superficie no porosa evita la absorción de líquidos y residuos, previniendo manchas y bacterias. Con un simple paño, tu refrigeradora se verá impecable, ahorrando tiempo y esfuerzo.

Filtro de carbón

Neutraliza los malos olores y mantiene el interior del refrigerador limpio y libre de contaminantes, conservando mejor el sabor y frescura de tus alimentos.

Alarma de puerta abierta

Evita pérdidas de frío y consumo innecesario de energía: si la puerta permanece abierta por más de un minuto, el sistema de alarma te avisa para que la cierres a tiempo.

spec.

Capacidad	17.7 P3 | 500 L
Material	Vidrio templado | espejo negro
Dimensiones (cm) (An. x Prof. x Alt.)	91.1 x 63.6 x 178
Compresor	Inverter
Enfriamiento	Turbo - Express
Apertura de puertas	Sin manijas
Voltaje	115V – 60 Hz

PODS

- Huevera
- Ahorro de energía y reducción de ruido.
- Sello de puerta fácil de remover y limpiar.

***Algunas imágenes son referenciales para fines ilustrativos.

DRIJA

EOL

MIRROR-20CFAH

1 AÑO GARANTÍA

DR

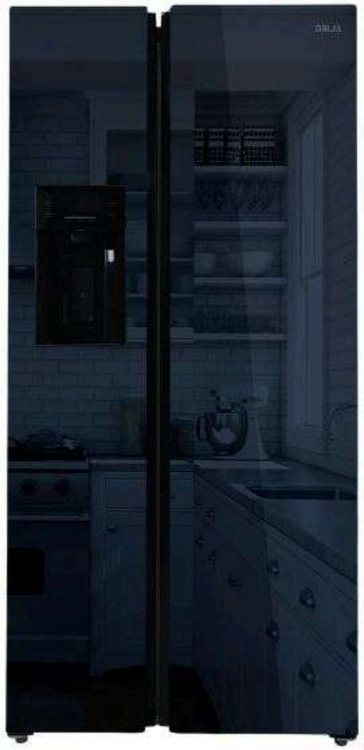

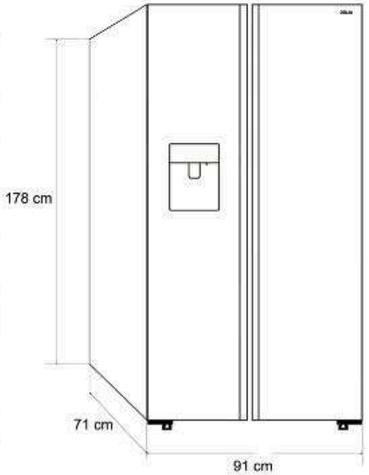

10 AÑOS DE GARANTÍA COMPRESOR WARRANTY YEARS INVERTER

USAMOS GAS REFRIGERANTE R600a

MIRROR-20CFAH

POD

Más espacio

Mayor capacidad ofrece más flexibilidad para almacenar. Con espacio abundante, los alimentos se conservan mejor gracias a la óptima circulación de aire.

Ultra Fast Cooling

Enfría rápidamente las compras, asegurando bebidas heladas y alimentos frescos, preservando su sabor, textura y nutrientes de manera eficaz.

Fábrica de hielo

Disfruta de más hielo con la fábrica de hielo en la puerta; siempre tendrás suficiente.

Dispensador de agua y hielo

- Cubos de hielo al instante.
- Hielo picado para bebidas perfectas.
- Agua fría y purificada al instante.

Bandejas de vidrio templado

Las bandejas de vidrio templado ofrecen alta resistencia al peso y a los impactos, brindando una superficie estable, fácil de limpiar y segura para organizar tus alimentos.

Fácil limpieza

Su superficie no porosa evita la absorción de líquidos y residuos, previniendo manchas y bacterias. Con un simple paño, tu refrigeradora se verá impecable, ahorrando tiempo y esfuerzo.

spec.

Capacidad	20 P3 | 566 L
Material	Vidrio templado | espejo azul
Dimensiones (cm) (An. x Prof. x Alt.)	91 x 71 x 178
Compresor	Inverter
Enfriamiento	Multi zona de enfriamiento
Apertura de puertas	Sin manijas
Voltaje	115V – 60 Hz

PODS

- Filtro de carbón.
- Huevera.

***Algunas imágenes son referenciales para fines ilustrativos.

DRIJA

EOL

WHITE-23

1 AÑO GARANTÍA

DR

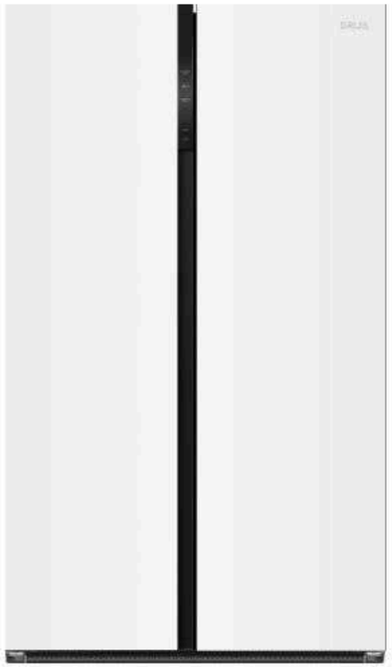

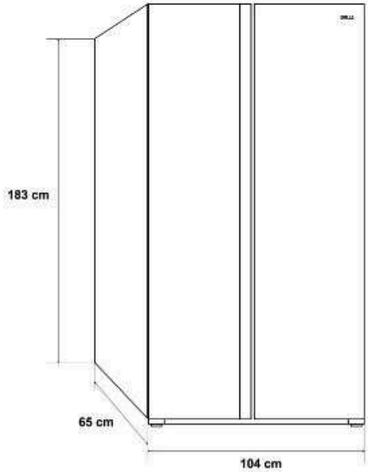

10 AÑOS DE GARANTÍA YEARS INVERTER

USAMOS GAS REFRIGERANTE R600a

WHITE-23

POD

Más espacio

Mayor capacidad ofrece más flexibilidad para almacenar. Con espacio abundante, los alimentos se conservan mejor gracias a la óptima circulación de aire.

Ultra Fast Cooling

Enfría rápidamente las compras, asegurando bebidas heladas y alimentos frescos, preservando su sabor, textura y nutrientes de manera eficaz.

6 Gavetas para gran almacenamiento

Adapta el espacio a tus necesidades con bandejas ajustable permite reorganizar los alimentos, facilitando el almacenamiento de productos grandes o de forma irregular.

Control de temperatura digital

Ajusta la temperatura de tu equipo fácilmente con el panel digital intuitivo, asegurando un ambiente óptimo para conservar tus alimentos por más tiempo.

Bandejas de vidrio templado

Las bandejas de vidrio templado ofrecen alta resistencia al peso y a los impactos, brindando una superficie estable, fácil de limpiar y segura para organizar tus alimentos.

Fácil limpieza

Su superficie no porosa evita la absorción de líquidos y residuos, previniendo manchas y bacterias. Con un simple paño, tu refrigeradora se verá impecable, ahorrando tiempo y esfuerzo.

spec.

Capacidad	23 P3| 643 L
Material	Vidrio templado| panel Blanco
Dimensiones (cm) (An. x Prof. x Alt.)	104 x 65 x 183
Compresor	Inverter
Enfriamiento	Multi zona de enfriamiento
Apertura de puertas	Sin manijas
Voltaje	115V – 60 Hz

PODS

- Filtro de carbón.
- Bandeja de hielo.
- Huevera.

***Algunas imágenes son referenciales para fines ilustrativos.

DRIJA

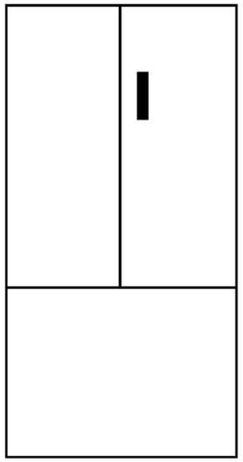

REFRIGERADORAS
FRENCH DOOR

- GLASS-B 18FD4P
- GLASS-B 18CD4P
- DARK- I 18FD4P
- DARK-I 18CD4P
- INOX-18D3P
- INOX-20D3P
- INOX-18D4P
- BLACK-18D4P
- MIRROR-18D4P

DRIJA

NEW 2026

Diseño empotrable

GLASS-B 18CD4P

1 AÑO GARANTÍA

DR

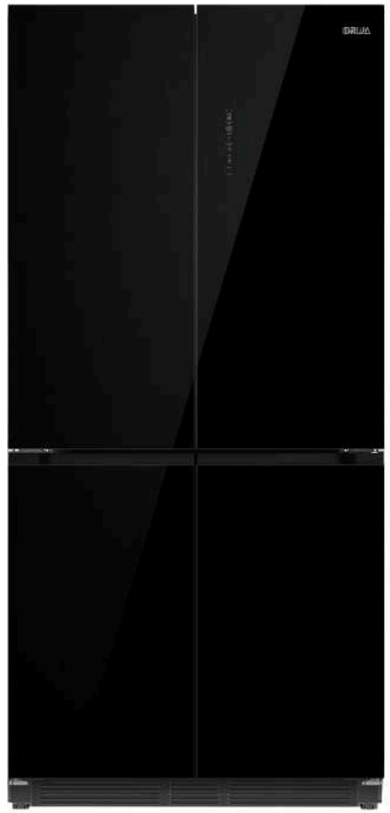

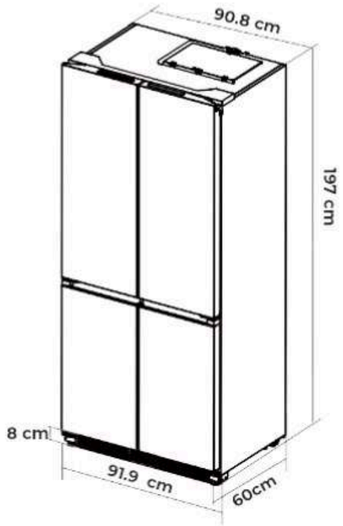

10 AÑOS DE GARANTÍA | YEARS COMPRESSOR WARRANTY INVERTER

USAMOS GAS REFRIGERANTE R600a

GLASS-B 18CD4P

POD

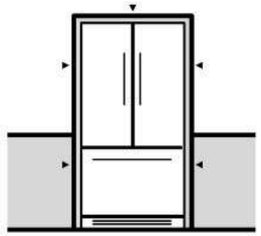

Diseño empotrable

Estética moderna y funcional que se adapta perfectamente a tu cocina, optimizando el espacio disponible.

SMART FRESHNESS

Incorpora una placa metálica retiene el frío y acelera la recuperación de temperatura después de abrir la puerta.

MOIST ZONE

Control de humedad con sistema de retención que prolonga la frescura de frutas y vegetales.

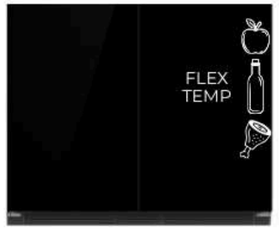

FLEX TEMP

Controla la temperatura según tus necesidades con tres modos:

- Bebidas (0 °C)
- Carne (-4 °C)
- Frutas (4 °C)

Congelador de doble puerta, 3 niveles y 6 compartimentos

Para almacenar los alimentos congelados de forma ordenada, optimizando el espacio y facilitando el acceso a todo.

PURE SPACE

Desodorizante con carbón activado ubicado en el congelador, que purifica el aire interior y ayuda a mantener un ambiente más limpio y libre de olores.

spec.

Capacidad	18.4 P3 | 522L
Material	Vidrio negro | Bandejas de vidrio templado 6mm
Dimensiones (cm) (An. x Prof. x Alt.)	91.9 x 60 x 197
Compresor	Inverter
Enfriamiento	Turbo - Express
Apertura de puertas	Sin manillas
Potencia	130 W
Voltaje	115V – 60 Hz

Otros

- Iluminación LED.
- Control digital.
- 3 Filtros de Carbón activo.
- Módulo de retención de humedad

***Algunas imágenes son referenciales para fines ilustrativos.

DRIJA

NEW 2026

Diseño empotrable

DARK- I 18CD4P

1 AÑO GARANTÍA

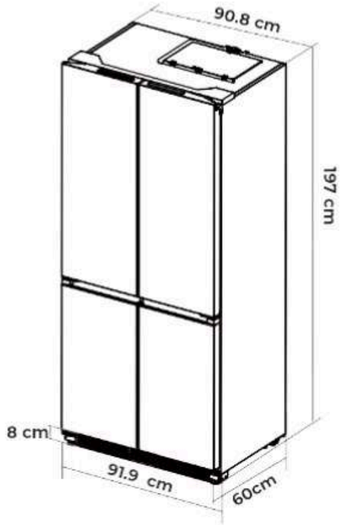

10 AÑOS DE GARANTÍA | YEARS COMPRESSOR WARRANTY INVERTER

USAMOS GAS REFRIGERANTE R600a

DARK-I 18CD4P

POD

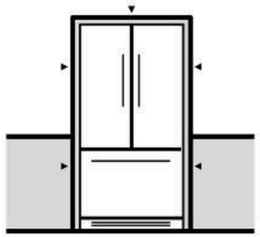

Diseño empotrable

Estética moderna y funcional que se adapta perfectamente a tu cocina, optimizando el espacio disponible.

SMART FRESHNESS

Incorpora una placa metálica retiene el frío y acelera la recuperación de temperatura después de abrir la puerta.

MOIST ZONE

Control de humedad con sistema de retención que prolonga la frescura de frutas y vegetales.

FLEX TEMP

Controla la temperatura según tus necesidades con tres modos:

- Bebidas (0 °C)
- Carne (-4 °C)
- Frutas (4 °C)

PURE SPACE

Desodorizante con carbón activado ubicado en el congelador, que purifica el aire interior y ayuda a mantener un ambiente más limpio y libre de olores.

CLEAN TOUCH

Minimiza la visibilidad de huellas y manchas, manteniendo la superficie limpia por más tiempo y facilitando su mantenimiento. Perfecto para quienes desean elegancia y practicidad en la cocina.

spec.

Capacidad	18.4 P3 | 522L
Material	Acero negro pulido mate | Bandejas de vidrio templado 6mm
Dimensiones (cm) (An. x Prof. x Alt.)	91.9 x 60 x 197
Compresor	Inverter
Enfriamiento	Turbo - Express
Apertura de puertas	Sin manillas
Potencia	130 W
Voltaje	115V – 60 Hz

Otros

- Iluminación LED.
- Control digital.
- 3 Filtros de Carbón activo
- Módulo de retención de humedad

***Algunas imágenes son referenciales para fines ilustrativos.

DRIJA

NEW 2026

Diseño empotrable

GLASS-B 18FD4P

1 AÑO GARANTÍA

DR

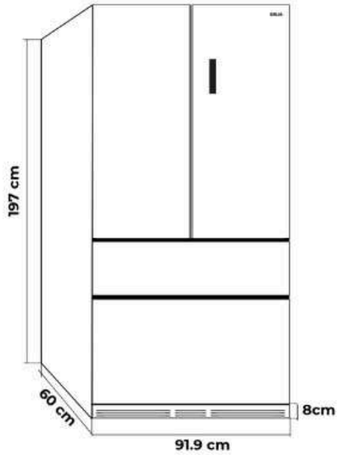

10 AÑOS DE GARANTÍA | YEARS COMPRESSOR WARRANTY
INVERTER

USAMOS GAS REFRIGERANTE R600a

GLASS-B 18FD4P

POD

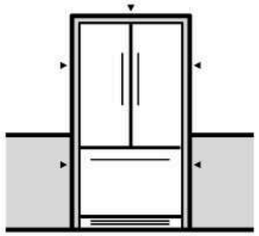

Diseño empotrable

Estética moderna y funcional que se adapta perfectamente a tu cocina, optimizando el espacio disponible.

SMART FRESHNESS

Incorpora una placa metálica retiene el frío y acelera la recuperación de temperatura después de abrir la puerta.

MOIST ZONE

Control de humedad con sistema de retención que prolonga la frescura de frutas y vegetales.

FLEX TEMP

Controla la temperatura según tus necesidades con tres modos:

- Bebidas (0 °C)
- Carne (-4 °C)
- Frutas (4 °C)

Dos gavetas con temperatura uniforme

Gaveta superior con cesta extraíble para mejor organización. Compartimento inferior con dos bandejas espaciosas, incluyendo una de fácil acceso.

PURE SPACE

Desodorizante con carbón activado ubicado en el congelador, que purifica el aire interior y ayuda a mantener un ambiente más limpio y libre de olores.

spec.

Capacidad	18.1 P3 | 520L
Material	Vidrio Negro | Bandejas de vidrio templado de 6mm
Dimensiones (cm) (An. x Prof. x Alt.)	91.9 x 60 x 197
Compresor	Inverter
Enfriamiento	Ultra fast Cooling
Apertura de puertas	Sin manillas
Potencia	120 W
Voltaje	115V – 60 Hz

Otros

- Iluminación LED.
- Control digital.
- 2 Filtros de Carbón activo.
- Módulo de retención de humedad

***Algunas imágenes son referenciales para fines ilustrativos.

DRIJA

NEW 2026

Diseño empotrable

DARK- I 18FD4P

1 AÑO GARANTÍA

DR

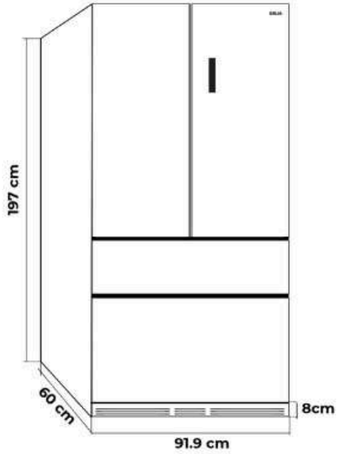

10 AÑOS DE GARANTÍA | YEARS COMPRESSOR WARRANTY INVERTER

USAMOS GAS REFRIGERANTE R600a

DARK- I 18FD4P

POD

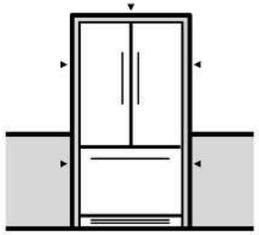

Diseño empotrable

Estética moderna y funcional que se adapta perfectamente a tu cocina, optimizando el espacio disponible.

SMART FRESHNESS

Incorpora una placa metálica retiene el frío y acelera la recuperación de temperatura después de abrir la puerta.

MOIST ZONE

Control de humedad con sistema de retención que prolonga la frescura de frutas y vegetales.

FLEX TEMP

Controla la temperatura según tus necesidades con tres modos:

- Bebidas (0 °C)
- Carne (-4 °C)
- Frutas (4 °C)

Dos gavetas con temperatura uniforme

Gaveta superior con cesta extraíble para mejor organización. Compartimento inferior con dos bandejas espaciosas, incluyendo una de fácil acceso.

CLEAN TOUCH

Minimiza la visibilidad de huellas y manchas, manteniendo la superficie limpia por más tiempo y facilitando su mantenimiento. Perfecto para quienes desean elegancia y practicidad en la cocina.

spec.

Capacidad	18.1 P3 | 520L
Material	Acero negro pulido mate | Bandejas de vidrio templado 6mm
Dimensiones (cm) (An. x Prof. x Alt.)	91.9 x 60 x 197
Compresor	Inverter
Enfriamiento	Ultra fast Cooling
Apertura de puertas	Sin manillas
Potencia	120 W
Voltaje	115V – 60 Hz

Otros

- Iluminación LED.
- Control digital.
- 2 Filtros de Carbón activo.
- Módulo de retención de humedad.
- Pure space

***Algunas imágenes son referenciales para fines ilustrativos.

DRIJA

BLACK-19D4P

1 AÑO GARANTÍA

DR

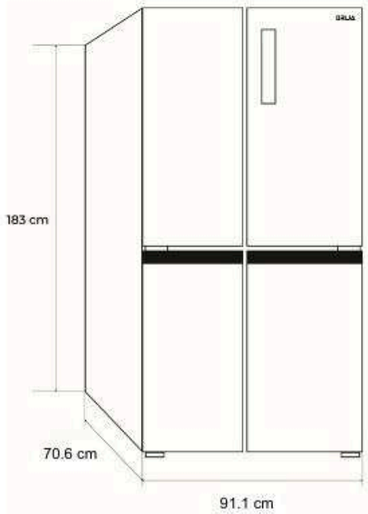

10 AÑOS DE GARANTÍA INVERTER

USAMOS GAS REFRIGERANTE R600a

POD

Más espacio

Mayor capacidad ofrece más flexibilidad para almacenar. Con espacio abundante, los alimentos se conservan mejor gracias a la óptima circulación de aire.

Ultra Fast Cooling

Enfría rápidamente las compras, asegurando bebidas heladas y alimentos frescos, preservando su sabor, textura y nutrientes de manera eficaz.

Bandejas de vidrio templado

Las bandejas de vidrio templado ofrecen alta resistencia al peso y a los impactos, brindando una superficie estable, fácil de limpiar y segura para organizar tus alimentos.

3 Niveles Doble puerta en congelador, 6 espacios de almacenamiento

Para almacenar los alimentos congelados de forma ordenada, optimizando el espacio y facilitando el acceso a todo.

Control de temperatura digital

Ajusta la temperatura exacta de tu equipo con solo un toque, gracias al panel digital fácil de usar.

Fácil Limpieza

Su superficie no porosa evita la absorción de líquidos y residuos, previniendo manchas y bacterias. Con un simple paño, tu refrigeradora se verá impecable, ahorrando tiempo y esfuerzo.

spec.

Capacidad	17.9 P3 | 508L
Material	Vidrio negro
Dimensiones (cm) (An. x Prof. x Alt.)	91.1 x 70.6 x 183
Compresor	Inverter
Enfriamiento	Turbo - Express
Apertura de puertas	Sin manijas
Voltaje	115V – 60 Hz

PODS

- Filtro de carbón.
- Huevera.
- Iluminación LED.

***Algunas imágenes son referenciales para fines ilustrativos.

DRIJA

EOL

INOX-18D3P

1 AÑO GARANTÍA

DR

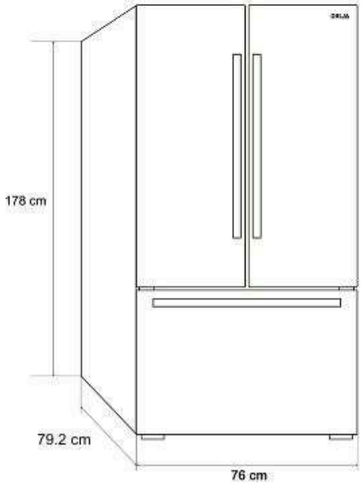

10 AÑOS DE GARANTÍA YEARS COMPRESSOR WARRANTY INVERTER

USAMOS GAS REFRIGERANTE R600a

Reduce la huella de carbono y alimenta el futuro

INOX-18D3P

POD

Más espacio

Mayor capacidad ofrece más flexibilidad para almacenar. Con espacio abundante, los alimentos se conservan mejor gracias a la óptima circulación de aire.

Iluminación LED

Luz eficiente que ilumina todo el refrigerador, facilitando la localización de alimentos .

Bandejas de vidrio templado

Las bandejas de vidrio templado ofrecen alta resistencia al peso y a los impactos, brindando una superficie estable, fácil de limpiar y segura para organizar tus alimentos.

Bandeja de congelador ajustable

La bandeja de congelador ajustable permite reorganizar o retirar niveles según el tamaño de los alimentos, facilitando el almacenamiento de productos grandes o de forma irregular.

Filtro de carbón

Neutraliza los malos olores y mantiene el interior del refrigerador limpio y libre de contaminantes, conservando mejor el sabor y frescura de tus alimentos.

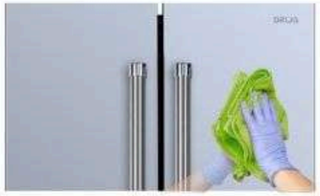

Fácil limpieza

Su superficie no porosa evita la absorción de líquidos y residuos, previniendo manchas y bacterias. Con un simple paño, tu refrigeradora se verá impecable, ahorrando tiempo y esfuerzo.

spec.

Capacidad	18 P3 | 509L
Material	Acero inoxidable
Dimensiones (cm) (An. x Prof. x Alt.)	76 x 178 x 79.2 x 178
Compresor	Inverter
Enfriamiento	Ultra fast Cooling
Apertura de puertas	con manijas
Voltaje	115V – 60 Hz

PODS

- Multizona de refrigeramiento.
- Huevera.

***Algunas imágenes son referenciales para fines ilustrativos.

DRIJA

INOX-20D3P

INOX-20D3P

1 AÑO GARANTÍA

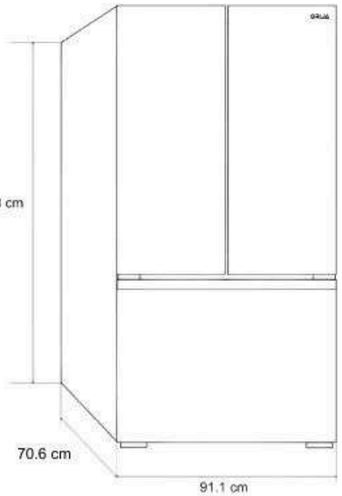

10 AÑOS DE GARANTÍA EN EL COMPRESOR / YEARS COMPRESSOR WARRANTY INVERTER

UL

USAMOS GAS REFRIGERANTE R600a

POD

Más espacio

Mayor capacidad ofrece más flexibilidad para almacenar. Con espacio abundante, los alimentos se conservan mejor gracias a la óptima circulación de aire.

Ultra Fast Cooling

Enfría rápidamente las compras, asegurando bebidas heladas y alimentos frescos, preservando su sabor, textura y nutrientes de manera eficaz.

Gaveta con ajuste de húmedad

Te brinda el control perfecto sobre el ambiente de almacenamiento para tus frutas y verduras. Ajusta el nivel de humedad para crear las condiciones óptimas que cada tipo de alimento necesita

Dos niveles en el congelador

Te permite separar y organizar tus alimentos congelados de manera eficiente, evitando el desorden y facilitando la localización de cada artículo

Control de Temperatura Digital

No solo te permite ajustar la temperatura de tu refrigeradora con exactitud al grado deseado, sino que también te ofrece una visualización clara e intuitiva de las condiciones internas.

Clean Touch

Tratamiento especial para acero inoxidable mate pulido que minimiza la visibilidad de huellas y manchas, manteniendo la superficie limpia por más tiempo y facilitando su mantenimiento. Perfecto para quienes desean elegancia y practicidad en la cocina.

spec.

Capacidad	20 P3 | 508L
Material	Acero inoxidable pulido mate
Dimensiones (cm) (An. x Prof. x Alt.)	91.1x 70.6 x 183
Compresor	Inverter
Enfriamiento	Ultra fast Cooling
Apertura de puertas	Sin manijas
Voltaje	115V – 60 Hz

PODS

- Filtro de carbón.
- Huevera.
- Iluminación LED.

***Algunas imágenes son referenciales para fines ilustrativos.

DRIJA

BLACK-18D4P

BLACK-18D4P

1 AÑO GARANTÍA

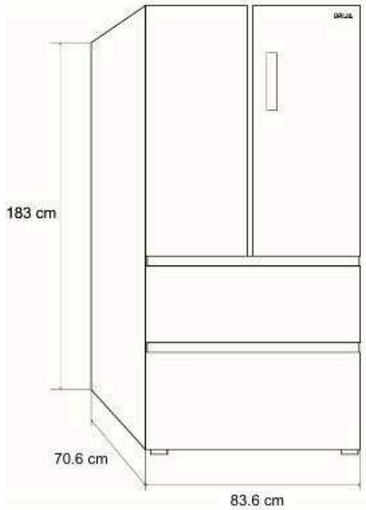

10 AÑOS DE GARANTÍA INVERTER

USAMOS GAS REFRIGERANTE R600a

POD

Más espacio

Mayor capacidad ofrece más flexibilidad para almacenar. Con espacio abundante, los alimentos se conservan mejor gracias a la óptima circulación de aire.

Ultra Fast Cooling

Enfría rápidamente las compras, asegurando bebidas heladas y alimentos frescos, preservando su sabor, textura y nutrientes de manera eficaz.

Gavetas para gran almacenamiento

Las gavetas de gran capacidad te permiten almacenar frutas, verduras y alimentos voluminosos de forma ordenada, maximizando el espacio útil del refrigerador.

Doble gaveta de congelación

Gaveta adicional del congelador, perfecta para organizar mejor los alimentos congelados y almacenar grandes volúmenes sin sacrificar orden ni accesibilidad.

Filtro de carbón

Neutraliza los malos olores y mantiene el interior del refrigerador limpio y libre de contaminantes, conservando mejor el sabor y frescura de tus alimentos.

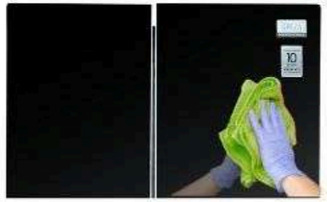

Fácil Limpieza

Su superficie no porosa evita la absorción de líquidos y residuos, previniendo manchas y bacterias. Con un simple paño, tu refrigeradora se verá impecable, ahorrando tiempo y esfuerzo.

spec.

Capacidad	18 P3 | 506L
Material	Vidrio templado | Espejo negro
Dimensiones (cm) (An. x Prof. x Alt.)	83.6 x 70.6 x 183
Compresor	Inverter
Enfriamiento	Ultra fast Cooling
Apertura de puertas	Sin manijas
Voltaje	115V – 60 Hz

PODS

- Huevera.
- Iluminación LED.

***Algunas imágenes son referenciales para fines ilustrativos.

DRIJA

INOX-18D4P

1 AÑO GARANTÍA

DR

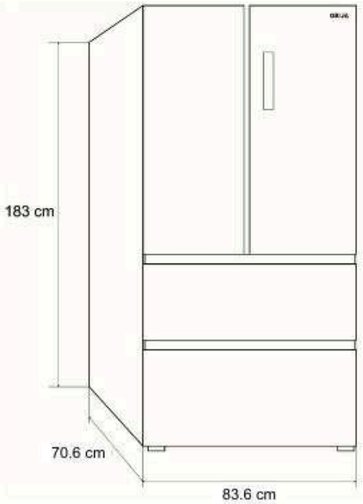

10 AÑOS DE GARANTÍA YEARS COMPRESSOR WARRANTY INVERTER

UL

USAMOS GAS REFRIGERANTE R600a

POD

Más espacio

Mayor capacidad ofrece más flexibilidad para almacenar. Con espacio abundante, los alimentos se conservan mejor gracias a la óptima circulación de aire.

Ultra Fast Cooling

Enfría rápidamente las compras, asegurando bebidas heladas y alimentos frescos, preservando su sabor, textura y nutrientes de manera eficaz.

Gavetas para gran almacenamiento

Las gavetas de gran capacidad te permiten almacenar frutas, verduras y alimentos voluminosos de forma ordenada, maximizando el espacio útil del refrigerador.

Doble gaveta de congelación

Gaveta adicional del congelador, perfecta para organizar mejor los alimentos congelados y almacenar grandes volúmenes sin sacrificar orden ni accesibilidad.

Filtro de carbón

Neutraliza los malos olores y mantiene el interior del refrigerador limpio y libre de contaminantes, conservando mejor el sabor y frescura de tus alimentos.

Fácil limpieza

Su superficie no porosa evita la absorción de líquidos y residuos, previniendo manchas y bacterias. Con un simple paño, tu refrigeradora se verá impecable, ahorrando tiempo y esfuerzo.

spec.

Capacidad	18 P3 | 506L
Material	Acero Inoxidable
Dimensiones (cm) (An. x Prof. x Alt.)	83.6 x 70.6 x 183
Compresor	Inverter
Enfriamiento	Ultra fast Cooling
Apertura de puertas	Sin manijas
Voltaje	115V – 60 Hz

PODS

- Multizona de refrigeramiento
- Huevera
- Iluminación LED

***Algunas imágenes son referenciales para fines ilustrativos.

DRIJA

EOL

MIRROR-18D4P

1 AÑO GARANTÍA

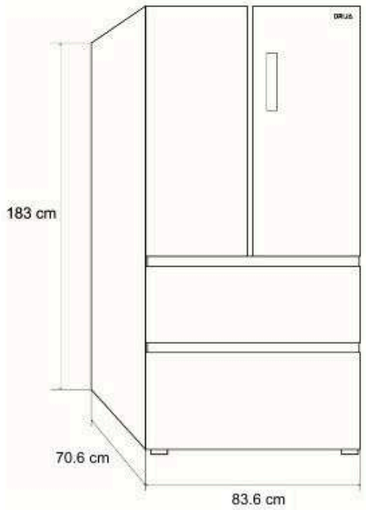

10 AÑOS DE GARANTÍA INVERTER

USAMOS GAS REFRIGERANTE R600a

MIRROR-18D4P

POD

Más espacio

Mayor capacidad ofrece más flexibilidad para almacenar. Con espacio abundante, los alimentos se conservan mejor gracias a la óptima circulación de aire.

Ultra Fast Cooling

Enfría rápidamente las compras, asegurando bebidas heladas y alimentos frescos, preservando su sabor, textura y nutrientes de manera eficaz.

Gavetas para gran almacenamiento

Las gavetas de gran capacidad te permiten almacenar frutas, verduras y alimentos voluminosos de forma ordenada, maximizando el espacio útil del refrigerador.

Doble gaveta de congelación

Gaveta adicional del congelador, perfecta para organizar mejor los alimentos congelados y almacenar grandes volúmenes sin sacrificar orden ni accesibilidad.

Filtro de carbón

Neutraliza los malos olores y mantiene el interior del refrigerador limpio y libre de contaminantes, conservando mejor el sabor y frescura de tus alimentos.

Fácil Limpieza

Su superficie no porosa evita la absorción de líquidos y residuos, previniendo manchas y bacterias. Con un simple paño, tu refrigeradora se verá impecable, ahorrando tiempo y esfuerzo.

spec.

Capacidad	18 P3 | 506L
Material	Vidrio templado | espejo azul
Dimensiones (cm) (An. x Prof. x Alt.)	83.6 x 70.6 x 183
Compresor	Inverter
Enfriamiento	Ultra fast Cooling
Apertura de puertas	Sin manijas
Voltaje	115V – 60 Hz

PODS

- Multizona de refrigeramiento.
- Huevera.
- Iluminación LED.

***Algunas imágenes son referenciales para fines ilustrativos.

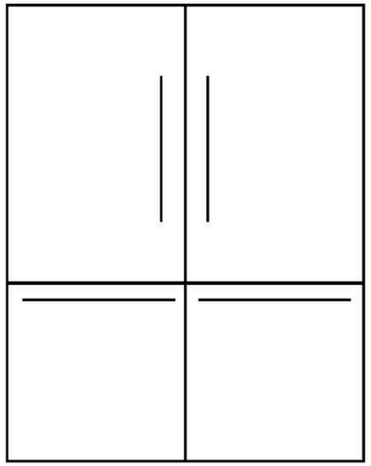

REFRIGERADORAS
TWIIN

- 36D4PD
- 36D4PIFH

DRIJA

TWIN 36D4PD | 36D4PIFH

1 AÑO GARANTÍA

DR

10 AÑOS DE GARANTÍA | YEARS COMPRESSOR WARRANTY INVERTER

UL

USAMOS GAS REFRIGERANTE R600a

TWIN 36D4PD | 36D4PIFH

POD

Más espacio

Mayor capacidad ofrece más flexibilidad para almacenar. Con espacio abundante, los alimentos se conservan mejor gracias a la óptima circulación de aire.

Ultra Fast Cooling

Enfría rápidamente las compras, asegurando bebidas heladas y alimentos frescos, preservando su sabor, textura y nutrientes de manera eficaz.

Bandejas de vidrio templado

Su resistencia soporta el peso de tus productos sin deformarse ni romperse. Además, su superficie lisa y no porosa permite una limpieza rápida y eficiente.

Fácil de limpiar

Su superficie no porosa previene manchas y bacterias, manteniéndola impecable con solo un paño.

Control de temperatura digital

Permite ajustar la temperatura con precisión y ofrece una visualización clara de las condiciones internas.

Fábrica de hielo

Esta refrigeradora cuenta con una potente fábrica de hielo que produce hasta 1800 gramos al día.

spec.

Capacidad	18 P3| 509L derecho 18 P3| 509L izquierdo
Material	Acero inoxidable
Dimensiones (cm) (An. x Prof. x Alt.)	75.9 x 81.1 x 178 derecho 75.9 x 81.1 x 178 izquierdo
Compresor	Inverter
Enfriamiento	Ultra fast Cooling
Apertura de puertas	Con manijas
Voltaje	115V – 60 Hz

PODS

- Filtros de carbón.
- Incluye Kit de Goma decorativa

***Algunas imágenes son referenciales para fines ilustrativos.

CALENTADORES DE AGUA

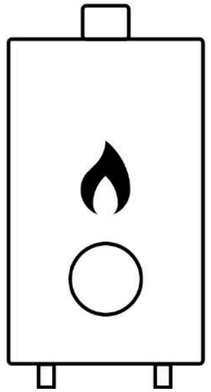

GAS

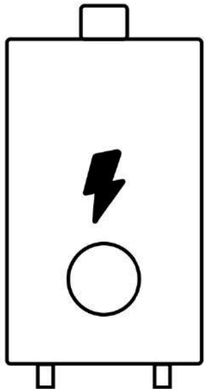

ELÉCTRICOS

DRIJA

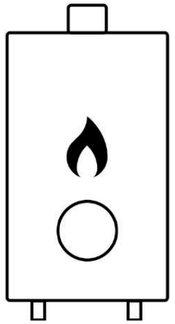

CALENTADORES
A GAS

- CLT10L BLACK
- CLT13L BLACK
- CLT17L BLACK
- CLT21L BLACK
- CLT13L
- CLT17L
- CLT21L

DRIJA

CLT10L BLACK

2 AÑOS GARANTÍA

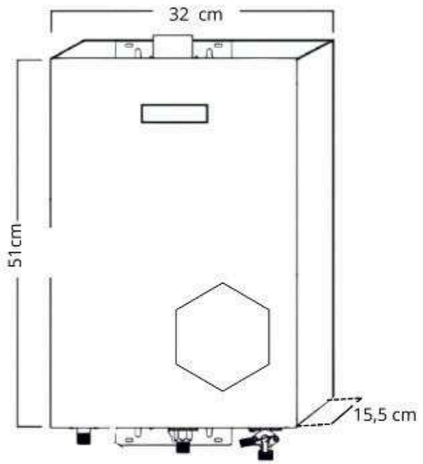

CLT10L 51 cm× 32 cm × 15.5 cm

¿Qué incluye?

- Kit de instalación básico, que puede contener:
  - Conectores para entrada y salida de agua.
  - Sensor de llama.
  - Ventilador de refrescamiento.

CLT10L BLACK

POD

Agua caliente en segundos

El sistema de calentamiento instantáneo elimina la necesidad de precalentamiento, proporcionando agua caliente al momento de activarlo.

Flujo de agua ajustable

Permite regular el volumen de agua según la necesidad del usuario, facilitando el equilibrio entre caudal y temperatura.

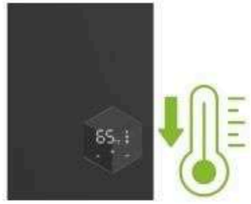

Modo ECO integrado

Activa con un solo toque una temperatura predefinida de 40 °C, brindando un uso más práctico y un uso eficiente del gas.

Pantalla LED

Visualiza y ajusta fácilmente la temperatura desde su moderna pantalla LED táctil, intuitiva y elegante.

Protección ante fallos de llama

Sistema de seguridad que detecta fallas en la llama y corta el suministro para protegerte a ti y a tu hogar.

Sistema de protección con autodiagnóstico

Monitorea el funcionamiento del equipo y muestra códigos de error para una operación más segura y controlada.

spec.

Modelo	CLTE10L BLACK
Dimensiones (cm) (An. x Prof. x Alt.)	51 × 32 × 15.5
Color	Negro
Tipo	Gas
Capacidad de agua	10 L/min
Potencia de agua	0.015 – 0.8 MPa
Rango temp	35°C – 65°C
Eficiencia térmica	84%
Control	Digital
Peso	8 kg
Potencia	20 kw
Voltaje	110V / 60Hz
Garantía	5 años ventilador

***Algunas imágenes son referenciales para fines ilustrativos.

DRIJA

CLT13L BLACK

2 AÑOS GARANTÍA

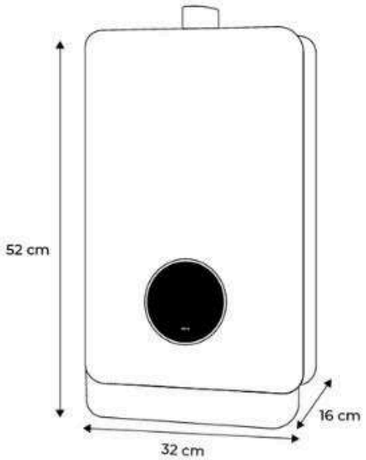

CLT13L BLACK 52 cm× 32 cm × 16 cm

¿Qué incluye?

- Kit de instalación básico, que puede contener:
  - Conectores para entrada y salida de agua.
  - Sensor de llama.
  - Ventilador de refrescamiento.

CLT13L BLACK

POD

Agua caliente en segundos

El sistema de calentamiento instantáneo elimina la necesidad de precalentamiento, proporcionando agua caliente al momento de activarlo.

Flujo de agua ajustable

Permite regular el volumen de agua según la necesidad del usuario, facilitando el equilibrio entre caudal y temperatura.

Temperatura constante

El sistema termostático ajusta automáticamente el calentamiento para mantener una temperatura más estable durante el uso.

Función de memoria inteligente

El calentador guarda la última configuración utilizada, evitando ajustes repetitivos y brindando mayor comodidad cada vez que lo enciendes.

Protección ante fallos de llama

Sistema de seguridad que detecta fallas en la llama y corta el suministro para protegerte a ti y a tu hogar.

Sistema de protección con autodiagnóstico

Monitorea el funcionamiento del equipo y muestra códigos de error para una operación más segura y controlada.

spec.

Modelo	CLT13L BLACK
Color	Negro
Tipo	Gas
Capacidad de agua	13 L/min
Potencia de agua	0.015 – 0.8 MPa
Rango temp	35°C – 65°C
Eficiencia térmica	89%
Dimensiones (cm)	52 × 32 × 16
Control	Táctil
Peso	10 kg
Potencia	26kw
Voltaje	110V / 50Hz
Garantía	5 años ventilador

Pantalla LED

Visualiza y ajusta fácilmente la temperatura desde su moderna pantalla LED táctil, intuitiva y elegante.

***Algunas imágenes son referenciales para fines ilustrativos.

DRIJA

CLT17L BLACK

2 AÑOS GARANTÍA

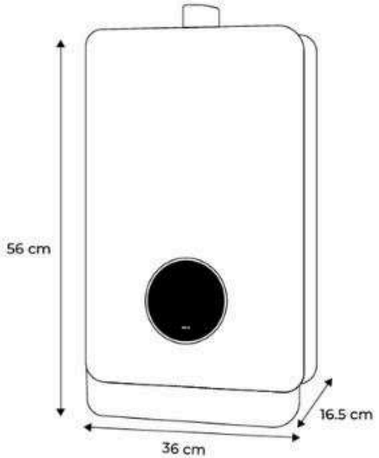

CLT17L BLACK 56 cm× 36 cm × 16.5 cm

¿Qué incluye?

- Kit de instalación básico, que puede contener:
  - Conectores para entrada y salida de agua.
  - Sensor de llama.
  - Ventilador de refrescamiento.

CLT17L BLACK

POD

Agua caliente en segundos

El sistema de calentamiento instantáneo elimina la necesidad de precalentamiento, proporcionando agua caliente al momento de activarlo.

Flujo de agua ajustable

Permite regular el volumen de agua según la necesidad del usuario, facilitando el equilibrio entre caudal y temperatura.

Temperatura constante

El sistema termostático ajusta automáticamente el calentamiento para mantener una temperatura más estable durante el uso.

Función de memoria inteligente

El calentador guarda la última configuración utilizada, evitando ajustes repetitivos y brindando mayor comodidad cada vez que lo enciendes.

Protección ante fallos de llama

Sistema de seguridad que detecta fallas en la llama y corta el suministro para protegerte a ti y a tu hogar.

Sistema de protección con autodiagnóstico

Monitorea el funcionamiento del equipo y muestra códigos de error para una operación más segura y controlada.

spec.

Modelo	CLT17L BLACK
Color	Negro
Tipo	Gas
Capacidad de agua	17 L/min
Potencia de agua	0.015 – 0.8 MPa
Rango temp	35°C – 65°C
Eficiencia térmica	89%
Dimensiones (cm)	56 × 36 × 16.5
Control	Digital
Peso	11 kg
Potencia	34kw
Voltaje	110V / 50Hz
Garantía	5 años ventilador

Pantalla LED

Visualiza y ajusta fácilmente la temperatura desde su moderna pantalla LED táctil, intuitiva y elegante.

***Algunas imágenes son referenciales para fines ilustrativos.

DRIJA

CLT21L BLACK

2 AÑOS GARANTÍA

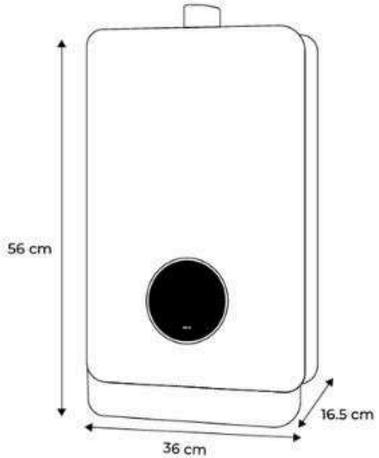

CLT21L BLACK 56 cm× 36 cm × 16.5 cm

¿Qué incluye?

- Kit de instalación básico, que puede contener:
  - Conectores para entrada y salida de agua.
  - Sensor de llama.
  - Ventilador de refrescamiento.

CLT21L BLACK

POD

Agua caliente en segundos

El sistema de calentamiento instantáneo elimina la necesidad de precalentamiento, proporcionando agua caliente al momento de activarlo.

Flujo de agua ajustable

Permite regular el volumen de agua según la necesidad del usuario, facilitando el equilibrio entre caudal y temperatura.

Temperatura constante

El sistema termostático ajusta automáticamente el calentamiento para mantener una temperatura más estable durante el uso.

Función de memoria inteligente

El calentador guarda la última configuración utilizada, evitando ajustes repetitivos y brindando mayor comodidad cada vez que lo enciendes.

Protección ante fallos de llama

Sistema de seguridad que detecta fallas en la llama y corta el suministro para protegerte a ti y a tu hogar.

Sistema de protección con autodiagnóstico

Monitorea el funcionamiento del equipo y muestra códigos de error para una operación más segura y controlada.

spec.

Modelo	CLT21L BLACK
Color	Negro
Tipo	Gas
Capacidad de agua	21 L/min
Potencia de agua	0.015 – 0.8 MPa
Rango temp	35°C – 65°C
Eficiencia térmica	89%
Dimensiones (cm)	56 × 36 × 16.5
Control	Digital
Peso	14kg
Potencia	42kw
Voltaje	110V / 50Hz
Garantía	5 años ventilador

Pantalla LED

Visualiza y ajusta fácilmente la temperatura desde su moderna pantalla LED táctil, intuitiva y elegante.

***Algunas imágenes son referenciales para fines ilustrativos.

DRIJA

SOLO EN PDV

CLT17L

2 AÑOS GARANTÍA

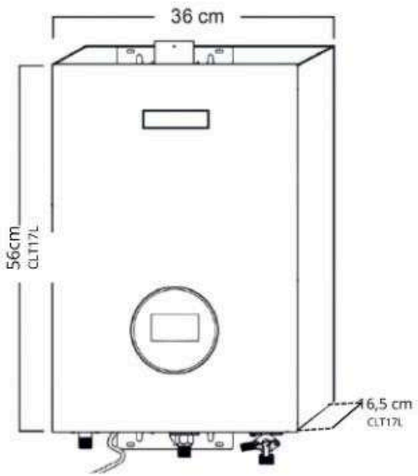

CLT17L 56 cm× 36 cm × 16.5 cm

¿Qué incluye?

- Kit de instalación básico, que puede contener:
  - Conectores para entrada y salida de agua.
  - Sensor de llama.
  - Ventilador de refrescamiento.

POD

Control de temperatura al Tacto: Pantalla LED

Visualiza y ajusta fácilmente la temperatura desde su moderna pantalla LED táctil, intuitiva y elegante.

Flujo de agua ajustable

Ajusta el volumen de agua caliente disponible, brindándote flexibilidad para diferentes usos: desde una ducha hasta múltiples grifos funcionando al mismo tiempo.

Agua caliente en segundos

El sistema de calentamiento instantáneo elimina la necesidad de precalentamiento o almacenamiento, proporcionando agua caliente al momento de activarlo.

Configuración inteligente con función de memoria

El calentador guarda la última configuración utilizada, evitando ajustes repetitivos y brindando mayor comodidad cada vez que lo enciendes.

Detector de fallos de llama

Sistema de seguridad que detecta fallas en la llama y corta el suministro para protegerte a ti y a tu hogar.

Sistema de seguridad inteligente con autodiagnóstico

Sistema de seguridad integrado con autodiagnóstico que protege el equipo, prolonga su vida útil y garantiza un funcionamiento confiable.

spec.

Modelo	CLT17L
Color	Gris
Tipo	Gas
Capacidad de agua	17 L/min
Potencia de agua	0.015 – 0.8 MPa
Rango temp	35°C – 65°C
Eficiencia térmica	89%
Dimensiones (cm)	56 × 36 × 16.5
Control	Digital
Peso	11 kg
Potencia	34kw
Voltaje	110V / 50Hz
Garantía	5 años ventilador

***Algunas imágenes son referenciales para fines ilustrativos.

DRIJA

SOLO EN PDV

CLT21L

2 AÑOS GARANTÍA

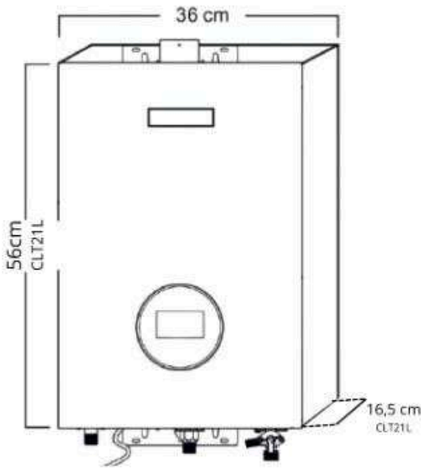

CLT21L 56 cm× 36 cm × 16.5 cm

¿Qué incluye?

- Kit de instalación básico, que puede contener:
  - Conectores para entrada y salida de agua.
  - Sensor de llama.
  - Ventilador de refrescamiento.

POD

Control de temperatura al Tacto: Pantalla LED

Visualiza y ajusta fácilmente la temperatura desde su moderna pantalla LED táctil, intuitiva y elegante.

Flujo de agua ajustable

Ajusta el volumen de agua caliente disponible, brindándote flexibilidad para diferentes usos: desde una ducha hasta múltiples grifos funcionando al mismo tiempo.

Agua caliente en segundos

El sistema de calentamiento instantáneo elimina la necesidad de precalentamiento o almacenamiento, proporcionando agua caliente al momento de activarlo.

Configuración inteligente con función de memoria

El calentador guarda la última configuración utilizada, evitando ajustes repetitivos y brindando mayor comodidad cada vez que lo enciendes.

Detector de fallos de llama

Sistema de seguridad que detecta fallas en la llama y corta el suministro para protegerte a ti y a tu hogar.

Sistema de seguridad inteligente con autodiagnóstico

Sistema de seguridad integrado con autodiagnóstico que protege el equipo, prolonga su vida útil y garantiza un funcionamiento confiable.

spec.

Modelo	CLT21L
Color	Gris
Tipo	Gas
Capacidad de agua	21 L/min
Potencia de agua	0.015 – 0.8 MPa
Rango temp	35°C – 65°C
Eficiencia térmica	89%
Dimensiones (cm)	56 × 36 × 16.5
Control	Digital
Peso	14kg
Potencia	42kw
Voltaje	110V / 50Hz
Garantía	5 años ventilador

***Algunas imágenes son referenciales para fines ilustrativos.

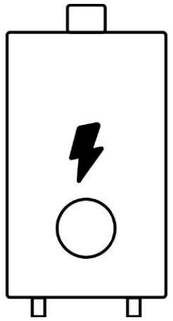

CALENTADORES **ELÉCTRICOS**

- CLTE6KW
- CLTE7KW
- CLTE9KW
- CLT14KW

DRIJA

EOL

CLTE6KW

2 AÑOS GARANTÍA DR

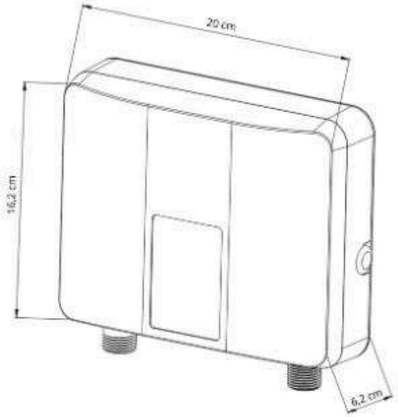

CLTE6KW 20.0 cm× 16.2 cm × 6.2 cm

Certificación

CB CE

¿Qué incluye?

- Grado de impermeabilidad: IPX4: Diseño resistente a salpicaduras.
- Incluye cable de conexión (80 cm)

CLTE6KW

POD

Tecnología Inverter, potencia eficiente

El sistema ajusta automáticamente la potencia según el flujo de agua, optimizando el consumo energético y mejorando la eficiencia del equipo.

Temperatura precisa y estable

Ajusta la temperatura grado a grado para brindar mayor control, confort y una experiencia más constante en cada uso.

Calentamiento instantáneo y sin tanque

Sistema sin tanque que entrega agua caliente al instante, optimizando consumo y espacio.

Elemento calefactor de aluminio

El aluminio permite una conducción térmica rápida y uniforme, logrando un calentamiento inmediato y optimizando el consumo eléctrico.

se adapta a espacios reducidos

Su diseño compacto facilita la instalación en diferentes áreas del hogar, optimizando el espacio sin comprometer el rendimiento.

Sistema de seguridad integrado

Protecciones múltiples que resguardan el equipo ante sobrecalentamiento, fallas eléctricas y uso en seco.

spec.

	CLTE6KW
Modelo	
Dimensiones (cm) (An. x Prof. x Alt.)	20.0 × 16.2 × 6.2
Color	Negro
Tipo	Eléctrico
Capacidad de agua	8.5 L/min
Potencia de agua	0.09-0.6MPa
Rango temp	30°C – 55°C
Tipo de calefactor	Aluminio
Control	Digital
Peso	1.5 kg
Potencia	6kw
Voltaje	240V / 60Hz
Garantía	3 años en el elemento calefactor

***Algunas imágenes son referenciales para fines ilustrativos.

DRIJA

EOL

CLTE7KW

2 AÑOS GARANTÍA

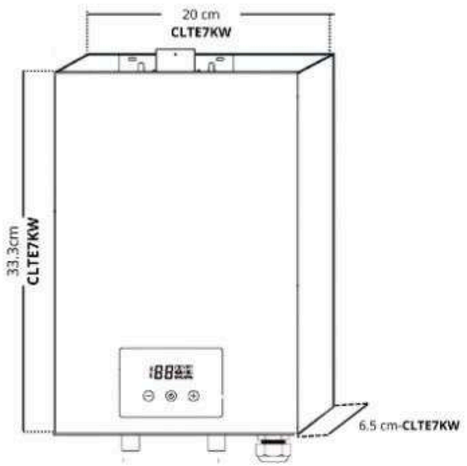

CLTE7kw 33 cm× 20 cm × 6.5 cm

Certificación

CB CE

¿Qué incluye?

- Grado de impermeabilidad: IPX4: Diseño resistente a salpicaduras.
- Incluye cable de conexión (73 cm)

CLTE7KW

POD

Tecnología Inverter, potencia eficiente

El sistema ajusta automáticamente la potencia según el flujo de agua, optimizando el consumo energético y mejorando la eficiencia del equipo.

Temperatura precisa y estable

Ajusta la temperatura grado a grado para brindar mayor control, confort y una experiencia más constante en cada uso.

Calentamiento instantáneo y sin tanque

Sistema sin tanque que entrega agua caliente al instante, optimizando consumo y espacio.

Elemento calefactor de aluminio

El aluminio permite una conducción térmica rápida y uniforme, logrando un calentamiento inmediato y optimizando el consumo eléctrico.

se adapta a espacios reducidos

Su diseño compacto facilita la instalación en diferentes áreas del hogar, optimizando el espacio sin comprometer el rendimiento.

Sistema de seguridad integrado

Protecciones múltiples que resguardan el equipo ante sobrecalentamiento, fallas eléctricas y uso en seco.

spec.

Modelo	CLTE7KW
Dimensiones (cm) (An. x Prof. x Alt.)	40 × 27 × 13
Color	Negro
Tipo	Eléctrico
Capacidad de agua	10.5 L/min
Potencia de agua	0.09-0.6MPa
Rango temp	30°C – 55°C
Tipo de calefactor	Aluminio
Control	Digital
Peso	2.2 kg
Potencia	7kw
Voltaje	240V / 60Hz
Garantía	3 años en el elemento calefactor

***Algunas imágenes son referenciales para fines ilustrativos.

DRIJA

EOL

CLTE9KW

2 AÑOS GARANTÍA

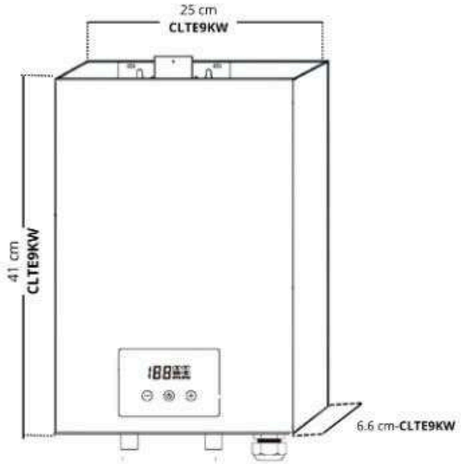

CLTE9kw 41cm× 25 cm × 6,6 cm

Certificación

CB CE ETL

¿Qué incluye?

- Grado de impermeabilidad: IPX4: Diseño resistente a salpicaduras.
- Incluye cable de conexión (80 cm)

CLTE9KW

POD

Tecnología Inverter, potencia eficiente

El sistema ajusta automáticamente la potencia según el flujo de agua, optimizando el consumo energético y mejorando la eficiencia del equipo.

Temperatura precisa y estable

Ajusta la temperatura grado a grado para brindar mayor control, confort y una experiencia más constante en cada uso.

Calentamiento instantáneo y sin tanque

Sistema sin tanque que entrega agua caliente al instante, optimizando consumo y espacio.

Elemento calefactor de aluminio

El aluminio permite una conducción térmica rápida y uniforme, logrando un calentamiento inmediato y optimizando el consumo eléctrico.

se adapta a espacios reducidos

Su diseño compacto facilita la instalación en diferentes áreas del hogar, optimizando el espacio sin comprometer el rendimiento.

Sistema de seguridad integrado

Protecciones múltiples que resguardan el equipo ante sobrecalentamiento, fallas eléctricas y uso en seco.

spec.

Modelo	CLTE9KW
Dimensiones (cm) (An. x Prof. x Alt.)	41× 25 × 6,6
Color	Negro
Tipo	Eléctrico
Capacidad de agua	13.5 L/min
Potencia de agua	0.09-0.6MPa
Rango temp	30°C – 55°C
Tipo de calefactor	Latón
Control	Digital
Peso	4.1 kg
Potencia	9kw
Voltaje	240V / 60Hz
Garantía	3 años en el elemento calefactor

***Algunas imágenes son referenciales para fines ilustrativos.

DRIJA

EOL

CLTE14KW

2 AÑOS GARANTÍA

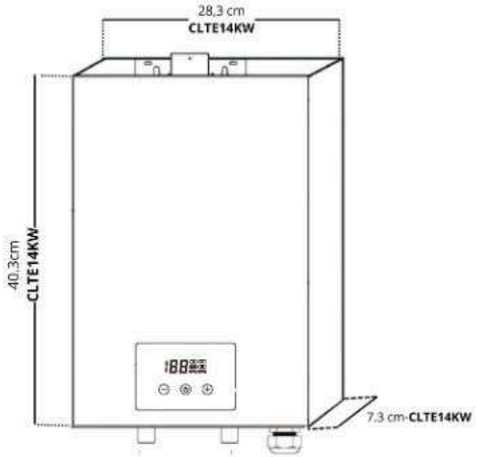

CLTE14KW 40,3 cm× 28.3cm ×7,3 cm

Certificación

CB CE ETL

¿Qué incluye?

- Grado de impermeabilidad: IPX4: Diseño resistente a salpicaduras.
- Incluye cable de conexión (90 cm)

CLTE14KW

POD

Tecnología Inverter, potencia eficiente

El sistema ajusta automáticamente la potencia según el flujo de agua, optimizando el consumo energético y mejorando la eficiencia del equipo.

Temperatura precisa y estable

Ajusta la temperatura grado a grado para brindar mayor control, confort y una experiencia más constante en cada uso.

Calentamiento instantáneo y sin tanque

Sistema sin tanque que entrega agua caliente al instante, optimizando consumo y espacio.

Elemento calefactor de aluminio

El aluminio permite una conducción térmica rápida y uniforme, logrando un calentamiento inmediato y optimizando el consumo eléctrico.

se adapta a espacios reducidos

Su diseño compacto facilita la instalación en diferentes áreas del hogar, optimizando el espacio sin comprometer el rendimiento.

Sistema de seguridad integrado

Protecciones múltiples que resguardan el equipo ante sobrecalentamiento, fallas eléctricas y uso en seco.

spec.

Modelo	CLTE14KW
Dimensiones (cm) (An. x Prof. x Alt.)	49.5 × 31.5 ×14.8
Color	Negro
Tipo	Eléctrico
Capacidad de agua	21.5 L/min
Potencia de agua	0.09-0.6MPa
Rango temp	30°C – 55°C
Tipo de calefactor	Aluminio
Control	Digital
Peso	6.5 kg
Potencia	14kw
Voltaje	240V / 60Hz
Garantía	3 años en el elemento calefactor

***Algunas imágenes son referenciales para fines ilustrativos.

LAVADO Y SECADO

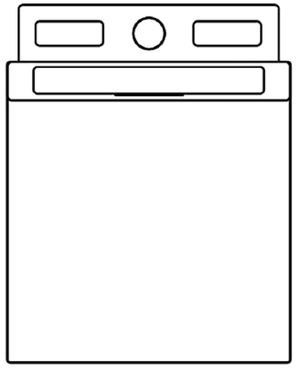

LAVADORA

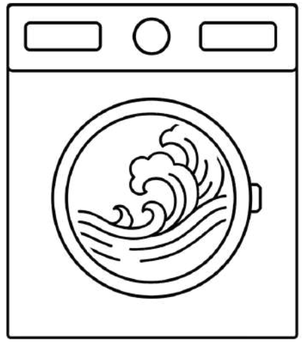

LAVAVADORA
SECADORA

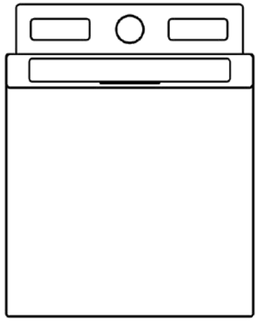

LAVADORA

- LAVATRICE 1305

DRIJA

LAVATRICE 1305

1 AÑO GARANTÍA

DR

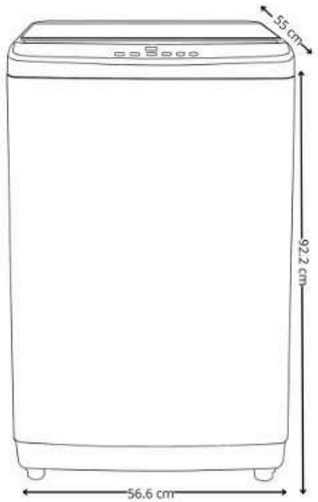

LAVATRICE 1305

POD

Lavado Rápido

Limpieza completa en solo 24 minutos: ahorra tiempo sin comprometer resultados.

8 programas inteligentes para todo tipo de ropa

- Mezclado (todo tipo de tejido)
- Estándar (ciclo Normal)
- Delicado
- Rápido
- Cortina
- Bebé
- Tambor limpio
- Secador de tambor

Lavado silencioso

Disfruta de un lavado silencioso con un motor inverter eficiente, que minimiza vibraciones y ruidos, alcanzando solo 69 dB para un hogar más tranquilo.

Lavado sin agitador

Cuida tu ropa en cada ciclo. El tambor sin agitador central reduce el desgaste en las telas y mejora el espacio interior para cargas más grandes.

Retraso de lavado

Permite programar el inicio del ciclo hasta con 24 horas de anticipación. Esta función facilita la planificación del lavado en horarios más convenientes o en momentos de menor consumo energético.

Tapa con cierre suave

Su sistema de apertura y cierre suave evita caídas bruscas, reduciendo el ruido y protegiendo tanto la estructura del equipo como la experiencia del usuario.

spec.

Tipo	Carga superior
Dimensiones (cm) (An. x Prof. x Alt.)	92.2 × 55 × 56.6
Capacidad	13.50kg - 69L
Color	Gris oscuro con tapa negra| tambor de acero.
Programas o ciclos	8
Entradas de agua	2 entradas (fría y caliente)
Protección de niños	Si
Display	Táctil digital (pantalla LED)
Peso	35 kg/39 kg
Potencia	600W (lavado y centrifugado)
Voltaje	110- 127V / 60Hz

PODs

- Tambor limpio: Mantiene el tambor higiénico y libre de malos olores.
- Apagado automático: Ahorra energía cuando el ciclo termina

***Algunas imágenes son referenciales para fines ilustrativos.

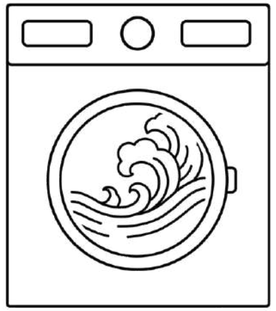

LAVADORA
SECADORA

| • LAVASCIUGA

DRIJA

LAVASCIUGA 1609

1 AÑO GARANTÍA

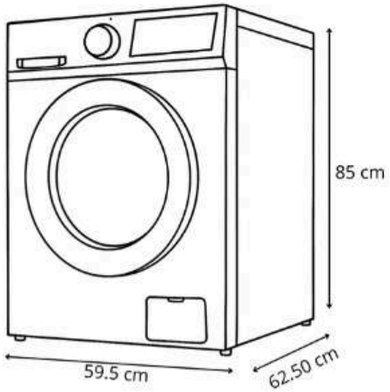

Combo 2 en 1

LAVASCIUGA1609

POD

Lavado y secado 2 en 1

Diseñada para ofrecer una experiencia integral en el cuidado de la ropa, combinando lavado y secado en un solo equipo. Su tecnología permite optimizar tiempo y espacio, facilitando el proceso completo sin interrupciones.

Lavado a vapor para mayor higiene y cuidado

El vapor penetra las fibras eliminando bacterias, alérgenos y olores, dejando tu ropa más limpia, suave y sin arrugas.

16 programas de lavado

- Algodón
- Súper rápido
- Camisa
- Ropa deportiva
- Lana
- Delicado
- Limpieza del tambor
- Centrifugado
- Enjuague + centrifugado
- Solo secado
- Lavar y secar
- Lavado de aire
- Mezcla
- Intensivo
- Ropa de cama
- Cuidado de alergias

Bloqueo Infantil para mayor seguridad

Incorpora un sistema de bloqueo que desactiva los controles del panel para evitar cambios accidentales durante el funcionamiento.

Retraso de lavado

Permite programar el inicio del ciclo hasta con 24 horas de anticipación. Esta función facilita la planificación del lavado en horarios más convenientes o en momentos de menor consumo energético.

Pantalla LED intuitiva y control con perilla

Visualiza tiempo restante, activa funciones como "añadir ropa" o "sonido apagado" fácilmente.

spec.

Tipo	Carga frontal
Dimensiones (cm) (An. x Prof. x Alt.)	59.5 × 62.50 ×85
Tecnología	Inverter
Capacidad lavado	16kg
Capacidad secado	9kg
Velocidad de centrif	1400 rpm
Color	Gris oscuro con tapa negra| tambor de acero.
Programas o ciclos	16
Entradas de agua	1 entrada (fría y caliente)
Display	Pantalla digital
Peso	66 kg / 69 kg
Potencia	900W (lavado y centrifugado)
Voltaje	110- 127V / 60Hz

PODs

- Retraso de inicio: programacion de inicio de lavado de 3 a24 hrs.
- Limpieza y secado express (1hr).
- Auto balance: Reducción de vibraciones y estabilidad durante el centrifugado..
- Sistema anti desbordamiento: Previene fugas y accidentes por exceso de agua.
- Control anti espuma
- Secado con resistencia.

***Algunas imágenes son referenciales para fines ilustrativos.

DRIJA

Categoría	Producto	Periodo de garantía	
		Obra	Partes
Extractores	Compactos| canopio | Tipo pared | tipo Isla | Bajo tope	**1 año**	**1 año**
Estufas	Empotrable a GAS| Acero Inoxidable | Vidrio Templado	**1 año**	**20 años de garantía en quemadores DRIJA| SABAF (2026)**
	Piso|Sobre mesa	**1 año**	**20 años de garantía en quemadores DEFENDI (2026)**
	Empotrable Eléctrica | Inducción	**1 año**	**10 años SCHOTT CERAN | 20 años Crystal Heat (2026)**
	Empotrable Dual	**1 año**	**20 años garantía quemadores DRIJA| 20 años Crystal Heat (2026)**
Microondas	Microondas empotrables |Microondas extractor	**1 año**	**1 año**
Hornos	Empotrable Eléctrico	**2 años**	**2 años**
	Empotrable Gas| Gas Grill	**1 año**	**1 año**
Vineras	Termoeléctricas	**1 año**	**1 año**
	Empotrable | No empotrable	**1 año**	**10 años en el Compresor**
Centros de Bebidas	Empotrable | No empotrable	**1 año**	**10 años en el compresor**
Dispensadores de agua	Compresor	**1 año**	**1 año**
Fábricas de hielo	Empotrable | No empotrable	**1 año**	**10 años garantía compresor**
Refrigeradoras	Ejecutivas| Side-by-Side | French Door| Empotrables	**1 año**	**10 años de garantía compresor**
Fregaderos	Fregaderos| Triturador de alimentos |Grifería	**1 año**	**1 año**
Calentadores	Gas Eléctrico	**2 años**	**5 años de garantía en el ventilador** **3 años de garantía en el intercambiador**
Pequeños electrodomésticos	Estufa portátil| Licuadora | Horno eléctrico| Freidora de aire| Cafeteras	**1 año**	**1 año**
Lavadora	Lavadora| Lavadora secadora	**1 año**	**1 año**

DRIJA

WWW.DRIJAINTERNATIONAL.COM