PRODUCTOS Inspirados EN DISEÑOS ITALIANOS

DRIJA

1 AÑO GARANTÍA

Florencia 25L Black

Horno Microondas Empotrable

ESCANÉAME PARA MÁS INFORMACIÓN

MANUAL DE USUARIO

120V~ / 60 Hz

NOTA: Para adquirir accesorios y/o repuestos de este producto, contáctenos al Contact Center (según el número de su país que le indique el certificado de garantía o a nuestras redes sociales)

Para mantener la garantía de este producto, utilizar **protector de voltaje**

www.drijainternational.com

PRECAUCIONES PARA EVITAR UNA POSIBLE EXPOSICIÓN

(a) No intente operar este horno con la puerta abierta ya que esto puede resultar en una exposición dañina a la energía de microondas. Es importante no romper o manipular los enclavamientos de seguridad.

(b) No coloque ningún objeto entre la cara frontal del horno y la puerta. o permitir que se acumule suciedad o residuos de limpiador en las superficies de sellado.

(c) ADVERTENCIA: Si la puerta o los sellos de la puerta están dañados, el horno no debe ser operado hasta que haya sido reparado por un persona.

APÉNDICE

Si el dispositivo no se mantiene en buen estado de limpieza, su superficie podría degradarse y afectar la vida útil del dispositivo y conducir a una situación peligrosa.

Especificaciones

Modelo:	FLORENCIA 25L-BLACK
Tensión nominal:	120V~ / 60Hz
Potencia nominal de entrada (microondas)	1450W
Potencia nominal de salida (microondas)	900W
Potencia nominal de entrada (parrilla)	1000W
Capacidad del horno	25L
Diámetro del plato giratorio	∅315 mm
Dimensiones Externas	595x401x388 mm
Peso neto	Approx.: 19.5 kg

SEGURIDAD IMPORTANTE
INSTRUCCIONES ADVERTENCIA

Para reducir el riesgo de incendio, descarga eléctrica, lesiones a personas o exposición a la energía excesiva del horno de microondas cuando utilice su electrodoméstico, siga las precauciones básicas, incluidas las siguientes:

1. Lea y siga las instrucciones específicas: "PRECAUCIONES A EVITAR POSIBLE EXPOSICIÓN A MICROONDAS EXCESIVAS ENERGÍA".

2. Este aparato puede ser utilizado por niños a partir de 8 años y personas con capacidades físicas, sensoriales o mentales reducidas o falta de experiencia y conocimiento si se les ha dado supervisión o instrucciones relativas al uso del aparato en un lugar seguro y entender los peligros involucrados. Los niños no jugarán con el aparato. La limpieza y el mantenimiento del usuario no serán realizados por niños a menos que sean mayores de 8 años y estén supervisados. Los niños menores de 8 años deben mantenerse alejados a menos que estén supervisados continuamente.

3. Mantenga el aparato y su cable fuera del alcance de los niños menores de 8 años.

4. Si el cable de alimentación está dañado, debe ser reemplazado por el fabricante, su agente de servicio o personas calificadas de manera similar para evitar un peligro. (Para aparato con accesorio tipo Y)

5. ADVERTENCIA: Asegúrese de que el aparato esté apagado antes reemplazar la lámpara para evitar la posibilidad de descarga eléctrica.

6. ADVERTENCIA: Es peligroso para cualquier persona de operación de servicio o reparación que involucre la remoción de una cubierta que brinda protección contra la exposición a energía de microondas.

7. ADVERTENCIA: Los líquidos y otros alimentos no deben calentarse en recipientes sellados. contenedores ya que pueden explotar.
8. Al calentar alimentos en recipientes de plástico o papel, vigile el horno debido a la posibilidad de ignición.

9. Utilice únicamente utensilios aptos para su uso en hornos microondas.

10. Si sale humo, apague o desenchufe el aparato y manténgalo cerrado para sofocar las llamas.

11. El calentamiento de bebidas por microondas puede provocar un retraso en la erupción. hirviendo, por lo que se debe tener cuidado al manipular el recipiente.

12. El contenido de los biberones y tarros de comida para bebés se agitado o sacudido y control de la temperatura antes de su consumo, para evitar quemaduras.

13. Los huevos con cáscara y los huevos duros enteros no deben calientan en hornos de microondas ya que pueden explotar, incluso después el calentamiento por microondas ha finalizado.

14. El horno debe limpiarse regularmente y cualquier depósito de alimentos.

15. Falta de mantenimiento del horno en condiciones de limpieza podría conducir al deterioro de la superficie que podría afectar negativamente la vida útil del electrodoméstico y posiblemente resulte en una situación peligrosa.

16. Utilice únicamente la sonda de temperatura recomendada para este horno. (para hornos provistos de una instalación para usar un sensor de temperatura)

17. El horno de microondas debe operarse con la puerta decorativa. (para hornos con puerta decorativa)

18. Este aparato está diseñado para uso doméstico y similar. aplicaciones tales como:
-Áreas de cocina para el personal en tiendas, oficinas y otros entornos de trabajo.
-Clientes en hoteles, moteles y otros entornos de tipo residencial.
-Casas de labranza.
-Ambientes tipo alojamiento y desayuno.

19. El horno de microondas está diseñado para calentar alimentos y bebidas. Secado de alimentos o ropa y calentamiento de almohadillas térmicas, zapatillas, esponjas, paños húmedos y similares pueden provocar lesiones, ignición o fuego.

20. No se permiten envases metálicos para alimentos y bebidas durante la cocción en microondas.

21. El aparato no debe limpiarse con un limpiador a vapor.

22. Se debe tener cuidado de no desplazar el plato giratorio al retirar los recipientes del aparato. (Para aparatos fijos y electrodomésticos empotrados en uso igual o superior a 900 mm por encima el suelo y tener platos giratorios desmontables. Pero esto no es aplicable. para aparatos con puerta batiente inferior horizontal)

23. El horno de microondas está diseñado para usarse empotrado.

24. No se debe usar un limpiador a vapor.

25. La superficie de un cajón de almacenamiento puede calentarse.

26. ADVERTENCIA: El aparato y sus partes accesibles se calientan durante el uso. Se debe tener cuidado para evitar tocar la calefacción elementos. Los niños menores de 8 años se mantendrán alejados a menos que esté continuamente supervisado.

27. Durante el uso, el aparato se calienta. Debe tomarse las precauciones necesarias para evitar tocar los elementos calefactores del interior del horno.

28. ADVERTENCIA: Las piezas accesibles pueden calentarse durante el uso. Los niños pequeños deben mantenerse alejados.

29. El aparato no debe instalarse detrás de una puerta decorativa para evitar el sobrecalentamiento. (Esto no es aplicable para electrodomésticos con puerta decorativa)

30. ADVERTENCIA: Cuando el aparato funciona en modo combinación, los niños solo deben usar el horno bajo la supervisión de un adulto debido a las temperaturas generadas.

31. No use limpiadores abrasivos fuertes ni raspadores metálicos afilados para limpie el cristal de la puerta del horno ya que pueden rayar la superficie, lo que puede resultar en la rotura del vidrio.

LEA CUIDADOSAMENTE Y CONSERVE PARA FUTURAS CONSULTAS

PARA REDUCIR EL RIESGO DE LESIONES A INSTALACIÓN DE PUESTA A TIERRA DE PERSONAS

PELIGRO DE DESCARGA ELÉCTRICA

Tocar algunos de los componentes internos. Los componentes pueden causar lesiones personales graves o muerte. No desarmar este aparato.

ADVERTENCIA

Peligro de descarga eléctrica
Mal uso de la puesta a tierra.
puede resultar en una descarga eléctrica. Hacer no enchufe a un tomacorriente hasta que el aparato está correctamente instalado y puesto a tierra.
Este aparato debe estar conectado a tierra. En caso de cortocircuito eléctrico, toma de tierra reduce el riesgo de electricidad
choque proporcionando un escape alambre para la corriente eléctrica. Este aparato está equipado con un cable que tiene un alambre de puesta a tierra con una puesta a tierra enchufar. El enchufe debe conectarse a un tomacorriente que esté correctamente instalado y conectado a tierra.

Consulte a un electricista calificado o técnico si la puesta a tierra las instrucciones no se entienden completamente o si existe duda en cuanto a si el aparato es correctamente conectado a tierra. Si esto es necesario usar una extensión cable, utilice sólo un cable de extensión de 3 hilos.

1. Un cable de alimentación corto se proporciona para reducir los riesgos resultante de convertirse enredarse o tropezarse con un cordón más largo.
2. Si se usa un juego de cables largos o un cable de extensión:
2.1 El marcado eléctrico
La clasificación del juego de cables o cable de extensión debe ser al menos como grande como la calificación eléctrica de el aparato.
2.2 El cable de extensión debe ser un tipo de puesta a tierra de 3 hilos cable.
2.3 El cable largo debe ser arreglado para que no cuelgue sobre la encimera o mesa donde se puede tirar por niños o pueda ser tropezado sin querer.

LIMPIEZA

Asegúrese de desenchufar el aparato de la fuente de alimentación.
1. Limpie la cavidad del horno después de usarlo con un paño ligeramente húmedo.
2. Limpiar los accesorios de la forma habitual en agua con jabón.
3. El marco de la puerta y el sello y las partes vecinas deben limpiarse cuidadosamente con un paño húmedo cuando estén sucios.
4. No use limpiadores abrasivos fuertes ni raspadores metálicos afilados para limpie el cristal de la puerta del horno ya que pueden rayar la superficie, lo que puede resultar en la rotura del vidrio.
5. Consejo de limpieza---Para facilitar la limpieza de las paredes de la cavidad que la comida lata cocida al tacto: Colocar medio limón en un bol, añadir 300ml (1/2 pinta) de agua y calentar al 100% de potencia de microondas durante 10 minutos. Limpie el horno con un paño suave y seco.

UTENSILIOS PRECAUCIÓN
Peligro de lesiones personales

Es peligroso que alguien que no sea una persona competente lleve cualquier operación de servicio o reparación que implique la eliminación de una cubierta que brinda protección contra la exposición a microondas. Consulte las instrucciones en "Materiales que puede usar en el horno de microondas o debe evitarse en el horno de microondas". Puede haber ciertos utensilios no metálicos que no son seguros para usar en el microondas. En caso de duda, puede probar el utensilio en cuestión siguiendo el procedimiento a continuación. Prueba de utensilios:

1. Llene un recipiente apto para microondas con 1 taza de agua fría (250 ml) junto con el utensilio en cuestión.
2. Cocine a máxima potencia durante 1 minuto.
3. Coloque con cuidado el utensilio. Si el utensilio vacío está tibio, no lo use es para cocinar en microondas.
4. No exceda el tiempo de cocción de 1 minuto.

MATERIALES QUE SE PUEDEN UTILIZAR EN EL MICROONDAS

Utensilios	Observaciones
Plato para dorar	Siga las instrucciones del fabricante. El fondo del plato dorador debe estar al menos 3/16 pulgadas (5mm) por encima del plato giratorio. El uso incorrecto puede provocar la rotura del plato giratorio.
Vajillas	Sólo apto para microondas. Siga las instrucciones del fabricante. No utilice platos agrietados o astillados.
Frascos de vidrio	Quitar siempre la tapa. Utilícelos sólo para calentar alimentos. La mayoría de los tarros de cristal no son resistentes al calor y pueden romperse.
Cristalería	Sólo cristalería de horno resistente al calor. Asegúrese de que no tiene adornos metálicos. No utilice vajilla agrietada o desconchada.
Cocción al horno / bolsas	Siga las instrucciones del fabricante. No cerrar con brida metálica. Haga ranuras para permitir la salida del vapor.
Platos de papel y vasos Toallas de papel	Utilizar sólo para cocinar/calentar a corto plazo. No deje el horno desatendido mientras cocina.
Toallas de papel	Utilizar para cubrir los alimentos para recalentarlos y absorber la grasa. Utilizar bajo supervisión sólo para cocciones de corta duración.
Papel de pergamino	Utilícelo como tapa para evitar salpicaduras o como envoltorio para cocinar al vapor.
Plástico	Sólo apto para microondas. Siga las instrucciones del fabricante. Deben llevar la etiqueta "Apto para microondas". Algunos recipientes de plástico se reblandecen al calentarse el alimento que contienen. Las "bolsas para hervir" y las bolsas de plástico bien cerradas deben rajarse, perforarse o ventilarse según las instrucciones del envase.
Envoltorio de plástico	Sólo apto para microondas. Utilícelo para cubrir los alimentos durante la cocción para retener la humedad. No permita que el envoltorio de plástico toque los alimentos.
Termómetros	Sólo aptos para microondas (termómetros para carne y dulces).
Papel encerado	Utilícelo como tapa para evitar salpicaduras y retener la humedad.

MATERIALES QUE DEBEN EVITARSE EN EL HORNO MICROONDAS

Utensilios	Observaciones
Bandeja de aluminio	Puede provocar arcos eléctricos. Transfiera los alimentos a un plato apto para microondas.
Envase de cartón para alimentos con asa metálica	Puede provocar arcos eléctricos. Transfiera los alimentos a un plato apto para microondas.
Utensilios de metal	El metal protege los alimentos de la energía de las microondas. Los embellecedores metálicos pueden provocar arcos voltaicos.
Lazos metálicos	El metal protege los alimentos de la energía de las microondas. Los embellecedores metálicos pueden provocar arcos voltaicos.
Bolsas de Papel	Puede provocar un incendio en el horno.
Espuma plástica	La espuma de plástico puede fundirse o contaminar el líquido de su interior si se expone a altas temperaturas.
Madera	La madera se seca al utilizarla en el horno microondas y puede partirse o agrietarse.

CONFIGURACIÓN DEL HORNO

Nombres de las piezas y accesorios del horno.
Retire el horno y todos los materiales de la caja y la cavidad del horno. Su horno viene con los siguientes accesorios:
1 Bandeja de vidrio.
1 Ensamblaje de anillo giratorio.
1 Manual de instrucciones.

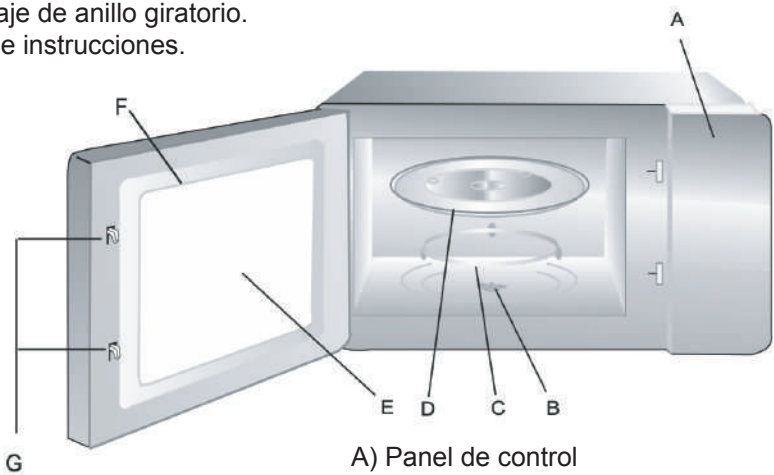

A) Panel de control
B) Eje de la placa giratoria
C) Ensamblaje de anillo giratorio
D) Bandeja de vidrio
E) Ventana de observación
F) Montaje de la puerta
G) Sistema de bloqueo de seguridad

INSTALACIÓN DE LA PLACA GIRATORIA

a. Nunca coloque la bandeja de vidrio boca abajo. La bandeja de vidrio nunca debe ser restringida.
b. Tanto la bandeja de vidrio como el conjunto del anillo giratorio deben usarse siempre durante la cocción.
c. Todos los alimentos y recipientes de alimentos siempre se colocan en la bandeja de vidrio para cocinar.
d. Si el conjunto de la bandeja de vidrio o del anillo giratorio se agrieta o rompe, comuníquese con el centro de servicio autorizado más cercano.

INSTALACIÓN Y CONEXIÓN

1. Este aparato está destinado únicamente para uso doméstico.

2. Este horno está diseñado para uso integrado solamente. No está diseñado para uso de mostrador ni para uso dentro de un armario.

3. Tenga en cuenta las instrucciones especiales de instalación.

4. El aparato se puede instalar en un armario de pared de 60 cm de ancho.

5. El aparato está equipado con un enchufe y solo debe conectarse a una toma de tierra correctamente instalada.

6. La tensión de red debe corresponder a la tensión especificada en la placa de características.

7. El enchufe debe estar instalado y el cable de conexión solo debe ser reemplazado por un electricista calificado. Si el enchufe ya no es accesible después de la instalación, debe haber un dispositivo de desconexión de todos los polos en el lado de la instalación con un espacio de contacto de al menos 3 mm.

8. No se deben usar adaptadores, tiras de múltiples vías ni cables de extensión. La sobrecarga puede provocar un riesgo de incendio.

La superficie de acceso puede estar caliente durante la operación

La superficie de acceso puede estar caliente durante la operación

INSTRUCCIONES DE INSTALACIÓN

Por favor lee estas instrucciones con cuidado antes de la instalación

Tenga en cuenta
Conexión eléctrica
El horno está equipado con un enchufe y solo debe conectarse a una toma de tierra correctamente instalada. La toma solo se debe instalar y el cable de conexión solo debe ser reemplazado por un electricista calificado y de acuerdo con las regulaciones correspondientes. Si no se puede acceder al enchufe después de la instalación, debe estar presente en el lado de la instalación con un espacio de contacto de al menos 3 mm.

El gabinete instalado no debe tener una pared posterior detrás del aparato. Se debe mantener un espacio entre la pared y la base de la unidad anterior. Los diagramas pueden hacer referencia al tamaño del espacio específico.

Altura mínima de instalación: 85 cm.
No cubra las ranuras de ventilación ni los orificios de succión.

Nota:
No atrape ni doble el cable de alimentación.

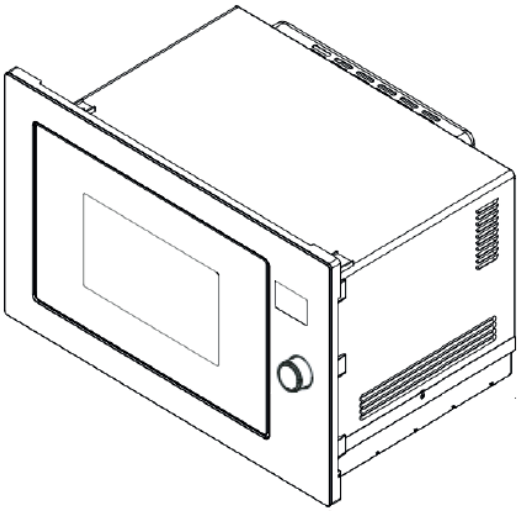

A. MUEBLES EMPOTRADOS

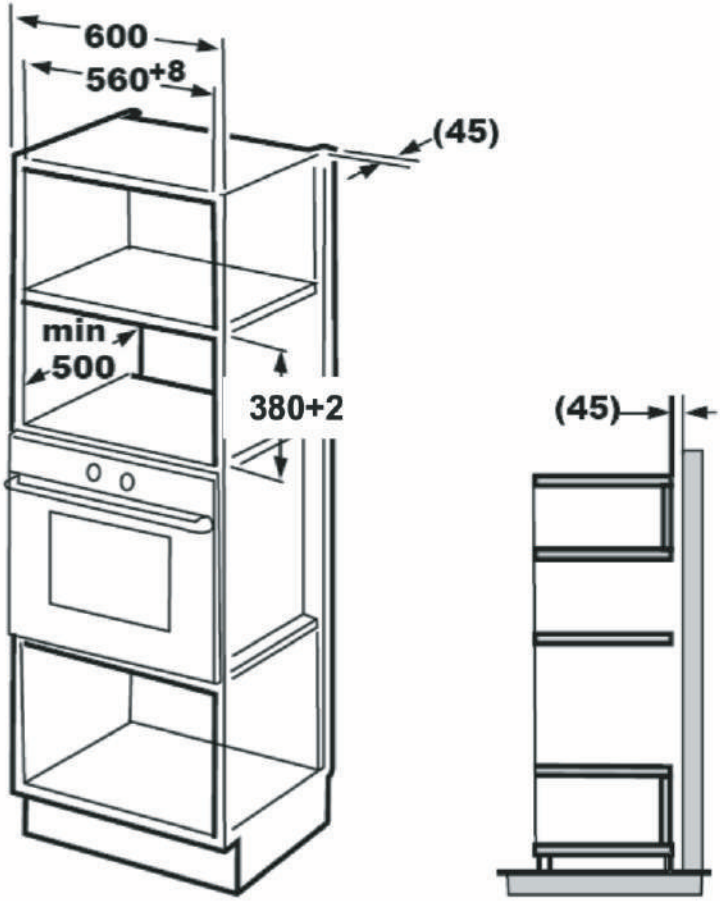

B. PREPARAR EL ARMARIO

B.Preparar el armario

1. Lea las instrucciones en la PLANTILLA DE GABINETE INFERIOR, coloque la plantilla en el plano inferior del gabinete.

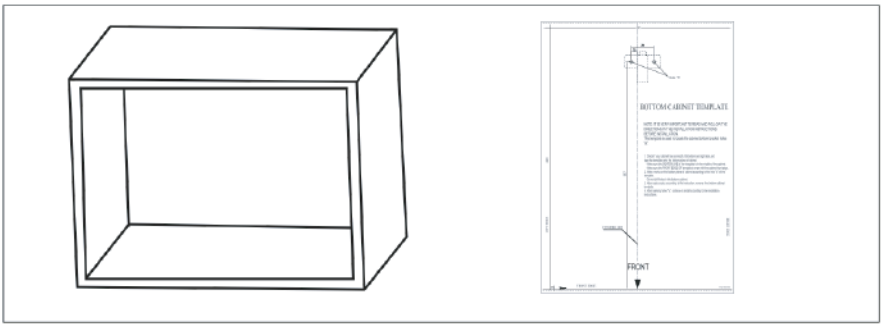

2. Haga las marcas en el plano inferior del gabinete de acuerdo con las marcas "a" de la plantilla.

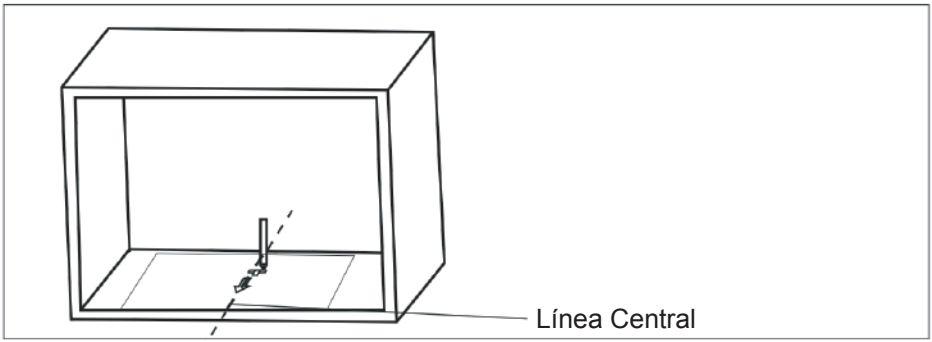

3. Retire la plantilla del gabinete inferior y fije la placa de montaje con el tornillo.

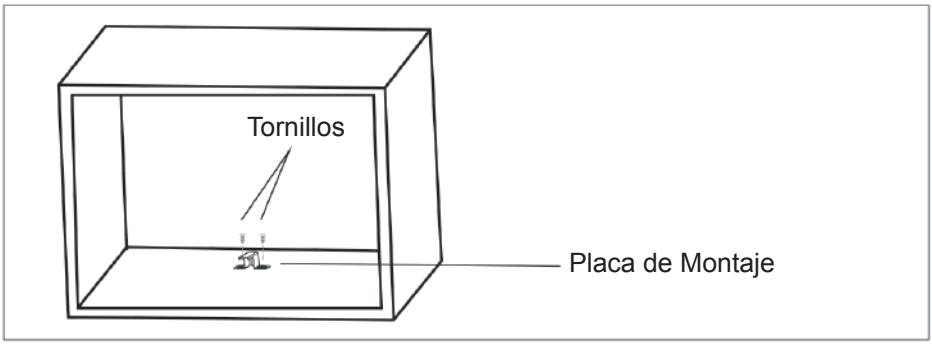

C. INSTALAR EL HORNO

4. Instale el horno en el gabinete.
- Asegúrese de que la parte posterior del horno esté bloqueada por la placa de montaje.

- No atrape ni retuerza el cable de alimentación.

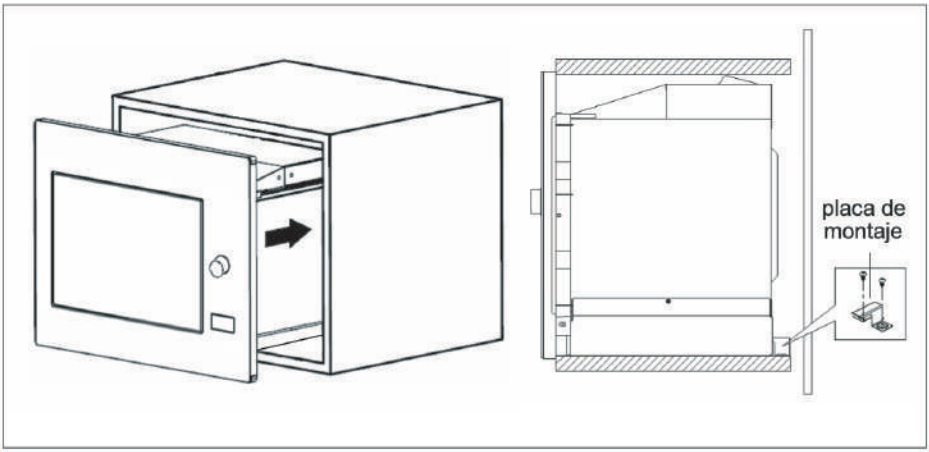

5. Abra la puerta, fije el horno al gabinete con Tornillo, en el orificio de instalación.

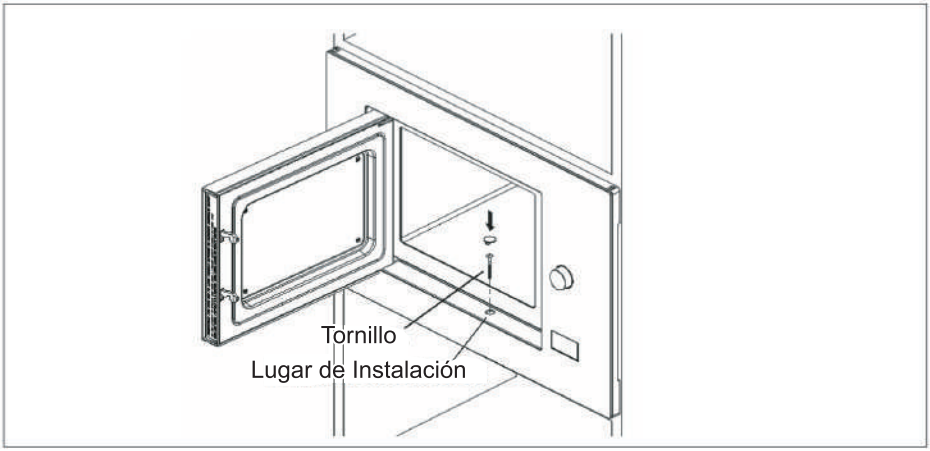

INSTRUCCIONES DE FUNCIONAMIENTO

Este horno microondas utiliza un moderno control electrónico para ajustar los parámetros de cocción y satisfacer mejor sus necesidades a la hora de cocinar.

1. AJUSTE DEL RELOJ

1) En estado de espera, pulse dos veces " KITCHEN TIMER/CLOCK ", aparece "00:00". Las cifras de las horas parpadean.

2) Gire " " para ajustar las cifras de las horas, la hora de entrada debe estar entre 0--23.

3) Pulse " KITCHEN TIMER/CLOCK ", las cifras de los minutos parpadearán.

4) Gire " " para ajustar las cifras de los minutos, el tiempo de entrada debe estar entre 0--59.

5) Pulse " KITCHEN TIMER/CLOCK " para finalizar el ajuste del reloj. ":" parpadeará.
Nota: 1) El reloj no funcionará si no está ajustado cuando se enciende.
2) Durante el proceso de ajuste del reloj, si pulsa " STOP/CLEAR ", saldrá del estado de ajuste.

2. COCCIÓN CON MICROONDAS

1) Pulse la tecla "MICROONDAS/GRILL/COMBI./CONVE. "Pulse la tecla "P100" una vez.

2) Pulse " MICROONDAS/GRILL/COMBI./CONV." repetidamente o gire " " para seleccionar la potencia del microondas del 100% al 10%. "P100", "P80", "P50", "P30", "P10"... se mostrarán en orden.

3) Pulse "START/+30SEC./CONFIRM " para confirmar.

4)Gire " " para ajustar el tiempo de cocción. (El ajuste del tiempo debe ser de 0:05- 95:00).

5) Pulse " START/+30SEC./CONFIRM " para iniciar la cocción.
NOTA: las cantidades de pasos para el tiempo de ajuste del interruptor de codificación son las siguientes:
0---1 min : 5 segundos
1---5 min : 10 segundos
5---10 min : 30 segundos
10---30 min : 1 minuto
30---95 min : 5 minutos

Diagrama de potencia de microondas

Presiones	Una vez	Dos veces	Tres Veces	4 Veces	5 Veces
Potencia de microondas	100%	80%	50%	30%	10%

3. COCINA A LA PARRILLA

1) Press the "MICROWAVE/GRILL/COMBI./CONVE. " key once, and "P100" display.

2) Press " MICROWAVE/GRILL/COMBI./CONVE." repeatedly or turn " " to select the grill function. When "G" displays, it indicates grill function.

4)Turn " " to adjust the cooking time. (The time setting should be 0:05- 95:00.)

5) Pulse " START/+30SEC./CONFIRM " para iniciar la cocción.

Nota: Si transcurre la mitad del tiempo de asado, el horno emitirá dos sonidos para indicarle que dé la vuelta a los alimentos. Puede dejar que continúe. Pero para conseguir un mejor efecto de asado, debe dar la vuelta a los alimentos, cerrar la puerta y pulsar "START/+30SEC./CONFIRM" para continuar la cocción.

4. COCCIÓN COMBINADA

1) Pulse la tecla "MICROONDAS/GRILL/COMBI./CONV. " una vez, y aparecerá "P100" en la pantalla.

2) Pulse " MICROONDAS/GRILL/COMBI./CONV." repetidamente o gire " " para seleccionar la función combinada. Deje de girar cuando aparezca "C-1", "C-2", "C-3", "C-4".

3) Pulse "START/+30SEC./CONFIRM " para confirmar.

4) Gire " " para ajustar el tiempo de cocción. (El ajuste del tiempo debe ser de 0:05- 95:00).

5) Pulse " START/+30SEC./CONFIRM " para iniciar la cocción.

INSTRUCCIONES DE COMBINACIÓN

INSTRUCCIONES	VISUALIZAR	MICROONDAS	PARRILLA	CONVECCIÓN
1	C-1	●		●
2	C-2	●	●	
3	C-3		●	●
4	C-4	●	●	●

5.Cocción por convección (con función de precalentamiento)
La cocción por convección permite cocinar los alimentos como en un horno tradicional. No se utilizan microondas. Se recomienda precalentar el horno a la temperatura adecuada antes de introducir los alimentos.

1) Pulse una vez la tecla "MICROONDAS/GRILL/COMBI./CONV. " una vez, y aparecerá "P100".

2) Pulse " MICROONDAS/GRILL/COMBI./CONV." repetidamente o gire " " para seleccionar la función de convección. Cuando se muestra la temperatura de convección, indica la función de convección. La temperatura puede elegirse entre 130 grados y 220 grados.

3) Pulse " START/+30SEC./CONFIRM " para confirmar la temperatura.

4) Pulse el botón " START/+30SEC./CONFIRM " para iniciar el precalentamiento. Cuando llegue la temperatura de precalentamiento, el zumbador sonará dos veces para recordarle que introduzca los alimentos en el horno. Y la temperatura de precalentamiento se mostrará y parpadeará.

5) Introduzca los alimentos en el horno y cierre la puerta.
Gire " " para ajustar el tiempo de cocción. (El tiempo máximo de ajuste es de 95 minutos).

6) Pulse la tecla " START/+30SEC./CONFIRM " para iniciar la cocción.

Nota: a. El tiempo de cocción no puede ser introducido hasta que llegue la temperatura de precalentamiento. Si llega la temperatura, la puerta debe abrirse para introducir el tiempo de cocción.
b. Si no se introduce el tiempo en 5 minutos, el horno dejará de precalentarse. El zumbador sonará cinco veces y volverá al estado de espera.

6. COCCIÓN POR CONVECCIÓN (SIN FUNCIÓN DE PRECALENTAMIENTO)
1) Pulse la tecla "MICROONDAS/GRILL/COMBI./CONV. " una vez, y aparecerá "P100" en la pantalla.

2) Pulse " MICROONDAS/GRILL/COMBI./CONV." repetidamente o gire " " para seleccionar la función de convección. Cuando se muestra la temperatura de convección, indica la función de convección. La temperatura puede elegirse entre 130 grados y 220 grados.

3) Pulse " START/+30SEC./CONFIRM " para confirmar la temperatura.

4) Gire " " para ajustar el tiempo de cocción. (El tiempo máximo de ajuste es de 95 minutos.)

5) Pulse la tecla " START/+30SEC./CONFIRM " para iniciar la cocción.

7.COCCIÓN MULTI-ETAPAS
Se pueden ajustar dos etapas como máximo. Si una de las etapas se está descongelando, deberá ponerse en la primera etapa. El zumbador sonará una vez después de cada etapa y comenzará la siguiente.

NOTA: El menú automático y el precalentamiento no pueden configurarse como una de las etapas múltiples.
Ejemplo: si desea descongelar los alimentos durante 5 minutos, luego cocinar con una potencia de microondas del 80% durante 7 minutos. Los pasos son los siguientes:
1) Pulse "WEIGHT /TIME DEFROST " dos veces, la pantalla mostrará "dEF2"; 2) Gire " " para ajustar el tiempo de descongelación de 5 minutos.
3) Pulse una vez "MICROONDAS/GRILL/COMBI./CONV;
4) Gire " " para seleccionar una potencia de microondas del 80% hasta que aparezca "P80" en la pantalla; 5) Pulse "START/+30SEC./CONFIRM" para confirmar.
6) Gire " " para ajustar el tiempo de cocción de 7 minutos;
7) Pulse "START/+30SEC./CONFIRM" para iniciar la cocción.

8. TEMPORIZADOR DE COCINA
1) En estado de espera, pulse "KITCHEN TIMER/CLOCK "una vez, se visualiza "00:00".
2) Gire " " para ajustar el temporizador. El tiempo MÁX.es de 95 minutos.
3) Pulse " START/+30SEC./CONFIRM " para confirmar.
Nota: 1) La hora de la cocina es diferente del sistema de 24 horas, el temporizador de cocina es un temporizador. 2) Durante el temporizador de cocina, no se puede ajustar ningún programa.

9. COCCIÓN RÁPIDA
(1) En estado de espera, pulse la tecla "START/+30SEC./CONFIRM" para cocinar con un nivel de potencia del 100% durante 30 segundos. Cada pulsación de la misma tecla puede aumentar 30 segundos. El tiempo máximo de cocción es de 95 minutos.
(2) En microondas, grill, convección, cocción combinada o descongelación por tiempo, pulse la tecla "START/+30SEC./CONFIRM" para aumentar 30 segundos el tiempo de cocción. Cada pulsación de la misma tecla puede aumentar 30 segundos. El tiempo máximo de cocción es de 95 minutos.

10. COCCIÓN RÁPIDA EN MICROONDAS
En estado de espera, pulse " " para elegir directamente el tiempo de cocción y después pulse la tecla "START/+30SEC./CONFIRM" para cocinar con el 100% de potencia de microondas. Este programa puede ajustarse como el primero de varios programas.

11. MENÚ AUTOMÁTICO
1) En estado de espera, gire " " hacia la derecha para elegir la función deseada, y se mostrará "A1", "A2", "A3".... "A10".
2) Pulse "START/ +30 SEC./CONFIRMAR" para confirmar el menú deseado.
3) Gire " " para seleccionar el peso del menú, y se encenderá el indicador "g"
4) Pulse "START/ +30 SEC./CONFIRM" para iniciar la cocción.

Nota: El menú de tartas es una cocción por convección con función de calentamiento a 180º, por lo que deberá precalentar primero el horno siguiendo el funcionamiento del menú automático; cuando el horno alcance la temperatura deseada, dejará de funcionar y emitirá un sonido para recordarle que abra la puerta para introducir la tarta.
Cuando el horno alcance la temperatura, dejará de funcionar y emitirá un sonido para recordarle que abra la puerta para introducir la tarta, después pulse "Start/+30Sec./Confirm" para iniciar la cocción.

CUADRO DE MENU AUTOMÁTICO

MENU	PESO	VISUALIZAR	ENERGÍA
A1 RECALENTAR	150g	150	100%
	250g	250	
	350g	350	
	450g	450	
	600g	600	
A2 PAPAS	1 (cerca de 230g)	1	100%
	2 (cerca de 460g)	2	
	3 (cerca de 690g)	3	
A3 CARNE	150g	150	100%
	300g	300	
	450g	450	
	600g	600	
A4 VEGETALES	150g	150	100%
	350g	350	
	500g	500	
A5 PESCADO	150g	150	80%
	250g	250	
	350g	350	
	450g	450	
	650g	650	
A6 PASTA	50g(con agua de 450ml)	50	80%
	100g(con agua de 800ml)	100	
	150g(con agua de 1200ml)	150	
A7 SOPA	200ml	200	100%
	400ml	400	
	600ml	600	
A8 PASTEL	475g	475	Precalentar a 180 grados
A9 PIZZA	200g	200	C-4
	300g	300	
	400g	400	
A10 POLLO	500g	500	C-4
	750g	750	
	1000g	1000	
	1200g	1200	

12. DESCONGELAR POR W.T.

1) Pulse el botón "WEIGHT/TIME DEFROST" una vez, el horno mostrará "dEF1".

---

2) Gire " " para seleccionar el peso de la comida, al mismo tiempo se encenderá "g", El peso debe ser de 100-2000g.

---

3) Pulse la tecla "START/+30SEC./CONFIRM" para iniciar la descongelación.

13. DESCONGELAR POR TIEMPO

1) Pulse dos veces la tecla "DESCONGELACIÓN POR PESO/TIEMPO", el horno mostrará "dEF2".

---

2) Gire " " para seleccionar el tiempo de cocción. El tiempo máximo de ajuste es de 95 minutos.

---

3) Pulse la tecla " START/+30SEC./CONFIRM" para iniciar la descongelación.
Nota: Si el peso del alimento no es superior a 200 gramos,por favor coloque el alimento en el borde del plato giratorio de cristal pero no en el centro a descongelar.

14. FUNCIÓN DE CONSULTA

(1) En estado de cocción, pulse "MICROONDAS/GRILL/COMBI./CONV.", la potencia actual se mostrará durante 2-3 segundos.
(2) Durante la cocción, pulse "KITCHEN TIMER/CLOCK" para comprobar la hora actual. Se mostrará, de lo contrario, la pantalla mostrará "0:00".

15. FUNCIÓN DE BLOQUEO PARA NIÑOS

Bloqueo: En estado de espera, pulse "STOP/CLEAR" durante 3 segundos, se oirá un "bip" largo que indica que entra en estado de bloqueo para niños y se encenderá el indicador de bloqueo. El LED mostrará la hora actual o 0:00.

Salida del bloqueo: En estado de bloqueo, pulse "STOP/CLEAR" durante 3 segundos, habrá un "bip" largo denotando que el bloqueo se libera, y el indicador de bloqueo desaparecerá.

16. ESPECIFICACIONES

(1) El zumbador sonará una vez al girar el mando;
(2) Debe pulsarse "START/+30 SEC./CONFIRM" para continuar la cocción si se abre la puerta durante la cocción;
(3) Una vez ajustado el programa de cocción , no se pulsa "START/+30 SEC./CONFIRM" en 5 minutos. Se mostrará la hora actual. El ajuste se cancelará.
(4) El zumbador suena una vez por pulsación eficiente, la pulsación ineficiente no tendrá respuesta.
(5) El zumbador sonará cinco veces para recordarle que la cocción ha terminado.

SOLUCIÓN DE PROBLEMAS

Normal	
El horno microondas interfiere con la recepción de TV.	La radio y tv puede tener interferencia cuando el horno microondas está operativo. La interferencia puede ser similar a electrodomésticos pequeños como batidora, aspiradora y ventilador. Es normal.
Atenuar la luz del horno	En la cocción con microondas de baja potencia, la luz del horno puede atenuarse. Es normal.
Vapor acumulado en la puerta, salida de aire caliente por las rejillas de ventilación	Al cocinar, puede salir vapor de los alimentos. La mayoría saldrá por las rejillas de ventilación. Pero una parte puede acumularse en un lugar frío, como la puerta del horno. Esto es normal.
Horno encendido accidentalmente sin comida dentro	Está prohibido hacer funcionar la unidad sin alimentos en su interior. Es muy peligroso.

PROBLEMA	CAUSA POSIBLE	SOLUCIÓN
El horno no se puede encender	(1) El cable de alimentación no está bien enchufado	Desenchufe. Vuelva a enchufar después de 10 seg
	(2) El Fusible no funciona o el disyuntor no funciona	Remplace el fusible o reinicie el interruptor (se recomienda reparar con un personal autorizado)
	(3) Problemas con la toma de corriente	Conecte otros electrodomésticos a la toma de corriente y asegure que hay electricidad
El horno no puede calentar	(4) La puerta no esta cerrada correctamente	Cierre la puerta

DE ACUERDO CON LA DIRECTIVA DE RESIDUOS DE APARATOS ELÉCTRICOS Y ELECTRÓNICOS (RAEE), LOS RAEE DEBEN RECOGERSE Y TRATARSE POR SEPARADO.

SI EN EL FUTURO NECESITA DESHACERSE DE ESTE PRODUCTO, NO LO TIRE A LA BASURA DOMÉSTICA. ENVÍE ESTE PRODUCTO A LOS PUNTOS DE RECOGIDA DE RAEE DONDE ESTÉN DISPONIBLES.

PRODUCTOS Inspirados EN DISEÑOS ITALIANOS

DRIJA

1 YEAR WARRANTY

Florencia 25L Black

Built-in Microwave Oven

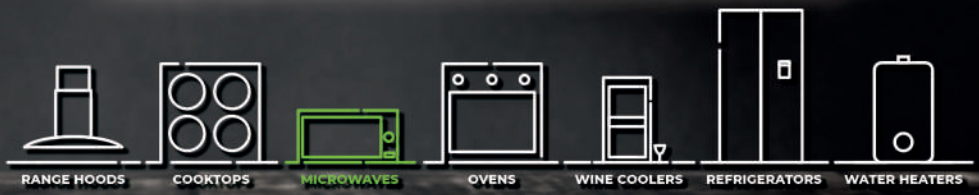

SCAN ME FOR MORE INFORMATION

USER MANUAL

120V~ / 60 Hz

NOTE: To purchase accessories and / or spare parts for this product, contact us at the call center (depending on the number of your country that indicates the warranty certificate) or our social networks

For keep the warranty of this product, use **surge protector**

www.drijainternational.com

PRECAUTIONS TO AVOID POSSIBLE EXPOSURE TO EXCESSIVE MICROWAVE ENERGY

(a) Do not attempt to operate this oven with the door open since this can result in harmful exposure to microwave energy. It is important not to break or tamper with the safety interlocks.

(b) Do not place any object between the oven front face and the door or allow soil or cleaner residue to accumulate on sealing surfaces.

(c) WARNING: If the door or door seals are damaged, the oven must not be operated until it has been repaired by a competent person.

APPENDIX

If the device is not maintained in a good state of cleanliness, its surface could be degraded and affect the lifespan of the device and lead to a dangerous situation.

SPECIFICATIONS

Model:	FLORENCIA 25L-BLACK
Rated Voltage:	120V~ / 60Hz
Rated Input Power(Microwave):	1450W
Rated Output Power(Microwave):	900W
Rated Input Power(Grill):	1000W
Oven Capacity:	25L
Turntable Diameter:	∅315 mm
External Dimensions:	595x401x388 mm
Net Weight:	Approx.: 19.5 kg

IMPORTANT SAFETY INSTRUCTIONS WARNING

To reduce the risk of fire, electric shock, injury to persons or exposure to excessive microwave oven energy when using your appliance, follow basic precautions, including the following:

1. Read and follow the specific: "PRECAUTIONS TO AVOID POSSIBLE EXPOSURE TO EXCESSIVE MICROWAVE ENERGY".

2. This appliance can be used by children aged from 8 years and above and persons with reduced physical, sensory or mental capabilities or lack of experience and knowledge if they have been given supervision or instruction concerning use of the appliance in a safe way and understand the hazards involved. Children shall not play with the appliance. Cleaning and user maintenance shall not be made by children unless they are older than 8 and supervised. Children less than 8 years of age shall be kept away unless continuously supervised.

3. Keep the appliance and its cord out of reach of children less than 8 years.

4. If the supply cord is damaged, it must be replaced by the manufacturer, its service agent or similarly qualified persons in order to avoid a hazard. (For appliance with type Y attachment)

5. WARNING: Ensure that the appliance is switched off before replacing the lamp to avoid the possibility of electric shock.

6. WARNING: It is hazardous for anyone other than a competent person to carry out any service or repair operation that involves the removal of a cover which gives protection against exposure to microwave energy.

7. WARNING: Liquids and other foods must not be heated in sealed containers since they are liable to explode.

8. When heating food in plastic or paper containers, keep an eye on the oven due to the possibility of ignition.

9. Only use utensils that are suitable for use in microwave ovens.

10. If smoke is emitted, switch off or unplug the appliance and keep the door closed in order to stifle any flames.

11. Microwave heating of beverages can result in delayed eruptive boiling, therefore care must be taken when handling the container.

12. The contents of feeding bottles and baby food jars shall be stirred or shaken and the temperature checked before consumption, in order to avoid burns.

13. Eggs in their shell and whole hard-boiled eggs should not be heated in microwave ovens since they may explode, even after microwave heating has ended.

14. The oven should be cleaned regularly and any food deposits removed.

15. Failure to maintain the oven in a clean condition
could lead to deterioration of the surface that could adversely affect the life of the appliance and possibly result in a hazardous situation.

16. Only use the temperature probe recommended for this oven. (for ovens provided with a facility to use a temperature-sensing probe)

17. The microwave oven must be operated with the decorative door open. (for ovens with a decorative door)

18. This appliance is intended to be used in household and similar applications such as:
-Staff kitchen areas in shops, offices and other working environments.
-Clients in hotels, motels and other residential type environments.
-Farm houses.
-Bed and breakfast type environments.

19. The microwave oven is intended for heating food and beverages. Drying of food or clothing and heating of warming pads, slippers, sponges, damp cloth and similar may lead to risk of injury, ignition or fire.

20. Metallic containers for food and beverages are not allowed during microwave cooking.

21. The appliance shall not be cleaned with a steam cleaner.

22. Care should be taken not to displace the turntable when removing containers from the appliance. (For fixed appliances and built-in appliances being used equal or higher than 900mm above the floor and having detachable turntables. But this is not applicable for appliances with horizontal bottom hinged door)

23. The microwave oven is intended to be used built-in.

24. Steam cleaner is not to be used.

25. Surface of a storage drawer can get hot.

26. WARNING: The appliance and its accessible parts become hot during use. Care should be taken to avoid touching heating elements. Children less than 8 yearsof age shall be kept away unless continuously supervised.

27. During use the appliance becomes hot. Care should be taken to avoid touching heating elements inside the oven.

28. WARNING: Accessible parts may become hot during use. Young children should be kept away.

29. The appliance must not be installed behind a decorative door in order to avoid overheating. (This is not applicable for appliances with decorative door)

30. WARNING: When the appliance is operated in the combination mode, children should only use the oven under adult supervision due to the temperatures generated.

31. Do not use harsh abrasive cleaners or sharp metal scrapers to clean the oven door glass since they can scratch the surface, which may result in shattering of the glass.

READ CAREFULLY AND KEEP FOR FUTURE REFERENCE

TO REDUCE THE RISK OF INJURY TO PERSONS GROUNDING INSTALLATION

DANGER
Electric Shock Hazard Touching some of the internal components can cause serious personal injury or death. Do not disassemble this appliance.

WARNING
Electric Shock Hazard
Improper use of the grounding can result in electric shock. Do not plug into an outlet until appliance is properly installed and grounded.

This appliance must be grounded. In the event of an electrical short circuit, grounding reduces the risk of electric shock by providing an escape wire for the electric current. This appliance is equipped with a cord having a grounding wire with a grounding plug. The plug must be plugged into an outlet that is properly installed and grounded.

Consult a qualified electrician or serviceman if the grounding instructions are not completely understood or if doubt exists as to whether the appliance is properly grounded. If it is necessary to use an extension cord, use only a 3-wire extension cord.

1. A short power-supply cord is provided to reduce the risks resulting from becoming entangled in or tripping over a longer cord.
2. If a long cord set or extension cord is used:

2.1 The marked electrical rating of the cord set or extension cord should be at least as great as the electrical rating of the appliance.
2.2 The extension cord must be a grounding-type 3-wire cord.
2.3 The long cord should be arranged so that it will not drape over the counter top or tabletop where it can be pulled on by children or tripped over unintentionally.

CLEANING

Be sure to unplug the appliance from the power supply.
1. Clean the cavity of the oven after using with a slightly damp cloth.
2. Clean the accessories in the usual way in soapy water.
3. The door frame and seal and neighbouring parts must be cleaned carefully with a damp cloth when they are dirty.
4. Do not use harsh abrasive cleaners or sharp metal scrapers to clean the oven door glass since they can scratch the surface, which may result in shattering of the glass.
5. Cleaning Tip---For easier cleaning of the cavity walls that the food cooked can touch: Place half a lemon in a bowl, add 300ml (1/2 pint) water and heat on 100% microwave power for 10 minutes. Wipe the oven clean using a soft, dry cloth.

UTENSILS CAUTION
Personal Injury Hazard

It is hazardous for anyone other than a competent person to carry out any service or repair operation that involves the removal of a cover which gives protection against exposure to microwave energy.

See the instructions on "Materials you can use in microwave oven or to be avoided in microwave oven." There may be certain non-metallic utensils that are not safe to use for microwaving. If in doubt, you can test the utensil in question following the procedure below.
Utensil Test:
1. Fill a microwave-safe container with 1 cup of cold water (250ml) along with the utensil in question.
2. Cook on maximum power for 1 minute.
3. Carefully feel the utensil. If the empty utensil is warm, do not use it for microwave cooking.
4. Do not exceed 1 minute cooking time.

Materials you can use in microwave oven

Utensils	Remarks
Browning dish	Follow manufacturer's instructions. The bottom of browning dish must be at least 3/16 inch (5mm) above the turntable. Incorrect usage may cause the turntable to break.
Dinnerware	Microwave-safe only. Follow manufacturer's instructions. Do not use cracked or chipped dishes.
Glass jars	Always remove lid. Use only to heat food until just warm. Most glass jars are not heat resistant and may break.
Glassware	Heat-resistant oven glassware only. Make sure there is no metallic trim. Do not use cracked or chipped dishes.
Oven cooking bags	Follow manufacturer's instructions. Do not close with metal tie. Make slits to allow steam to escape.
Paper plates and cups	Use for short–term cooking/warming only. Do not leave oven unattended while cooking.
Paper towels	Use to cover food for reheating and absorbing fat. Use with supervision for a short-term cooking only.
Parchment paper	Use as a cover to prevent splattering or a wrap for steaming.
Plastic	Microwave-safe only. Follow the manufacturer's instructions. Should be labeled "Microwave Safe". Some plastic containers soften, as the food inside gets hot. "Boiling bags" and tightly closed plastic bags should be slit, pierced or vented as directed by package.
Plastic wrap	Microwave-safe only. Use to cover food during cooking to retain moisture. Do not allow plastic wrap to touch food.
Thermometers	Microwave-safe only (meat and candy thermometers).
Wax paper	Use as a cover to prevent splattering and retain moisture.

Materials to be avoided in microwave oven

Utensils	Remarks
Aluminum tray	May cause arcing. Transfer food into microwave-safe dish.
Food carton with metal handle	May cause arcing. Transfer food into microwave-safe dish.
Metal or metal-trimmed utensils	Metal shields the food from microwave energy. Metal trim may cause arcing.
Metal twist ties	May cause arcing and could cause a fire in the oven.
Paper bags	May cause a fire in the oven.
Plastic foam	Plastic foam may melt or contaminate the liquid inside when exposed to high temperature.
Wood	Wood will dry out when used in the microwave oven and may split or crack.

SETTING UP YOUR OVEN

Names of Oven Parts and Accessories

Remove the oven and all materials from the carton and oven cavity.
Your oven comes with the following accessories:

Glass tray	1
Turntable ring assembly	1
Instruction Manual	1

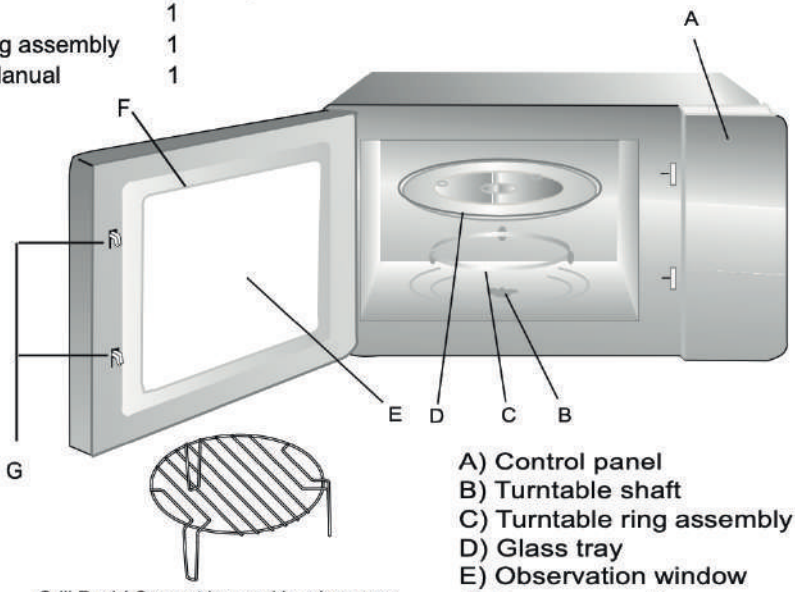

Grill Rack(Can not be used in microwave function and must be placed on the glass tray)

A) Control panel
B) Turntable shaft
C) Turntable ring assembly
D) Glass tray
E) Observation window
F) Door assembly
G) Safety interlock system

Turntable Installation

a. Never place the glass tray upside down. The glass tray should never be restricted.
b. Both glass tray and turntable ring assembly must always be used during cooking.
c. All food and containers of food are always placed on the glass tray for cooking.
d. If glass tray or turntable ring assembly cracks or breaks, contact your nearest authorized service center.

INSTALLATION AND CONNECTION

1.This appliance is only intended for domestic use.

2.This oven is intended for built-in use only. It is not intended for counter-top use or for use inside a cupboard.

3. Please observe the special installation instructions. 4.The appliance can be installed in a 60cm wide wall-mounted cupboard.

5.The appliance is fitted with a plug and must only be connected to a properly installed earthed socket.

6.The mains voltage must correspond to the voltage specified on the rating plate.

7.The socket must be installed and connecting cable must only be replaced by a qualified electrician. If the plug is no longer to accessible following installation, an all-pole disconnecting device must be present on the installation side with a contact gap of at least 3mm.

8. Adapters, multi-way strips and extension leads must not be used. Overloading can result in a risk of fire.

The accessible surface may be hot during operation.

INSTALLATION INSTRUCTIONS

Please Read the Manual Carefully Before Installation

Please note
Electricalconnection
The oven is fitted with a plug and must only be connected to a properly installed earthed socket. The socket must only be installed and the connecting cable must only be replaced by a qualified electrician, and in accordance with the appropriate regulations. If the plug is no longer accessible following installation, an all pole isolating switch must be present on the installation side with a contact gap of at least 3 mm.

The fitted cabinet must not have a back wall behind the appliance. A gap must be maintained between the wall and the base of the unit above. Specific gap size could be referenced by the diagrams. Minimum installation height: 85 cm.

Do not cover ventilation slots and suction holes.

Note:
Do not trap or bend the power cable.

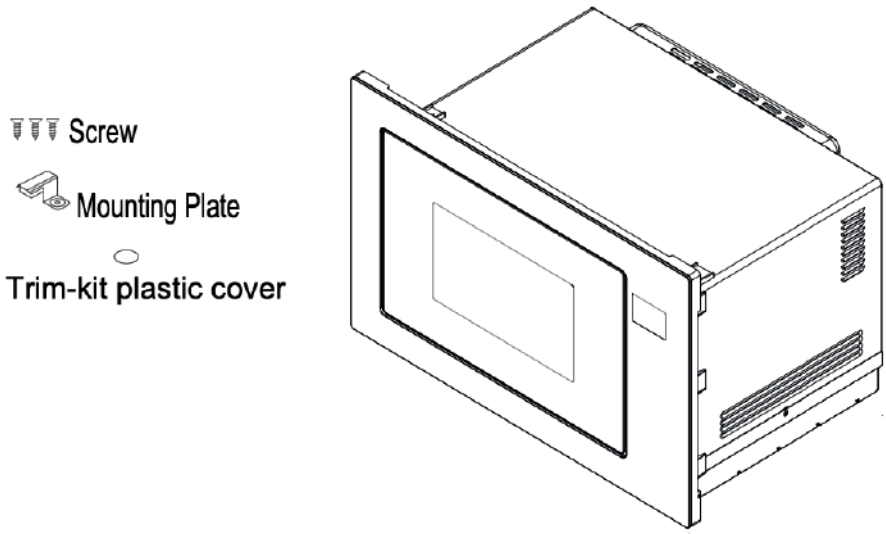

A. Built-in furniture

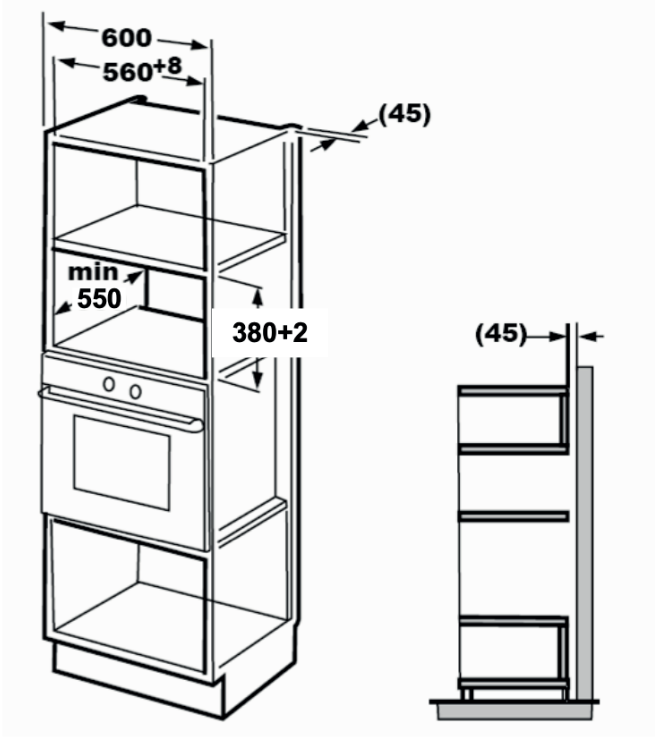

B.Prepare the cabinet

1. Read the instruction on the BOTTOM CABINET TEMPLATE , put the template on the bottom plane of cabinet.

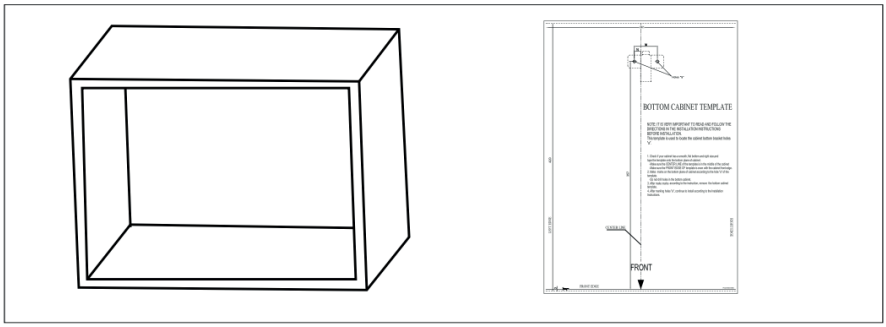

2. Make the marks on the bottom plane of cabinet according to marks"a" of the template

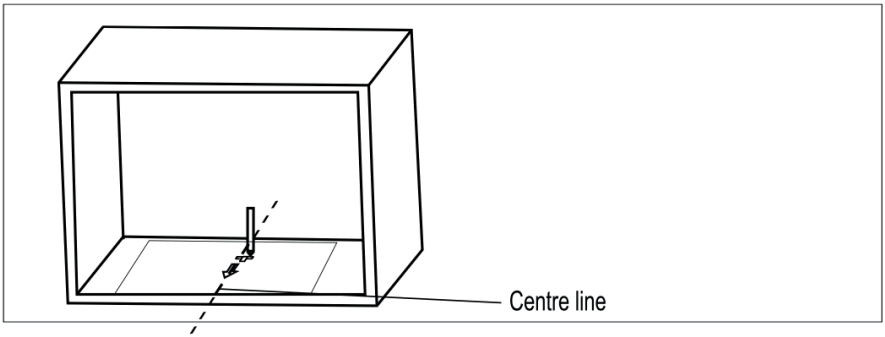

3. Remove the bottom cabinet template and fix the mounting plate with screw.

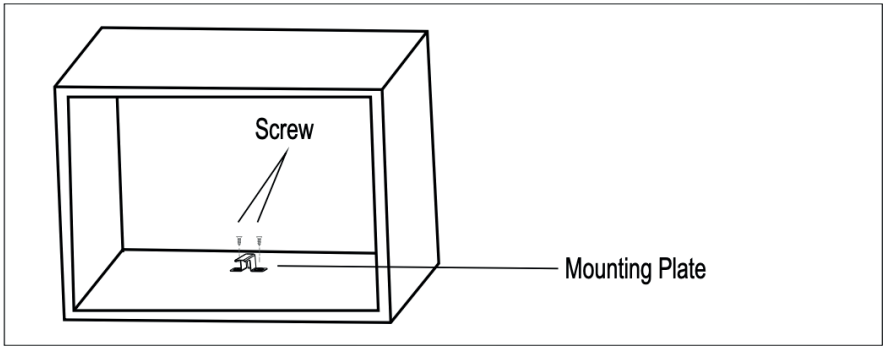

C.Install the oven

4. Install the oven to the cabinet
   - Make sure the back of the oven is locked by mounting plate .
   - Do not trap or kink the power cord.

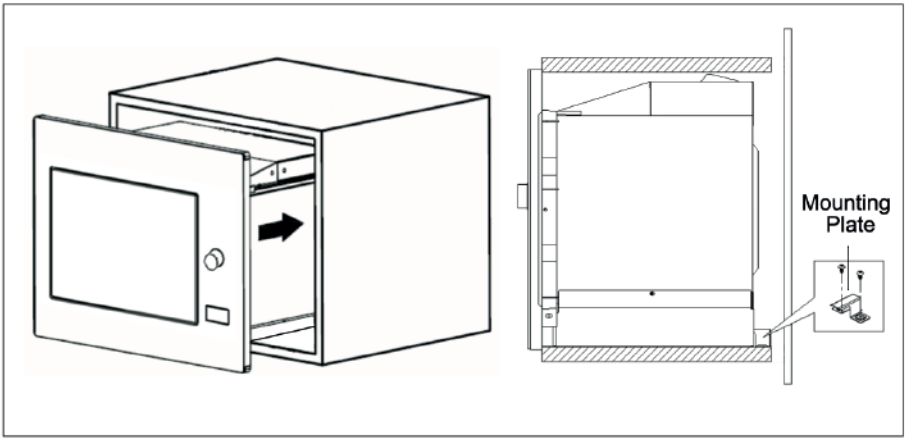

5. Open the door, fix the oven to the cabinet with Screw , at the installation hole. Then fix the Trim-kit plastic cover to the installation hole.

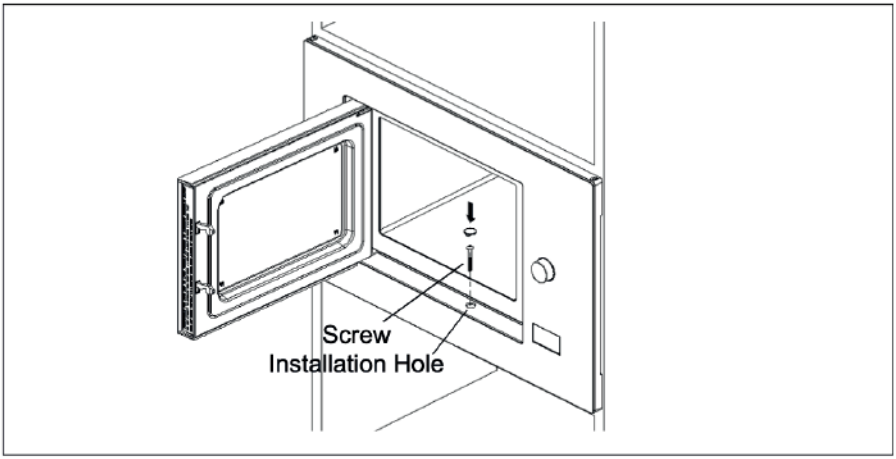

OPERATION INSTRUCTION

This microwave oven uses modern electronic control to adjust cooking parameters to meet your needs better for cooking.

1.Clock Setting

1) In waiting state, press " KITCHEN TIMER/CLOCK "twice, "00:00" displays. Hour figures flash.

2) Turn " " to adjust the hour figures, the input time should be within 0--23.

3) Press "KITCHEN TIMER/CLOCK ", the minute figures will flash.

4) Turn " " to adjust the minute figures, the input time should be within 0--59.

5) Press " KITCHEN TIMER/CLOCK " to finish clock setting. ":" will flash.

Note: 1) The clock will not work if it is not set when powered.
2) During the process of clock setting, if you press " STOP/CLEAR ", it will exit the setting state.

2. Microwave Cooking

1) Press the "MICROWAVE/GRILL/COMBI./CONVE. " key once, and "P100" display.

2) Press " MICROWAVE/GRILL/COMBI./CONVE." repeatedly or turn " " to select the microwave power from 100% to 10%. "P100", "P80", "P50", "P30", "P10"... will display in order.

3) Press "START/+30SEC./CONFIRM " to confirm.

4)Turn " " to adjust the cooking time. (The time setting should be 0:05- 95:00.)

5) Press " START/+30SEC./CONFIRM " to start cooking.

NOTE: the step quantities for the adjustment time of the coding switch are as follow:

0---1 min : 5 seconds
1---5 min : 10 seconds
5---10 min : 30 seconds
10---30 min : 1 minute
30---95 min : 5 minutes

Microwave Power Chart

Press	Once	Twice	Thrice	4 times	5 times
Microwave Power	100%	80%	50%	30%	10%

3. Grill Cooking

1) Press the "MICROWAVE/GRILL/COMBI./CONVE. " key once, and "P100" display.

2) Press " MICROWAVE/GRILL/COMBI./CONVE." repeatedly or turn " " to select the grill function. When "G" displays, it indicates grill function.

3) Press "START/+30SEC./CONFIRM " to confirm.

4)Turn " " to adjust the cooking time. (The time setting should be 0:05- 95:00.)

5) Press " START/+30SEC./CONFIRM " to start cooking.

Note: If half the grill time passes, the oven will sound twice to tell you to turn over the food You can just leave it continue. But in order to have a better effect of grilling food, you should turn the food over, close the door, and then press"START/+30SEC./CONFIRM" to continue cooking.

4. Combination Cooking

1) Press the "MICROWAVE/GRILL/COMBI./CONVE. " key once, and "P100" display.

2) Press " MICROWAVE/GRILL/COMBI./CONVE." repeatedly or turn " " to select the combination function. Stop turning when "C-1","C-2","C-3","C-4" displays.

3) Press "START/+30SEC./CONFIRM " to confirm.

4)Turn " " to adjust the cooking time. (The time setting should be 0:05- 95:00.)

5) Press " START/+30SEC./CONFIRM " to start cooking.

Note: Combination instructions

Instructions	Display	Microwave	Grill	Convection
1	C-1	●		●
2	C-2	●	●	
3	C-3		●	●
4	C-4	●	●	●

5. Convection Cooking(With preheating funtion)

The convection cooking can let you to cook the food as a traditional oven. Microwave is not used. It is recommended that you should preheat the oven to the appropriate temperature before placing the food in the oven.

1) Press the "MICROWAVE/GRILL/COMBI./CONVE. " key once, and "P100" display.

2) Press " MICROWAVE/GRILL/COMBI./CONVE." repeatedly or turn " " to select the convection function. When convection temperature displays, it indicates convection function. The temperature can be chosen from 130 degrees to 220 degrees.

3) Press the " START/+30SEC./CONFIRM " to confirm the temperature.

4) Press the " START/+30SEC./CONFIRM " to start preheating.When the preheating temperature arrives, the buzzer will sound twice to remind you to put the food into the oven. And the preheated temperature is displayed and flash.

5) Put the food into the oven and close the door.
Turn " " to adjust the cooking time. (The maximum setting time is 95 minutes.)

6) Press the " START/+30SEC./CONFIRM " key to start cooking.

Note: a. Cooking time cannot be input until the preheating temperature arrives. If the temperature arrives, door must be opened to input the cooking time.
b. If the time not input in 5 minutes, the oven will stop preheating. The buzzer sound five times and turn back to waiting states.

6. Convection Cooking(Without pre-heating function)

1) Press the "MICROWAVE/GRILL/COMBI./CONVE. " key once, and "P100" display.

2) Press " MICROWAVE/GRILL/COMBI./CONVE." repeatedly or turn " " to select the convection function. When convection temperature displays, it indicates convection function. The temperature can be chosen from 130 degrees to 220 degrees.

3) Press the " START/+30SEC./CONFIRM " to confirm the temperature

4) Turn " " to adjust the cooking time. (The maximum setting time is 95 minutes.)

5) Press the " START/+30SEC./CONFIRM " key to start cooking.

7.Multi-Stage Cooking

Two stages can be maximumly set. If one stages is defrosting, it should be put in the first stage. The buzzer will ring once after each stage and the next stage will begin.
Note: Auto menu and preheating cannot be set as one of the multi-stage.

Example: if you want to defrost the food for 5 minutes, then to cook with 80% microwave power for 7 minutes. The steps are as following:

1) Press "WEIGHT /TIME DEFROST " twice, the screen will display "dEF2";

2) Turn " " to adjust the defrost time of 5 minutes;

3) Press" MICROWAVE/GRILL/COMBI./CONVE." once;

4) Turn " " to choose 80% microwave power till "P80" display;

5) Press "START/+30SEC./CONFIRM" to confirm;

6) Turn " " to adjust the cooking time of 7 minutes;

7) Press "START/+30SEC./CONFIRM" to start cooking.

8. KITCHEN TIMER

1) In waiting state, press "KITCHEN TIMER/CLOCK "once, "00:00" displays.

2) Turn " " to adjust the timer. The MAX.time is 95 minutes.

3) Press " START/+30SEC./CONFIRM " to confirm.

Note: 1) The kitchen time is different from 24-hour system,Kitchen Timer is a timer.
2) During kitchen timer, any program cannot be set.

9. Speedy Cooking

(1)In waiting state, press "START/+30SEC./CONFIRM" key to cook with 100% power level for 30 seconds. Each press on the same key can increase 30 seconds. The maximum cooking time is 95 minutes.

(2)In microwave,grill,convection ,combination cooking state or time defrost state, press "START/+30SEC./CONFIRM" key to increase 30 seconds of cooking time. Each press on the same key can increase 30 seconds. The maximum cooking time is 95 minutes.

10. Speedy Microwave Cooking

In waiting state, press " " to choose cooking time directly then press "START/+30SEC./CONFIRM" key to cook with 100% microwave power.
This program can be set as the first one of multi-stage.

11. Auto Menu

1) In waiting state, turn " " right to choose the function wanted, and "A1","A2","A3"...."A10" will be displayed.

2) Press "START/ +30 SEC./CONFIRM" to confirm the menu you need.

3) Turn " " to choose the weight of menu,and "g" indicator will light.

4) Press "START/ +30 SEC./CONFIRM" to start cooking.

Note: Cake menu is under convection cooking with 180℃-warm-up function, and you should preheat first following the auto menu operation, when the oven reaches the temperature, it will stop working and sound to remind opening the door to put cake in, then press "Start/+30Sec./Confirm" to start cooking.

Auto menu Chart

Menu	Weight	Display	Power
A1 Reheat	150g	150	100%
	250g	250	
	350g	350	
	450g	450	
	600g	600	
A2 Potato	1 (about 230g)	1	100%
	2 (about 460g)	2	
	3 (about 690g)	3	
A3 Meat	150g	150	100%
	300g	300	
	450g	450	
	600g	600	
A4 Vegetable	150g	150	100%
	350g	350	
	500g	500	
A5 Fish	150g	150	80%
	250g	250	
	350g	350	
	450g	450	
	650g	650	
A6 Pasta	50g(with water 450ml)	50	80%
	100g(with water 800ml)	100	
	150g(with water 1200ml)	150	
A7 Soup	200ml	200	100%
	400ml	400	
	600ml	600	
A8 Cake	475g	475	Preheat at 180 degrees
A9 Pizza	200g	200	C-4
	300g	300	
	400g	400	
A10 Chicken	500g	500	C-4
	750g	750	
	1000g	1000	
	1200g	1200	

12. Defrost by W.T.

1) Press "WEIGHT/TIME DEFROST" pad once,the oven will display "dEF1",.

2) Turn " " to select the weight of food.At the same time, "g" will lights, The weight should be 100-2000g.

3) Press "START/+30SEC./CONFIRM" key to start defrosting.

13. Defrost by Time

1) Press " WEIGHT/TIME DEFROST " key twice, the oven will display "dEF2"

2) Turn " " to select the cooking time. The maximum setting time is 95 minutes.

3) Press " START/+30SEC./CONFIRM" key to start defrosting.

Note: If the food weight is no more than 200 grams,please place the food at the edge of the glass turntable but not the center to be defrosted.

14. Inquiring Function

(1) In cooking state, press "MICROWAVE/GRILL/COMBI./CONVE.", the current power will be displayed for 2-3 seconds.

(2) During cooking state, press "KITCHEN TIMER/CLOCK" to check the current time. It will be displayed for 2-3 seconds, if the time has been set.Otherwise, the screen will display "0:00"

15. Lock-out Function for Children

Lock: In waiting state, press "STOP/CLEAR" for 3 seconds, there will be a long "beep" denoting entering into the children-lock state and locked indicator will light. LED will display current time or 0:00.

Lock quitting: In locked state, press "STOP/CLEAR" for 3 seconds, there will be a long "beep" denoting that the lock is released, and locked indicator will disapear.

16. Specification

(1) The buzzer will sound once when turning the knob;

(2) "START/+30 SEC./CONFIRM" must be pressed to continue cooking if the door is opened during cooking;

(3) Once the cooking programme has been set , "START/+30 SEC./CONFIRM" is not pressed in 5 minutes. The current time will be displayed. The setting will be cancelled.

(4) The buzzer sounds once by efficient press, inefficient press will be no responce.

(5) The buzzer will sound five times to remind you when cooking is finished.

Trouble shooting

Normal	
Microwave oven interfering TV reception	Radio and TV reception may be interfered when microwave oven operating. It is similar to the interference of small electrical appliances, like mixer, vacuum cleaner, and electric fan. It is normal.
Dim oven light	In low power microwave cooking, oven light may become dim. It is normal.
Steam accumulating on door, hot air out of vents	In cooking, steam may come out of food. Most will get out from vents. But some may accumulate on cool place like oven door. It is normal.
Oven started accidentally with no food in.	It is forbidden to run the unit without any food inside. It is very dangerous.

Trouble	Possible Cause	Remedy
Oven can not be started.	(1) Power cord not plugged in tightly.	Unplug. Then plug again after 10 seconds.
	(2) Fuse blowing or circuit breaker works.	Replace fuse or reset circuit breaker (repaired by professional personnel of our company)
	(3) Trouble with outlet.	Test outlet with other electrical appliances.
Oven does not heat.	(4) Door not closed well.	Close door well.

According to Waste of Electrical and Electronic Equipment (WEEE) directive, WEEE should be separately collected and treated. If at any time in future you need to dispose of this product please do NOT dispose of this product with household waste. Please send this product to WEEE collecting points where available.